Saugnapf-Fittings (mit Teller)

Oval / für dünne Objekte

Vorgefertigt Oben: Schnellausführung (Form K)

Ausführung	Zubehör	Tellerform	Tellerwerkstoff
MVEKN	Saugnäpfe	VPET	Oval	Nitrilkautschuk
MVEKS		VPES		Silikonkautschuk
MVPKS		VPTS	Für dünne Objekte	Nitrilkautschuk
MVPKSS		VPTSS		Phlorosilikon

Oval Nr. 4-10~6-30 / Für dünne Objekte Nr.8, 10, 15, 20

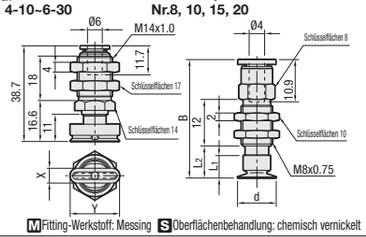

M Fitting-Werkstoff: Messing S Oberflächenbehandlung: chemisch vernickelt

Teilenummer Ausführung	Werkstoff Teller	Nr.	X	Y	Gewicht g	Stückpreis 1~30 Stk. MVEKN	MVEKS
MVEK (Oval)	N S	4-10	4	10	31.5		
		4-20		20	32		
		4-30		30	32.5		
		5-10	5	10	31.5		
		5-20		20	32		
		5-30		30	32.5		
		6-10	6	10	31.5		
		6-20		20	32		
		6-30		30	32.5		

Teilenummer Ausführung	Werkstoff Teller	Nr.	d	L1	Form K B	L2	Gewicht g	Stückpreis 1~30 Stk. MVPKS	MVPKSS
MVPK (Für dünne Objekte)	S SS	8	8	5.5	30.3	8	10.2		
		10	10	5.8	30.6	8.3	10.2		
		15	15	6.5	31.3	9	10.3		
		20	20	7.3	32.1	9.8	10.4		

Bei noch größeren Bestellmengen wenden Sie sich bitte an WOS.

Mit Feder Oben: Schnellausführung (Form T)

Ausführung	Zubehör	Tellerform	Tellerwerkstoff
MVETN	Saugnäpfe	VPET	Oval	Nitrilkautschuk
MVETS		VPES		Silikonkautschuk
MVPTS		VPTS	Für dünne Objekte	Nitrilkautschuk
MVPTSS		VPTSS		Phlorosilikon

Oval Nr. 4-10~6-30 / Für dünne Objekte Nr.8, 10, 15, 20

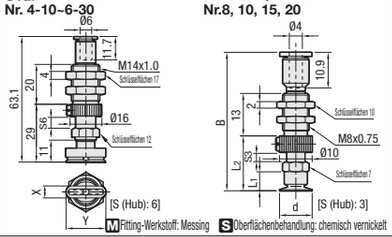

M Fitting-Werkstoff: Messing S Oberflächenbehandlung: chemisch vernickelt

Teilenummer Ausführung	Werkstoff Teller	Nr.	X	Y	Form T Feder Max. Last (N)	Gewicht g	Stückpreis 1~30 Stk. MVETN	MVETS
MVET (Oval)	N S	4-10	4	10	7.0~12.6	35		
		4-20		20		35.5		
		4-30		30		36		
		5-10	5	10		35		
		5-20		20		35.5		
		5-30		30		36		
		6-10	6	10		35		
		6-20		20		35.5		
		6-30		30		36		

Teilenummer Ausführung	Werkstoff Teller	Nr.	d	L1	B	L2	Form T Feder Max. Last (N)	Gewicht g	Stückpreis 1~30 Stk. MVPTS	MVPTSS
MVPT (Für dünne Objekte)	S SS	8	8	5.5	42.2	16.5	1.0~1.9	8.9		
		10	10	5.8	42.5	16.8		8.9		
		15	15	6.5	43.2	17.5		9.0		
		20	20	7.3	44	18.3		9.1		

Bei noch größeren Bestellmengen wenden Sie sich bitte an WOS.

Mit Feder Seitlich: Schnellausführung (Form L)

Ausführung	Zubehör	Tellerform	Tellerwerkstoff
MVELN	Saugnäpfe	VPET	Oval	Nitrilkautschuk
MVELS		VPES		Silikonkautschuk
MVPLS		VPTS	Für dünne Objekte	Nitrilkautschuk
MVPLSS		VPTSS		Phlorosilikon

Oval Nr. 4-10~6-30 / Für dünne Objekte Nr.8, 10, 15, 20

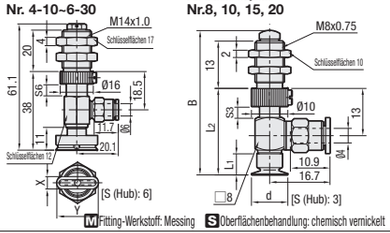

M Fitting-Werkstoff: Messing S Oberflächenbehandlung: chemisch vernickelt

Teilenummer Ausführung	Werkstoff Teller	Nr.	X	Y	Form L Feder Max. Last (N)	Gewicht g	Stückpreis 1~30 Stk. MVELN	MVELS
MVEL (Oval)	N S	4-10	4	10	7.0~12.6	46.5		
		4-20		20		47		
		4-30		30		47.5		
		5-10	5	10		46.5		
		5-20		20		47		
		5-30		30		47.5		
		6-10	6	10		46.5		
		6-20		20		47		
		6-30		30		47.5		

Teilenummer Ausführung	Werkstoff Teller	Nr.	d	L1	B	L2	Form L Feder Max. Last (N)	Gewicht g	Stückpreis 1~30 Stk. MVPLS	MVPLSS
MVPL (Für dünne Objekte)	S SS	8	8	5.5	39.5	23.5	1.0~1.9	14.2		
		10	10	5.8	39.8	23.8		14.2		
		15	15	6.5	40.5	24.5		14.3		
		20	20	7.3	41.3	25.3		14.4		

Direktmontage, mit Feder, Schraubenausführung (Form S)

Ausführung	Zubehör	Tellerform	Tellerwerkstoff
MVESN	Saugnäpfe	VPET	Oval	Nitrilkautschuk
MVESS		VPES		Silikonkautschuk
MVPSS		VPTS	Für dünne Objekte	Nitrilkautschuk
MVPSSS		VPTSS		Phlorosilikon

Oval Nr. 4-10~6-30 / Für dünne Objekte Nr.8, 10, 15, 20

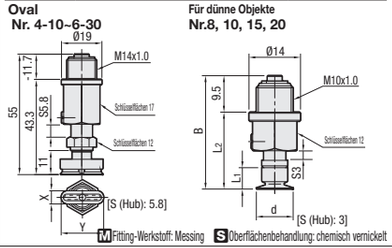

M Fitting-Werkstoff: Messing S Oberflächenbehandlung: chemisch vernickelt

Teilenummer Ausführung	Werkstoff Teller	Nr.	X	Y	Form S Feder Max. Last (N)	Gewicht g	Stückpreis 1~30 Stk. MVESN	MVESS
MVES (Oval)	N S	4-10	4	10	7.9~15.0	54		
		4-20		20		54.5		
		4-30		30		55		
		5-10	5	10		54		
		5-20		20		54.5		
		5-30		30		55		
		6-10	6	10		54		
		6-20		20		54.5		
		6-30		30		55		

Teilenummer Ausführung	Werkstoff Teller	Nr.	d	L1	B	L2	Form S Feder Max. Last (N)	Gewicht g	Stückpreis 1~30 Stk. MVPSS	MVPSSS
MVPS (Für dünne Objekte)	S SS	8	8	5.5	30.5	21	2.3~3.9	14.2		
		10	10	5.8	30.8	21.3		14.2		
		15	15	6.5	31.5	22		14.3		
		20	20	7.3	32.3	22.8		14.4		

Federausführung Langer Spannweg (Form R)

Ausführung	Zubehör	Tellerform	Tellerwerkstoff
MVERN	Saugnäpfe	VPET	Oval	Nitrilkautschuk
MVERS		VPES		Silikonkautschuk

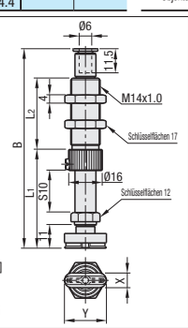

M Fitting-Werkstoff: Messing
S Oberflächenbehandlung: chemisch vernickelt

Teilenummer Ausführung	Werkstoff Teller	Nr.	X	Y	Form R B	L1	L2	Feder Max. Last (N)	Gewicht g	Stückpreis 1~20 Stk. MVERN	MVERS
MVER (Oval)	N S	4-10	4	10	69.1	35	20	3.3~10.0	37.5		
		4-20		20					38		
		4-30		30					38.5		
		5-10	5	10					37.5		
		5-20		20					38		
		5-30		30					38.5		
		6-10	6	10					37.5		
		6-20		20					38		
		6-30		30					38.5		

Bei noch größeren Bestellmengen wenden Sie sich bitte an WOS.

Installationshinweise der Saugnapf-Fittings
Für Federausführung, Fittings ohne Anziehen der Wellenteile mit Schraubenschlüssel usw. montieren.
Ansonsten kann die Wellenfedernut verformt werden und zu Fehlfunktionen führen.

Ordering Example: Teilenummer VPET4-10

Saugnapfeinheiten

Oval / für dünne Objekte

Saugnapfeinheiten Oval

Ausführung	Werkstoff	Tellerform	Härte	Farbe
VPET	Nitrilkautschuk	Oval	Shore A55	Schwarz
VPES	Silikonkautschuk		Shore A55	Milchweiß

Oval

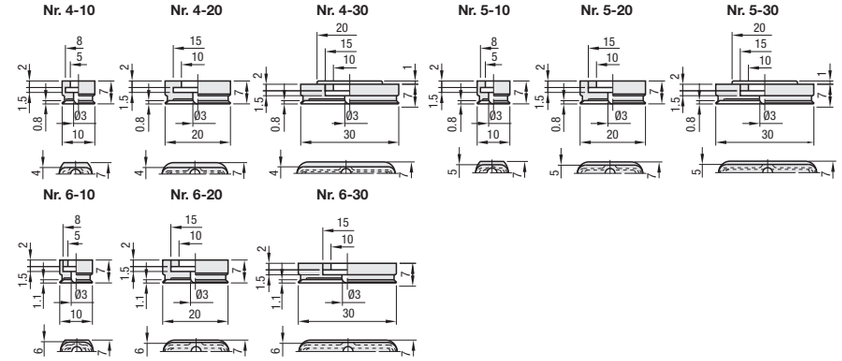

Saugnapfeinheiten Für dünne Objekte

Ausführung	Werkstoff	Härte	Farbe
VPTS	Nitrilkautschuk	Shore A55	Schwarz
VPTSS	Phlorosilikon	Shore A55	Hellbraun

Für dünne Objekte

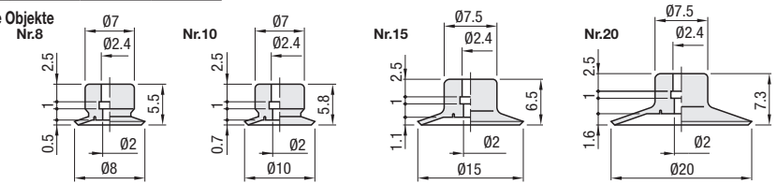

Teilenummer Ausführung	Nr.	Passender Vakuum-Fitting MVE□	Befestigung	VPET Stückpreis 1~9 Stk.	VPET Mengen-Rabatt 10~30	VPES Stückpreis 1~9 Stk.	VPES Mengen-Rabatt 10~30
VPET VPES	4-10	4-10	Eingebettet				
	4-20	4-20					
	4-30	4-30					
	5-10	5-10					
	5-20	5-20					
	5-30	5-30					
	6-10	6-10					
	6-20	6-20					
	6-30	6-30					

Teilenummer Ausführung	Nr.	Passender Vakuum-Fitting MVP□S, MVP□SS	Befestigung	VPTS Stückpreis 1~9 Stk.	VPTS Mengen-Rabatt 10~50	VPTSS Stückpreis 1~9 Stk.	VPTSS Mengen-Rabatt 10~50
VPTS VPTSS	8	8	Eingebettet				
	10	10					
	15	15					
	20	20					

Example
- Ovale Ausführung ist für Arbeitsstücke geeignet, die verschiedene kleine Teller benötigen.
- Die Ausführung für dünne Objekte ist geeignet, um dünne, Papier-ähnliche Objekte, wie Vinyl, zu befördern.

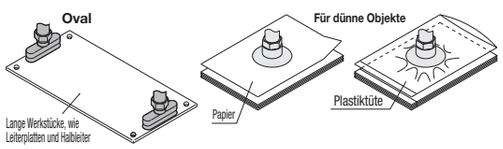

Ordering Example: Teilenummer VPTS8

Diagramm Grundaufbau

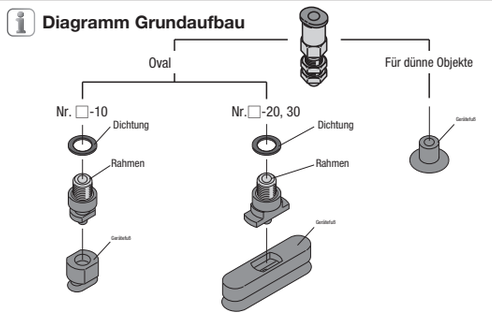

Spezifikationen

Ausführung	VPET, VPTS	VPES, VPTSS
Max. Betriebstemperatur	110°	180°
Min. Betriebstemperatur	-30°	-50°
Wetterbeständigkeit	△	○
Ozonbeständigkeit	△	◎
Säurebeständigkeit	△	○
Alkali-Beständigkeit	○	◎
Ölbeständigkeit (Benzin, Leichtöl)	◎	△
Ölbeständigkeit (Benzol, Toluen)	△	△
Oberflächenwiderstand	-	-

Eigenschaften
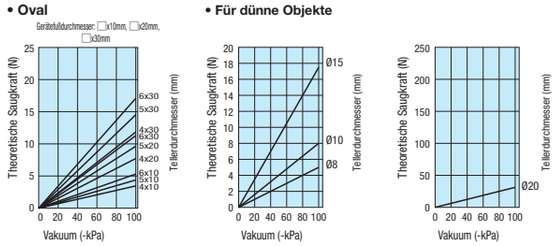
- Oval
- Für dünne Objekte