Flexible Haltearme
–fester Arm/flexibler Arm/mechanische Arretierung–

CAD-Daten

Typ	Spitze mit Gewindebohrung (M6)	Spitzenaufsatz mit Durchgangsbohrung	Spitzenaufsatz mit Gewindebohrung	M (1) Arm	M (2) Spitze	M (3) Magnet	S (1) Arm	S (2) Spitze	S (3) Magnet
fester Arm	FGPMA	FGPMB	FGPMC	1.0715/9SMn28	1.0715/9SMn28	1.0040/ Ust.42.2 Neodym-magnet	chemisch vernickelt	chemisch vernickelt	brüniert
flexibler Arm	FGLMA	FGLMB	FGLMC	1.0715/9SMn28	1.0715/9SMn28				
mechanische Arretierung	FGFMA	FGFMB	FGFMC	1.0715/9SMn28	1.0715/9SMn28				
flexibler Arm	FGFKA	FGFKB	FGFKC	1.0715/9SMn28	1.0715/9SMn28	ABS	brüniert	brüniert	

*Einzelheiten zu Magnetfüßen siehe S.1124.

■fester Arm

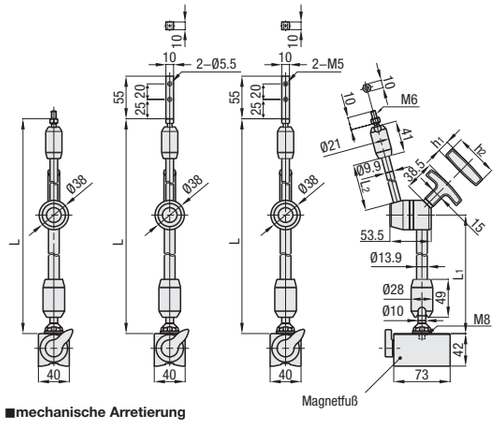

■flexibler Arm

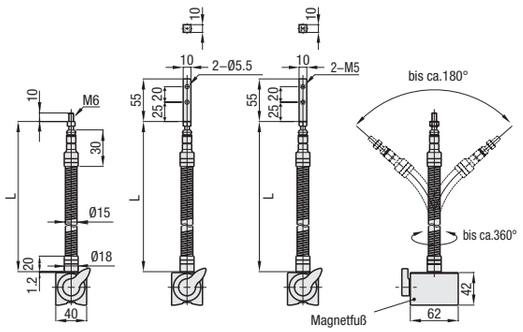

■mechanische Arretierung

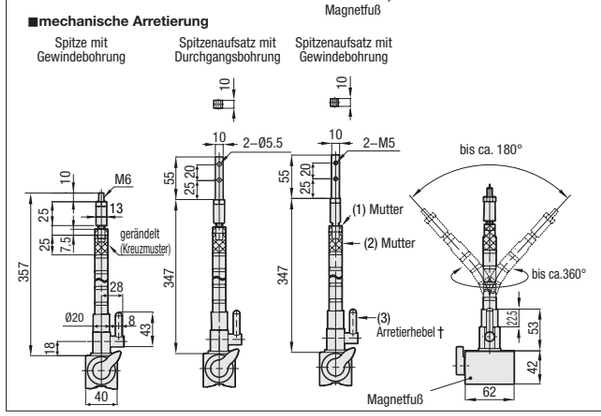

■Zulässige Referenzlast

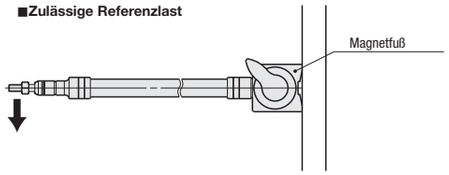

Dies ist die Haltekraft bei Belastung des flexiblen Arms in waagrechter Position (kein garantierter Wert).

■Eigenschaften der Ausführung mit mechanischer Arretierung
Der Arm ist nach Lösen des Arretierhebels leicht verstellbar.
Die eingestellte Armposition kann mit dem Hebel arretiert werden.

■Arretierhebel der Ausführung mit mechanischer Arretierung
· Arretierung
(1) Mutter gegen den Uhrzeigersinn drehen.(2) Mutter im Uhrzeigersinn drehen.(3) Hebel links nach oben heben und feststellen
(* Markierung zeigt Arretierstellung).
· Lösen
(3) Arretierhebel von oben nach links senken.(2) Mutter gegen den Uhrzeigersinn drehen.(1) Mutter im Uhrzeigersinn drehen. Der Arm ist nun verstellbar.

■fester Arm

Teilenummer Typ	Nr.	(L)	(L1)	(L2)	h	h	Gewicht (kg)	zulässige Referenzlast (N)	Ablöse-kraft (N)	Stückpreis FGPMA Stückz. 1-4	FGPMA 5~9	FGPMB Stückz. 1-4	FGPMB 5~9	FGPMC Stückz. 1-4	FGPMC 5~9
Spitze mit Gewindebohrung (M6) FGPMA	100	272	145	62	15	56	1.7	24.5	100	151,20	143,60	144,20	136,90	159,60	151,60
Spitzenaufsatz mit Durchgangsbohrung FGPMB / Spitzenaufsatz mit Gewindebohrung FGPMC	200	432	228	142	17	68	1.9	17.6		170,80	162,20	163,80	155,60	179,20	170,20

Bei noch größeren Bestellmengen Preis bitte gesondert anfragen.

■flexibler Arm

Teilenummer Typ	L	Gewicht (kg)	zulässige Referenzlast (N)	Min. Biege-radius R	Ablöse-kraft (N)	Stückpreis FGLMA Stückz. 1-4	FGLMA 5~9	FGLMB Stückz. 1-4	FGLMB 5~9	FGLMC Stückz. 1-4	FGLMC 5~9
Spitze mit Gewindebohrung (M6) FGLMA / Spitzenaufsatz mit Durchgangsbohrung FGLMB	200	0.8	3.9	80	80	65,80	62,50	60,20	57,10	74,20	70,40
Spitzenaufsatz mit Gewindebohrung FGLMC	300	0.9	2.0			74,20	70,40	68,60	65,10	82,60	78,40

Bei noch größeren Bestellmengen Preis bitte gesondert anfragen.

■mechanische Arretierung

Teilenummer Typ	Gewicht (kg)	zulässige Referenzlast (N)	Ablöse-kraft (N)	Stückpreis FGFMA Stückz. 1-4	FGFMA 5~9	FGFMB Stückz. 1-4	FGFMB 5~9	FGFMC Stückz. 1-4	FGFMC 5~9	FGFKA Stückz. 1-4	FGFKA 5~9	FGFKB Stückz. 1-4	FGFKB 5~9	FGFKC Stückz. 1-4	FGFKC 5~9
Spitze mit Gewindebohrung (M6) FGFMA / FGFKA / Spitzenaufsatz mit Durchgangsbohrung FGFMB / FGFKB / Spitzenaufsatz mit Gewindebohrung FGFMC / FGFKC	1.1	4.9	80	92,40	87,70	88,20	83,70	100,80	95,70	89,60	85,10	85,40	81,10	98,00	93,10

Bei noch größeren Bestellmengen Preis bitte gesondert anfragen.

Beispiel

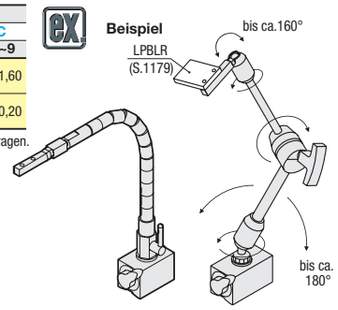

Teilenummer
FGPMA100
FGLMA300
FGFMA

10 Arbeits-tage

Flexible Haltearme/Füße für flexible Haltearme
–Schraube/Flügelschraube–

CAD-Daten

■Schraube ■Flügelschraube

Teilenummer Schraube: Außengewinde beidseitig	Halteplatte beidseitig	eine Seite Außengewinde Halteplatte einseitig	Flügelschraube: Außengewinde beidseitig	Halteplatte beidseitig	eine Seite Außengewinde Halteplatte einseitig	M	S
FXMAA	FXMBB	FXMAB	FXCAA	FXCBB	FXCAB	1.4301/ X5CrNi18-10	–
FXMBAA	FXMBBB	FXMBAB	FXCBAA	FXCBBB	FXCBAB		BC-Beschichtung

Teile-nummer	Werkstoffe	Hinweis Schraube	Hinweis Flügelschraube
(1)	1.4301/ X5CrNi18-10	Kugel-Ø12	Kugel-Ø12
(2)			
(3)			
(4)		M5x20	M6x20

Teile-nummer	Werkstoffe	Hinweis Schraube	Hinweis Flügelschraube
(5)	1.4301/ X5CrNi18-10	SLBNR5	SLBNR5
(6)		Federscheibe	Federscheibe
(7)		Klemme	Klemme

■Schraube
FXMAA
FXMBAA
(BC-Beschichtung)

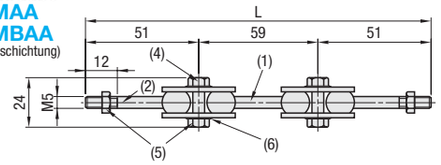

FXMBB
FXMBBB
(BC-Beschichtung)

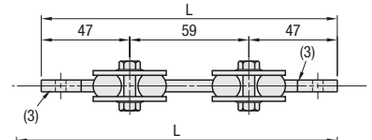

FXMAB
FXMBAB
(BC-Beschichtung)

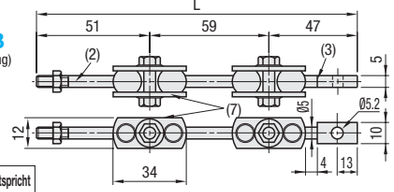

Jede Zeichnung entspricht einer Gelenkeinheit.

*Für jede zusätzliche Einheit kommen die Teile (1) (4) (6) (7) hinzu.

■Flügelschraube
FXCAA
FXCBAA
(BC-Beschichtung)

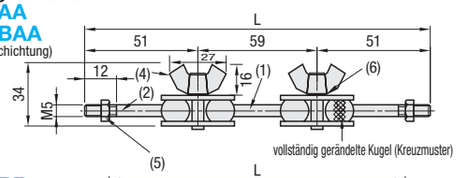

FXCBB
FXCBBB
(BC-Beschichtung)

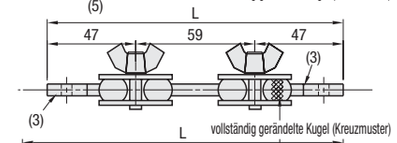

FXCAB
FXCBAB
(BC-Beschichtung)

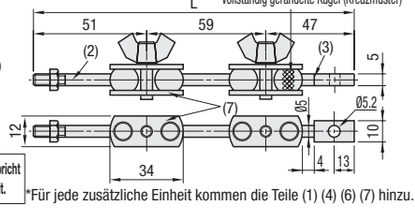

Jede Zeichnung entspricht einer Gelenkeinheit.

*Für jede zusätzliche Einheit kommen die Teile (1) (4) (6) (7) hinzu.

Beim Bewegen des gerändelten Teils können sich Spänchen bilden.

■Schraube

Teilenummer	Einheiten	1	2	3	4	5	6	7	8	9
FXMAA	Länge	1,61	2,20	2,79	3,38	3,97	4,56	5,15	5,74	6,33
	Stückpreis	12,00	17,00	22,00	27,00	32,00	37,00	42,00	47,00	52,00
FXMBB	Länge	1,53	2,12	2,71	3,30	3,89	4,48	5,07	5,66	6,25
	Stückpreis	15,00	20,00	25,00	30,00	35,00	40,00	45,00	50,00	55,00
FXMAB	Länge	1,57	2,16	2,75	3,34	3,93	4,52	5,11	5,70	6,29
	Stückpreis	14,00	19,00	24,00	29,00	34,00	39,00	44,00	49,00	54,00

*Stückpreis für BC-beschichtete Artikel= Tabellenpreis x 1,3. .

■Flügelschraube

Teilenummer	Einheiten	1	2	3	4	5	6	7	8	9
FXCAA	Länge	1,61	2,20	2,79	3,38	3,97	4,56	5,15	5,74	6,33
	Stückpreis	17,00	24,20	31,00	38,50	45,60	52,80	60,00	67,00	74,30
FXCBB	Länge	1,53	2,12	2,71	3,30	3,89	4,48	5,07	5,66	6,25
	Stückpreis	20,30	27,50	34,60	41,80	49,00	56,20	63,00	70,50	77,60
FXCAB	Länge	1,57	2,16	2,75	3,34	3,93	4,52	5,11	5,70	6,29
	Stückpreis	18,60	25,80	33,00	40,20	47,30	54,50	61,60	68,80	76,00

*Stückpreis für BC-beschichtete Artikel= Tabellenpreis x 1,3. .

■Füße für flexible Haltearme

Teilenummer Durchgangsbohrung	mit Senkung	lang, mit Senkung	M
FXMHA	FXMHB	FXMHC	1.4301/X5CrNi18-10

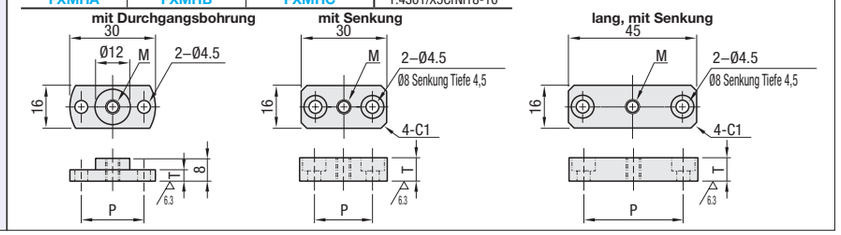

Teilenummer	M	T	P	Gewicht (g)	Stückpreis Stückz. 1-4
FXMHA	5	4	22	200	10,50
FXMHB		8	20	280	7,20
FXMHC		8	35	430	8,10

Beispiel

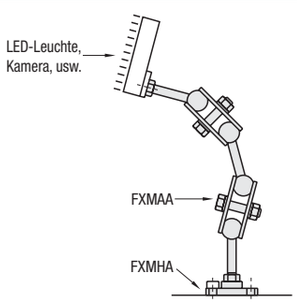

Bestell-beispiel

Teilenummer	–	Einheiten
FXMAA FXMHA	–	5

Liefer-zeit: 8 Arbeits-tage | Express A | 5,00 EUR/ Stück | S.92

Express-Gebühr von 13,50 EUR für 3 oder mehr identische Teile.

Preis

■Mengenrabatt S.92

Stückzahl	1~4	5~9	10~19	20~49
Rabatt	Preisliste	5%	10%	15%

Bei noch größeren Bestellmengen Preis bitte gesondert anfragen.