Rundriemenscheiben
-Mit Stellschraube-

Reduced Delivery Time

CAD-Daten

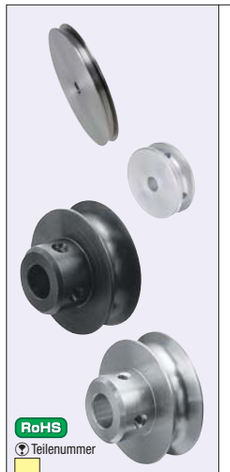

RoHS
Teilenummer
Nicht RoHS-konform

Trapeznut Form A	Trapeznut Form B	U-förmige Nut Form A	U-förmige Nut Form B	M Werkstoff	S Oberflächenbearbeitung Nylon 6 (Glasfaser 30%)
MBRDF	MBRD	MBRF	MBR	1.1191/C45E	brüniert
MBRDFM	MBRDM	MBRFM	MBRM		Chemisch vernickelt
-	MBRDS	-	MBRS	1.4301/X5CrNi18-10	-
MBRDFA	MBRDA	MBRFA	MBRA	EN AW-5052/AlMg2.5	Alumit, weiß

Spezifikationen der Wellenbohrung

H Rundloch | P Rundloch+Gewinde | N JIS Alt Nutbohrung+Gewindebohrung | C JIS Alt Nutbohrung+Gewindebohrung

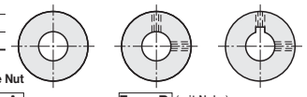

Trapeznut

Form A
MBRDF
MBRDFM
MBRDFA

Form B (mit Nabe)
MBRD MBRDS
MBRDM MBRDA

U-förmige Nut

Form A
MBRF
MBRFM
MBRFA

Form B (mit Nabe)
MBR MBRS
MBRM MBRA

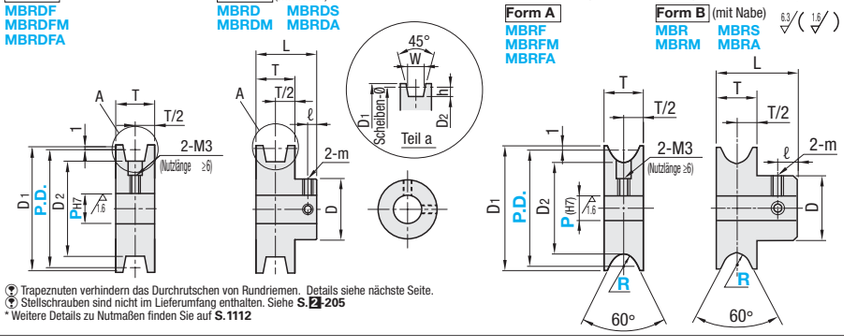

Trapeznuten verhindern das Durchrutschen von Rundriemen. Details siehe nächste Seite.
Stellschrauben sind nicht im Lieferumfang enthalten. Siehe S.Z-205
* Weitere Details zu Nutmaßen finden Sie auf S.1112

Teilenummer Ausführung	Scheiben-Ø	Riemen-radius Trapez	R U-förmige Nut	Spezifikation für Wellenbohrung, Innen-Ø: In 1mm-Schritten wählbar H/P (H7)	N (Neue JIS)	frei wählbar C (alte JIS)	D1	D2	H	W	T	L	ℓ	D	M	Passender Riemen-Ø	€ Stückpreis MBRDF MBRF	MBRDFM MBRFM	MBRDFA MBRFA	MBRD MBR	MBRDM MBRM	MBRDS MBRS	MBRDA MBRA
Trapeznut Form A MBRDF MBRDFM MBRDFA Form B MBRD MBRDM MBRDS MBRDA	*15	1		4~7	-	-	17	13	1	2.2	5	11	3	12	M3	2							
	*20			4~12	8 / 10		22	18						16									
	*30						32	28						20									
	*40						42	38															
	20	1.5		4~12	8 / 10		22	17	1.5	3.3	10	16	3	16	M3	3							
	30			5~12			32	27						20									
	40						42	37															
	45			5~20	8~20 (8~15)	10	47	42				20	5	25	M4								
	60						62	57															
	18	2		5~12	8 / 10	-	20	14	2	4.4	10	16	3	16	M3	4							
	23						25	19						20									
	28						30	24															
	30						32	26															
	40						42	36															
	45			5~20	8~20 (8~15)	10	47	41				20	5	25	M4								
	48						50	44															
	60						62	56															
	80						82	76															
U-förmige Nut Form A MBRF MBRFM MBRFA Form B MBR MBRM MBRS MBRA	28	2.5		5~12	8 / 10	-	30	23	2.5	5.5	10	16	3	20	M3	5							
	40			5~20	8~20 (8~15)	10	42	35				20	5	25	M4								
	48						50	43															
	50						52	45															
	60						62	55															
	75						77	70															
	80						82	75															
	28	3		5~12	8 / 10	-	30	22	3	6.6	10	16	3	20	M3	6							
	38						40	32															
	48			5~20	8~20 (8~15)	10	50	42				20	5	25	M4								
	50						52	44															
	58						60	52															
	60						62	54															
	75						77	69															
	80						82	74															
	95						97	89															
	100						102	94															
	50	4		5~20	8~20	10 12 15	52	42	4	8.8	12	24	6	30	M4 (M5) *1	8							
	60						62	52															
	80						82	72															
	100						102	92															
	120						122	112															
	60	5		5~20	8~20	10 12 15	62	50	5	11	15	27	6	30	M4 (M5) *1	10							
	80						82	70															
	100						102	90															
	120						122	110															
	140						142	130															

Wellenbohrungs-Ø 6.35 ist nur mit den Kennwerten H•P verfügbar. Werte in ( ) gelten für Form B.
Wellenbohrungs-Ø 9 ist für Kennwert N nicht verfügbar.
Die mit * gekennzeichneten Größen sind nur für Form B erhältlich. Form B
*1: Wenn der Wellen-Ø 15mm ist, dann ist die Stellschraube M5.

Bestell-beispiel

Teilenummer	-	Riemenradius	-	R	-	Spezifikation für Wellenbohrung, Innen-Ø
MBRDF30	-	1.5			-	H5
MBR60			-	2	-	N12

Liefer-zeit 8 Arbeitstage | Express A 2,00 EUR/Stück | S. 88
Expressgebühr von 5,40 EUR für 3 oder mehr identische Teile.
Für MBRFA und MBRDFA ab sofort auch mit Expressversand.

Preis
Mengenrabatt (Abgerundet auf einen Cent.) S. 87

Stückz.	1~9	10~14	15~19	20~30
Rabatt	€ Stückpreis	5%	10%	18%

Bei noch größeren Bestellmengen bitte gesondert anfragen.

Optionen

Teilenummer	-	Riemenradius	-	R	-	Spezifikation für Wellenbohrung, Innen-Ø	-	(DC)
MBRD40	-	1.5			-	H6	-	DC

Option	Schnitt am Außen-Ø
Opt.-Nr.	DC
Spez.	Verminderter Ø D1 durch Abschneiden. Bestellnummer DC

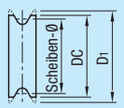

Passender Riemen-Ø	DC
2	PD+0.8
3	PD+1.2
4	PD+1.6
5	PD+1.8

Verfügbar nur bei Riemen-Ø 2, 3, 4 und 5.
Eine Oberflächenbehandlung in den bearbeiteten Bereichen ist nicht möglich.

Aufpreis	3,00

Rundriemenscheiben
-mit Klemmung-

CAD-Daten

RoHS

Ausführung Trapeznut	U-förmige Nut	M Werkstoff	S Oberflächenbehandlung: Nylon 6 (Glasfaser 30%)	A Zubehör
MBRDC	MBRC	1.1191/C45E	brüniert	Innensechskantschraube (x2) 1.7220/34CrMo4
MBRDAC	MBRAC	EN AW-5052/AlMg2.5	Alumit, weiß	Innensechskantschrauben (x2) Edelstahl

Die Toleranz d ist die Toleranz vor dem Einschlitzen.

Trapeznut
MBRDC
MBRDAC

U-förmige Nut
MBRC
MBRAC

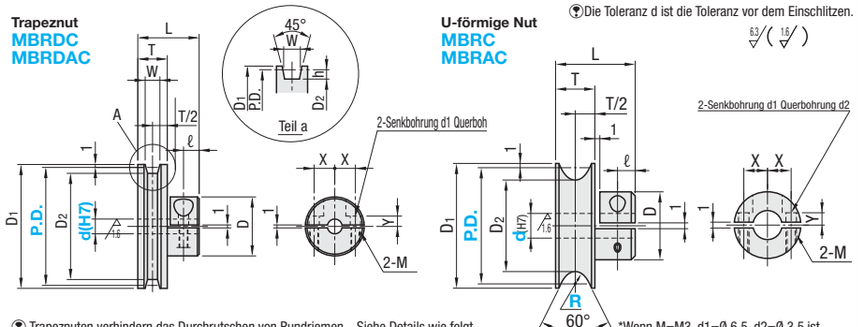

Trapeznuten verhindern das Durchrutschen von Rundriemen. Siehe Details wie folgt.
Der geschlitzte Bereich wird nicht klar eloxiert.

*Wenn M=M3, d1=Ø 6.5, d2=Ø 3.5 ist.
Wenn M=M4, d1=Ø 8, d2=Ø 4.5

Teilenummer Ausführung	Scheiben-Ø	Riemen-radius Trapez	R U-förmige Nut	d (H7)	D	D1	D2	H	W	L	T	ℓ	X	Y	M	Passender Riemen-Ø	€ Stückpreis MBRDC MBRC	MBRDAC MBRAC
Trapeznut MBRDC MBRDAC U-förmige Nut MBRC MBRAC	20	1		4 5	16	22	18	1	2.2	11	5	2.5	5	3	M3	2		
	30			4 5 6 6.35 8	20	32	28						7	3.5				
	40					42	38											
	30	1.5		5 6 6.35 8	20	32	27	1.5	3.3	16	10	2.5	7	3.5	M3	3		
	40					42	37											
	45			5 6 6.35 8 10 11 12	25	47	42			20		4.5	9	4.5	M4			
	60					62	57											
	23	2		5 6 6.35 8	20	25	19	2	4.4	16	10	2.5	7	3.5	M3	4		
	28					30	24											
	30					32	26											
	40					42	36											
	45			5 6 6.35 8 10 11 12	25	47	41			20		4.5	9	4.5	M4			
	48					50	44											
	60					62	56											
	80					82	76											
	28	2.5		5 6 6.35 8	20	30	23	2.5	5.5	16	10	2.5	7	3.5	M3	5		
	40			5 6 6.35 8 10 11 12	25	42	35			20		4.5	9	4.5	M4			
	48					50	43											
	50					52	45											
	60					62	55											
	75					77	70											
	80					82	75											
	28	3		5 6 6.35 8	20	30	22	3	6.6	16	10	2.5	7	3.5	M3	6		
	38			5 6 6.35		40	32						6.5					
	48			5 6 6.35 8 10 11 12	25	50	42			20		4.5	9	4.5	M4			
	50					52	44											
	58					60	52											
	60					62	54											
	75					77	69											
	95					97	89											
	100					102	94											

Bestell-beispiel

Teilenummer	-	Riemenradius	-	R	-	D
MBRDC30	-	2			-	5
MBRC60			-	2.5	-	6

Liefer-zeit 8 Arbeitstage | Express A 2,00 EUR/Stück | S. 88
Expressgebühr von 5,40 EUR für 3 oder mehr identische Teile.

Preis
Mengenrabatt (Auf einen Cent abgerundet). S. 87

Stückz.	1~9	10~14	15~19	20~30
Rabatt	€ Stückpreis	5%	10%	18%

Bei noch größeren Bestellmengen bitte gesondert anfragen.

Optionen Linke Seite

<Unterschiedliches Durchdrehmoment bei Trapez- und U-Profil-Nuten> *Index-Nummer im Vergleich zu U-Nuten als Basiswert (100)

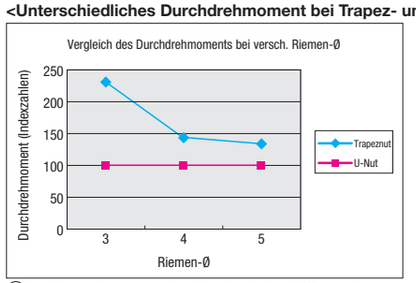

Prüfbedingungen
- Größe: Scheiben-Ø 60
- Material: Aluminiumlegierung EN AW-5052/AlMg2,5 , Oberflächenbehandlung: schwarz brüniert
- Riemen: MBT3, 4, 5 (siehe) S.1101

Trapeznutform | Form mit U-Nut

Das Durchdrehmoment wird mit einer Riemenscheibe mit Trapeznut verbessert, da sie die Riemen an drei Oberflächen kontaktiert, während eine Riemenscheibe mit U-Nut die Riemen nur an einer Oberfläche berührt.

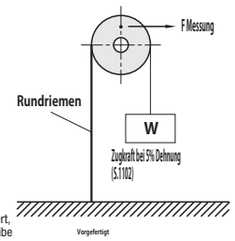

Die Werte dienen nur dem Vergleich. Die Differenz kann je nach Umgebungsbedingungen verschieden sein.