Schnellspanner/doppelte Ausführung

Price Reduction bis zu 20%

-Vertikale Spannrichtung, vertikaler Griff · doppelte Ausführung (Grundplatte mit Flansch)/langer Spannarm (Grundplatte mit Flansch-

CAD-Daten

Vertikale Spannrichtung, vertikaler Griff, doppelte Ausführung (Grundplatte mit Flansch)

(in Spannstellung)

RoHS

Teilenummer	MC05-1
Hauptwerkstoff	1.0038/S235JR
Oberflächenbehandlung	chromatiert (III-wertig)
Klemmkraft (N)	800~1500
Gewicht (g)	2000
Spannbreite (mm)	-40~80
Spannlänge (mm)	60
Öffnungswinkel Spannarm	140°
Öffnungswinkel Spannhebel	74°
Zubehör	Schraube mit Gummikopf Werkstoff NBR Härte Shore A70
€ Stückpreis	

Einzelteile, doppelte Ausführung

RoHS

Teilenummer	FTK
Hauptwerkstoff	1.0038/S235JR
Oberflächenbehandlung	chromatiert (III-wertig)
Gewicht (g)	550
Armbreite des aufnehmenden Schnellspanners	max. 22 Min. 16
Spannbreite (mm)	40~70
Spannlänge (mm)	17
€ Stückpreis	

MC05-1

1N=0.101972kgf

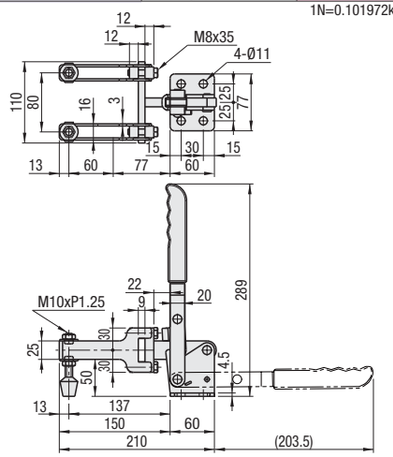

FTK

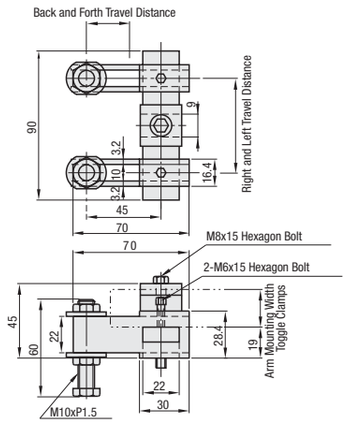

Vertikale Spannrichtung, vertikaler Griff, langer Spannarm (Grundplatte mit Flansch)

(in Spannstellung)

RoHS

Teilenummer	MC06-1
Hauptwerkstoff	1.0038/S235JR
Oberflächenbehandlung	chromatiert (III-wertig)
Klemmkraft (N)	1000~3700
Gewicht (g)	1500
Öffnungswinkel Spannarm	110°
Öffnungswinkel Spannhebel	90°
Zubehör	Stahlschraube
€ Stückpreis	

Vertikale Spannrichtung, vertikaler Griff, langer Spannarm, klein (Grundplatte mit Flansch)

(in Spannstellung)

Teilenummer	LN2BS
Hauptwerkstoff	1.0038/S235JR
Oberflächenbehandlung	JIS STKM Glänzend chromatiert
Klemmkraft (N)	294~980
Gewicht (g)	500
Öffnungswinkel Spannarm	140°
Öffnungswinkel Spannhebel	90°
Zubehör	Stahlschraube
€ Stückpreis	

MC06-1

1N=0.101972kgf

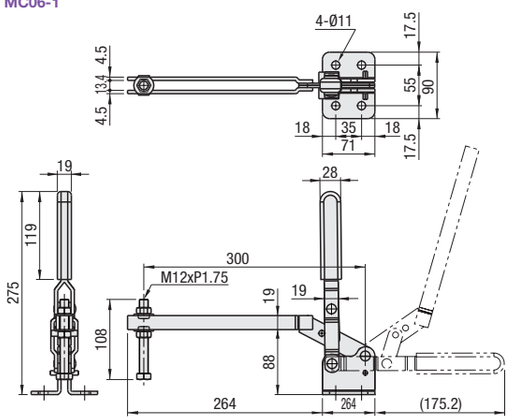

LN2BS

1N=0.101972kgf

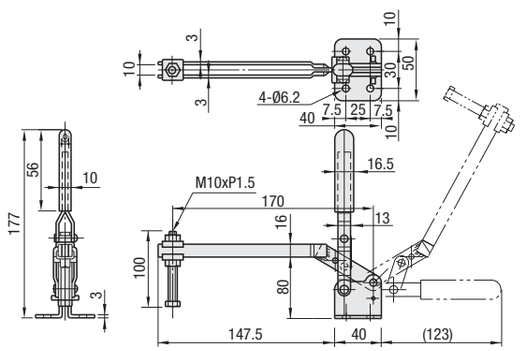

Bestell-beispiel

Teilenummer
MC06-1 FTK

Liefer-zeit: 6 Arbeitstage / 2 Arbeitstage S.87

Preis

Mengenrabatt (Abgerundet auf einen Cent.) S.87

Stückzahl	1~19	20~34	35~49	50~100
Rabatt	€ Stückpreis	5%	10%	18%

Bei noch größeren Bestellmengen bitte gesondert anfragen.

S.87

Beispiel

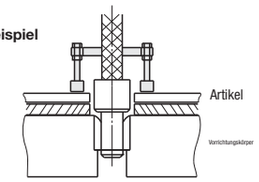

Er kann beide Seiten eines Prüfstifts halten.

Add. Spec.

Schnellspanner

-Seitendruck-Ausführung (Grundplatte mit Flansch)-

Price Reduction bis zu 20%

CAD-Daten

Merkmal: MC07-S3 ist die Edelstahlausführung von MC07-3.

Seitendruck-Ausführung (Grundplatte mit Flansch)

(in Spannstellung)

RoHS * Spannwelle: vernickelt

Teilenummer	MC07-1
Hauptwerkstoff	1.0038/S235JR
Oberflächenbehandlung	* chromatiert (III-wertig)
Spannweg (mm)	13.6
Klemmkraft (N)	490
Öffnungswinkel Spannhebel	93°
Gewicht (g)	70
Zubehör	Stahlschraube
€ Stückpreis	

Seitendruck-Ausführung (Grundplatte mit Flansch)

(in Spannstellung)

RoHS * Spannwelle: vernickelt

Teilenummer	MC07-2
Hauptwerkstoff	1.0038/S235JR
Oberflächenbehandlung	* chromatiert (III-wertig)
Spannweg (mm)	10
Klemmkraft (N)	500
Öffnungswinkel Spannhebel	66°
Gewicht (g)	100
Zubehör	Stahlschraube
€ Stückpreis	

Seitendruck-Ausführung (Grundplatte mit Flansch)

(in Spannstellung)

RoHS * Spannwelle: vernickelt

Teilenummer	MC07-3	MC07-S3
Hauptwerkstoff	1.0038/S235JR	1.4301/X5CrNi18-10
Oberflächenbehandlung	* chromatiert (III-wertig)	–
Spannweg (mm)	30	
Klemmkraft (N)	1960	
Öffnungswinkel Spannhebel	140°	
Gewicht (g)	370	
Zubehör	Stahlschraube	Edelstahlschraube
€ Stückpreis		

MC07-1

1N=0.101972kgf

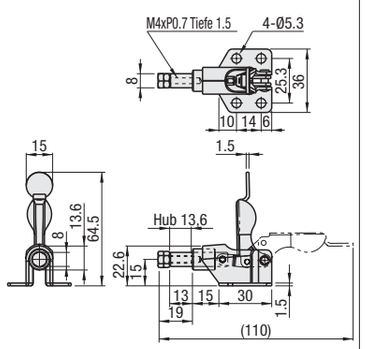

MC07-2

1N=0.101972kgf

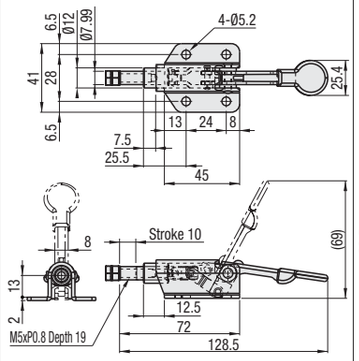

MC07-3
MC07-S3 (Edelstahl)

1N=0.101972kgf

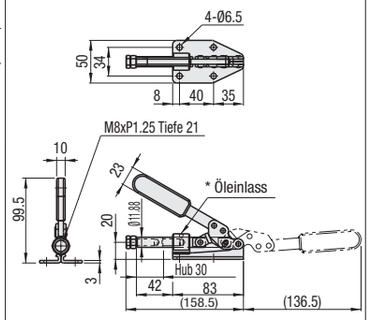

* Ausführung mit Edelstahlschraube ohne Öleinlass.

Seitendruck-Ausführung (Grundplatte mit Flansch)

(in Spannstellung)

RoHS * Spannwelle: vernickelt

Teilenummer	MC07-4
Hauptwerkstoff	1.0038/S235JR
Oberflächenbehandlung	* chromatiert (III-wertig)
Spannweg (mm)	12
Klemmkraft (N)	1568
Öffnungswinkel Spannhebel	45°
Gewicht (g)	460
Zubehör	Stahlschraube
€ Stückpreis	

Seitendruck-Ausführung (Grundplatte mit Flansch)

(in Spannstellung)

RoHS * Spannwelle: vernickelt

Teilenummer	MC07-5
Hauptwerkstoff	1.0038/S235JR
Oberflächenbehandlung	* chromatiert (III-wertig)
Spannweg (mm)	12
Klemmkraft (N)	1600
Öffnungswinkel Spannhebel	45°
Gewicht (g)	450
Zubehör	Stahlschraube
€ Stückpreis	

Seitendruck-Ausführung (Grundplatte mit Flansch)

(in Spannstellung)

RoHS * Spannwelle: vernickelt

Teilenummer	MC07-6
Hauptwerkstoff	1.0038/S235JR
Oberflächenbehandlung	* chromatiert (III-wertig)
Spannweg (mm)	30
Klemmkraft (N)	1960
Öffnungswinkel Spannhebel	190°
Gewicht (g)	390
Zubehör	Stahlschraube
€ Stückpreis	

MC07-4

1N=0.101972kgf

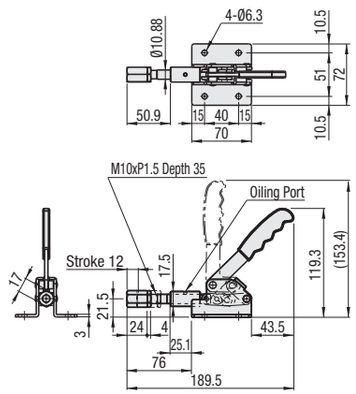

MC07-5

1N=0.101972kgf

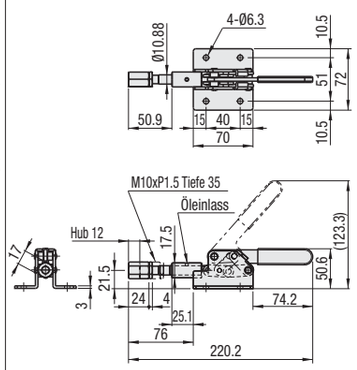

MC07-6

1N=0.101972kgf

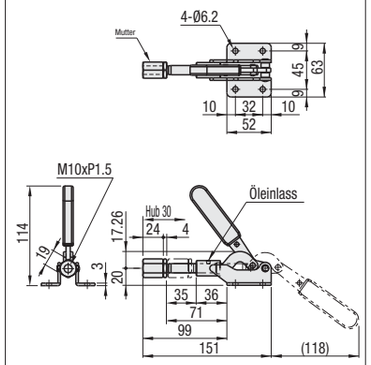

Bestell-beispiel

Teilenummer
MC07-3

Liefer-zeit: 6 Arbeitstage / 2 Arbeitstage S.87

Preis

Mengenrabatt (Abgerundet auf einen Cent.) S.87

Stückzahl	1~19	20~34	35~49	50~100
Rabatt	€ Stückpreis	5%	10%	18%

Bei noch größeren Bestellmengen bitte gesondert anfragen.