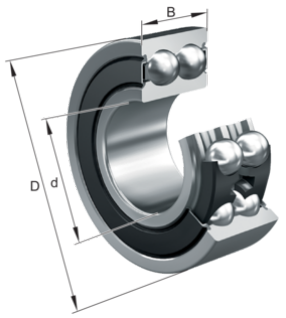

FAG

X-life

★ 3308-BD-XL-2HRS-TVH

Schrägkugellager

Schaeffler Material-Nummer:
0623707310000

★ Vorzugsprodukt

Schrägkugellager 33..-BD-XL-2HRS-TVH, zweireihig, X-life, Dichtscheiben, Kunststoffkäfig

Technische Informationen

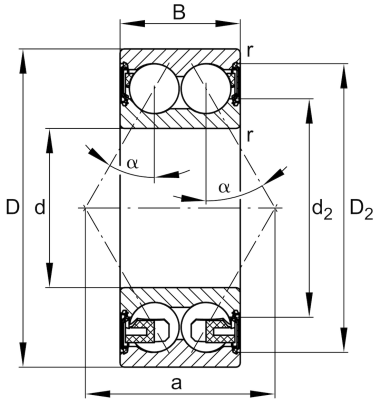

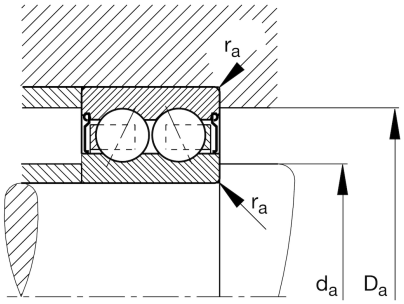

Temperaturbereich

T_{min}	-20 °C	Betriebstemperatur min.
T_{max}	110 °C	Betriebstemperatur max.
	0,985 kg	Gewicht

Hauptabmessungen und Leistungsdaten

d	40 mm	Bohrungsdurchmesser
D	90 mm	Außendurchmesser
B	36,5 mm	Breite
C_r	67.000 N	Dynamische Tragzahl, radial
C_{0r}	48.500 N	Statische Tragzahl, radial
C_{ur}	3.350 N	Ermüdungsgrenzbelastung, radial
n_G	6.000 1/min	Grenzdrehzahl

Abmessungen

r_{min}	1,5 mm	Minimaler Kantenabstand
D_2	79,9 mm	Kaliberdurchmesser des Außenrings
d_2	56,8 mm	Kaliberdurchmesser des Innenrings
a	53,1 mm	Abstand Druckkegelspitze
α	30 °	Druckwinkel

Anschlußmaße

$d_{a\,min}$	49 mm	Minimaler Durchmesser der Wellenschulter
$D_{a\,max}$	81 mm	Maximaler Durchmesser der Gehäuseschulter
$r_{a\,max}$	1,5 mm	Maximaler Hohlkehlradius

Das Datenblatt beinhaltet nur eine Übersicht über die Abmessungen und der Tragzahl des ausgewählten Produkts. Bitte beachten Sie die weitere Dokumentation zu diesem Produkt. Für weitere Informationen benutzen Sie bitte folgenden Link auf unserer Website: contact form