SCHAEFFLER

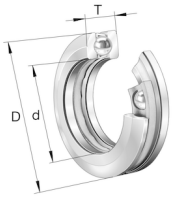

FAG

53216

Axial-Rillenkugellager

Schaeffler Material-Nummer:
0190070940000

Vorzugsprodukt

Axial-Rillenkugellager 532, einseitig wirkend, mit kugeliger Gehäusescheibe, Stahlblechkäfig

Technische Informationen

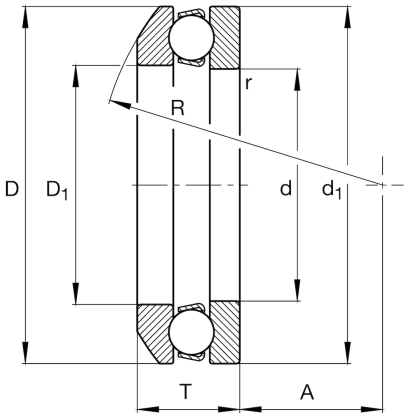

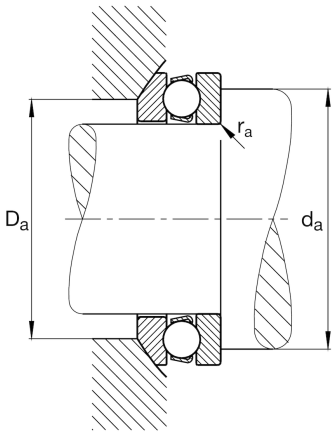

Temperaturbereich

T_{min}	-30 °C	Betriebstemperatur min.
T_{max}	150 °C	Betriebstemperatur max.
	0,876 kg	Gewicht

Hauptabmessungen und Leistungsdaten

d	80 mm	Bohrungsdurchmesser
D	115 mm	Außendurchmesser
T	29,5 mm	Höhe
C_a	75.000 N	dynamische Tragzahl, axial
C_{0a}	191.000 N	statische Tragzahl, axial
C_{ua}	8.800 N	Ermüdungsgrenzbelastung, axial
n_G	3.700 1/min	Grenzdrehzahl
$n_{\vartheta r}$	3.950 1/min	Bezugsdrehzahl

Abmessungen

r_{min}	1 mm	Minimaler Kantenabstand
D_1	82 mm	Innendurchmesser Gehäusescheibe
d_1	115 mm	Borddurchmesser Wellenscheibe
R	90 mm	Radius kugelige Gehäusescheibe
A	46 mm	Mittelpunktabstand
T_1	33 mm	Höhe mit Unterlagscheibe

Anschlußmaße

$d_{a\,min}$	101 mm	Minimaler Anlagedurchmesser Wellenschulter
$D_{a\,max}$	98 mm	Maximaler Durchmesser der Gehäuseschulter
$r_{a\,max}$	1 mm	Maximaler Freistichradius

Zusätzliche Informationen

A	0,23	Minimallast-Faktor
	U216	Unterlagscheibe

Das Datenblatt beinhaltet nur eine Übersicht über die Abmessungen und der Tragzahl des ausgewählten Produkts. Bitte beachten Sie die weitere Dokumentation zu diesem Produkt. Für weitere Informationen benutzen Sie bitte folgenden Link auf unserer Website: contact form