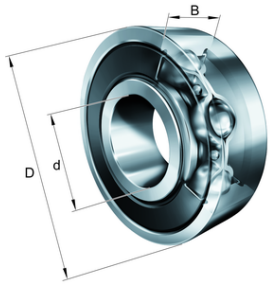

FAG

★ 6204-C-2HRS

Rillenkugellager

Schaeffler Material-Nummer:
0621565860000

★ Vorzugsprodukt

Rillenkugellager 62..-C-2HRS, einreihig, Generation C, Dichtscheiben, Stahlblechkäfig

Technische Informationen

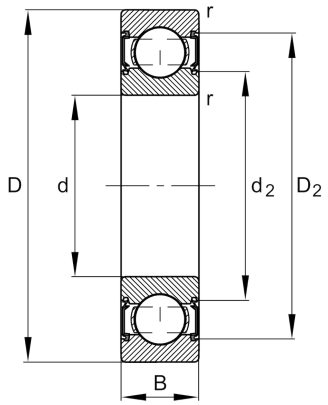

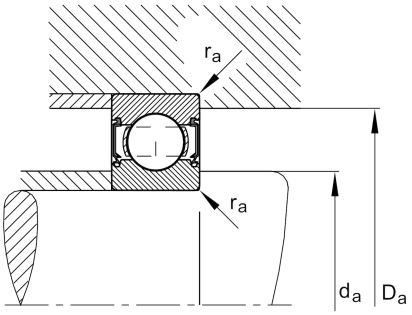

Temperaturbereich

T_{min}	-20 °C	Betriebstemperatur min.
T_{max}	110 °C	Betriebstemperatur max.
	0,102 kg	Gewicht

Hauptabmessungen und Leistungsdaten

d	20 mm	Bohrungsdurchmesser
D	47 mm	Außendurchmesser
B	14 mm	Breite
C_r	14.700 N	Dynamische Tragzahl, radial
C_{0r}	6.600 N	Statische Tragzahl, radial
C_{ur}	455 N	Ermüdungsgrenzbelastung, radial
n_G	14.500 1/min	Grenzdrehzahl

Abmessungen

r_{min}	1 mm	Minimaler Kantenabstand
D_2	41,4 mm	Kaliberdurchmesser des Außenrings
d_2	26,6 mm	Kaliberdurchmesser des Innenrings

Anschlußmaße

$d_{a\,min}$	25,6 mm	Minimaler Durchmesser der Wellenschulter
$D_{a\,max}$	41,4 mm	Maximaler Durchmesser der Gehäuseschulter
$r_{a\,max}$	1 mm	Maximaler Hohlkehlradius

Berechnungsfaktoren

f_0	13,1	Berechnungsfaktor

Das Datenblatt beinhaltet nur eine Übersicht über die Abmessungen und der Tragzahl des ausgewählten Produkts. Bitte beachten Sie die weitere Dokumentation zu diesem Produkt. Für weitere Informationen benutzen Sie bitte folgenden Link auf unserer Website: contact form