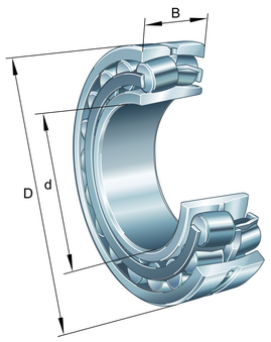


FAG

X-life

# ★ 23044-BE-XL-K

Pendelrollenlager

Schaeffler Material-Nummer:
0617172310000

★ Vorzugsprodukt

Pendelrollenlager 230..-E1-K, Hauptabmessungen nach DIN 635-2, mit kegeliger Bohrung, Kegel 1:12

## Technische Informationen

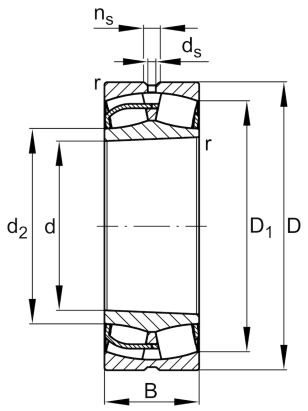


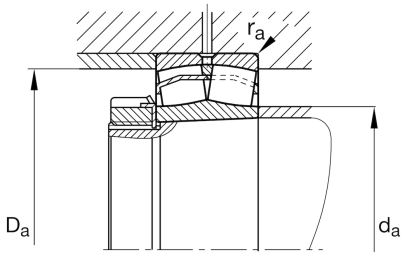


### Temperaturbereich

| | | |
|---|---|---|
| $T_{min}$ | -30 °C | Betriebstemperatur min. |
| $T_{max}$ | 200 °C | Betriebstemperatur max. |
| | 28,385 kg | Gewicht |

### Hauptabmessungen und Leistungsdaten

| | | |
|---|---|---|
| d | 220 mm | Bohrungsdurchmesser |
| D | 340 mm | Außendurchmesser |
| B | 90 mm | Breite |
| $C_r$ | 1.260.000 N | Dynamische Tragzahl, radial |
| $C_{0r}$ | 1.900.000 N | Statische Tragzahl, radial |
| $C_{ur}$ | 182.000 N | Ermüdungsgrenzbelastung, radial |
| $n_G$ | 2.230 1/min | Grenzdrehzahl |
| $n_{\vartheta r}$ | 1.450 1/min | Bezugsdrehzahl |

### Abmessungen

| | | |
|---|---|---|
| $r_{min}$ | 3 mm | Minimaler Kantenabstand |
| $D_1$ | 304,5 mm | Bohrungsdurchmesser des Außenringes |
| $d_2$ | 248,8 mm | Laufbahndurchmesser des Innenringes |
| $d_s$ | 8 mm | Durchmesser Schmierbohrung |
| $n_s$ | 15 mm | Schmiernutbreite |

### Anschlußmaße

| | | |
|---|---|---|
| $d_{a\,min}$ | 232,4 mm | Minimaler Anlagedurchmesser Wellenschulter |
| $d_{a\,max}$ | 247 mm | Maximaler Durchmesser der Wellenschulter |
| $D_{a\,max}$ | 327,6 mm | Maximaler Durchmesser der Gehäuseschulter |
| $r_{a\,max}$ | 2,5 mm | Maximaler Freistichradius |
| $d_{b\,min}$ | 231 mm | Minimaler Freiraum-Ø für Hülse |
| $B_{a\,min}$ | 12 mm | Minimale Freiraumbreite für Hülse |

Das Datenblatt beinhaltet nur eine Übersicht über die Abmessungen und der Tragzahl des ausgewählten Produkts. Bitte beachten Sie die weitere Dokumentation zu diesem Produkt. Für weitere Informationen benutzen Sie bitte folgenden Link auf unserer Website: contact form

SCHAEFFLER

## Zusätzliche Informationen

| | | |
|---|---|---|
| | H3044X | Spannhülse |
| e | 0,24 | Grenzwert für Fa/Fr für die Anwendbarkeit der versch. Werte der Faktoren X und Y |
| $Y_1$ | 2,81 | Dynamischer Axiallastfaktor |
| | AH3044G | Abziehhülse |
| $Y_2$ | 4,19 | Dynamischer Axiallastfaktor |
| $Y_0$ | 2,75 | Statischer Axiallastfaktor |

Das Datenblatt beinhaltet nur eine Übersicht über die Abmessungen und der Tragzahl des ausgewählten Produkts. Bitte beachten Sie die weitere Dokumentation zu diesem Produkt. Für weitere Informationen benutzen Sie bitte folgenden Link auf unserer Website: contact form