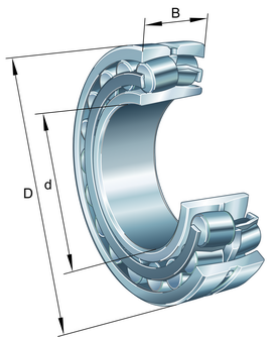

FAG

X-life

★ 23244-BE-XL-K

Pendelrollenlager

Schaeffler Material-Nummer:
0661494280000

★ Vorzugsprodukt

Pendelrollenlager 232..-E1-K, Hauptabmessungen nach DIN 635-2, mit kegeliger Bohrung, Kegel 1:12

Technische Informationen

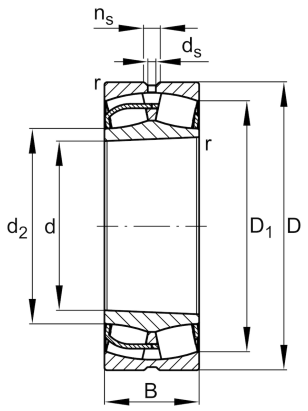

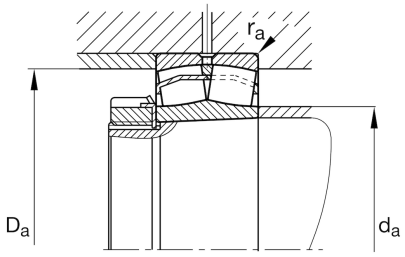

Temperaturbereich

T_{min}	-30 °C	Betriebstemperatur min.
T_{max}	200 °C	Betriebstemperatur max.
	75,46 kg	Gewicht

Hauptabmessungen und Leistungsdaten

d	220 mm	Bohrungsdurchmesser
D	400 mm	Außendurchmesser
B	144 mm	Breite
C_r	2.380.000 N	Dynamische Tragzahl, radial
C_{0r}	3.300.000 N	Statische Tragzahl, radial
C_{ur}	270.000 N	Ermüdungsgrenzbelastung, radial
n_G	1.700 1/min	Grenzdrehzahl
$n_{\vartheta r}$	880 1/min	Bezugsdrehzahl

Abmessungen

r_{min}	4 mm	Minimaler Kantenabstand
D_1	338 mm	Bohrungsdurchmesser des Außenringes
d_2	255,8 mm	Laufbahndurchmesser des Innenringes
d_s	9,5 mm	Durchmesser Schmierbohrung
n_s	17,7 mm	Schmiernutbreite

Anschlußmaße

$d_{a\,min}$	237 mm	Minimaler Anlagedurchmesser Wellenschulter
$d_{a\,max}$	259 mm	Maximaler Durchmesser der Wellenschulter
$D_{a\,max}$	383 mm	Maximaler Durchmesser der Gehäuseschulter
$r_{a\,max}$	3 mm	Maximaler Freistichradius
$d_{b\,min}$	236 mm	Minimaler Freiraum-Ø für Hülse
$B_{a\,min}$	11 mm	Minimale Freiraumbreite für Hülse

Das Datenblatt beinhaltet nur eine Übersicht über die Abmessungen und der Tragzahl des ausgewählten Produkts. Bitte beachten Sie die weitere Dokumentation zu diesem Produkt. Für weitere Informationen benutzen Sie bitte folgenden Link auf unserer Website: contact form

SCHAEFFLER

Zusätzliche Informationen

	H2344X	Spannhülse
e	0,36	Grenzwert für Fa/Fr für die Anwendbarkeit der versch. Werte der Faktoren X und Y
Y_1	1,9	Dynamischer Axiallastfaktor
	AH2344	Abziehhülse
Y_2	2,83	Dynamischer Axiallastfaktor
Y_0	1,86	Statischer Axiallastfaktor

Das Datenblatt beinhaltet nur eine Übersicht über die Abmessungen und der Tragzahl des ausgewählten Produkts. Bitte beachten Sie die weitere Dokumentation zu diesem Produkt. Für weitere Informationen benutzen Sie bitte folgenden Link auf unserer Website: contact form