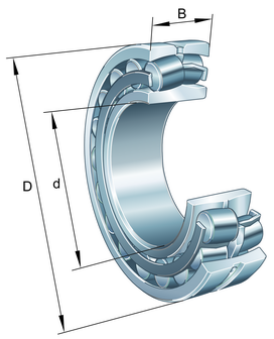

FAG

X-life

★ 23226-E1-XL-TVPB

Pendelrollenlager

Schaeffler Material-Nummer:
0190016490000

Pendelrollenlager 232..-E1,
Hauptabmessungen nach DIN 635-2

★ Vorzugsprodukt

Technische Informationen

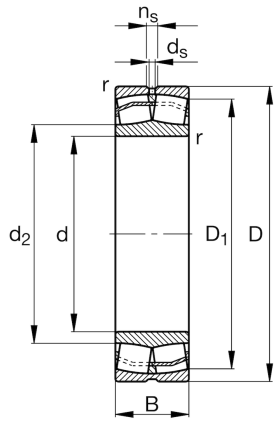

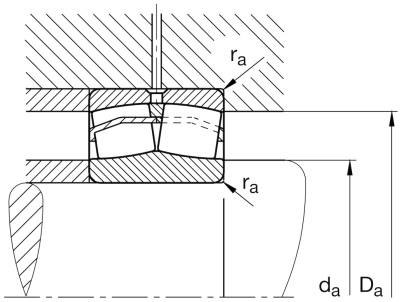

Temperaturbereich

T_{min}	-30 °C	Betriebstemperatur min.
T_{max}	120 °C	Betriebstemperatur max.
	13,306 kg	Gewicht

Hauptabmessungen und Leistungsdaten

d	130 mm	Bohrungsdurchmesser
D	230 mm	Außendurchmesser
B	80 mm	Breite
C_r	910.000 N	Dynamische Tragzahl, radial
C_{0r}	1.150.000 N	Statische Tragzahl, radial
C_{ur}	91.000 N	Ermüdungsgrenzbelastung, radial
n_G	2.850 1/min	Grenzdrehzahl
$n_{\vartheta r}$	1.740 1/min	Bezugsdrehzahl

Abmessungen

r_{min}	3 mm	Minimaler Kantenabstand
D_1	199,3 mm	Bohrungsdurchmesser des Aussenringes
d_2	150 mm	Laufbahndurchmesser des Innenringes
d_s	4,8 mm	Durchmesser Schmierbohrung
n_s	9,5 mm	Schmiernutbreite

Anschlußmaße

$d_{a\,min}$	144 mm	Minimaler Anlagedurchmesser Wellenschulter
$D_{a\,max}$	216 mm	Maximaler Durchmesser der Gehäuseschulter
$r_{a\,max}$	2,5 mm	Maximaler Freistichradius

Das Datenblatt beinhaltet nur eine Übersicht über die Abmessungen und der Tragzahl des ausgewählten Produkts. Bitte beachten Sie die weitere Dokumentation zu diesem Produkt. Für weitere Informationen benutzen Sie bitte folgenden Link auf unserer Website: contact form

SCHAEFFLER

Zusätzliche Informationen

e	0,33	Grenzwert für Fa/Fr für die Anwendbarkeit der versch. Werte der Faktoren X und Y
Y_1	2,07	Dynamischer Axiallastfaktor
Y_2	3,09	Dynamischer Axiallastfaktor
Y_0	2,03	Statischer Axiallastfaktor

Das Datenblatt beinhaltet nur eine Übersicht über die Abmessungen und der Tragzahl des ausgewählten Produkts. Bitte beachten Sie die weitere Dokumentation zu diesem Produkt. Für weitere Informationen benutzen Sie bitte folgenden Link auf unserer Website: contact form