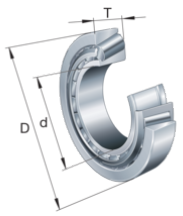

FAG

★ 32308-A

Kegelrollenlager

Schaeffler Material-Nummer:
0167129780000

★ Vorzugsprodukt

Kegelrollenlager 323, Hauptabmessungen nach DIN ISO 355 / DIN 720, zerlegbar, angestellt oder paarweise

Technische Informationen

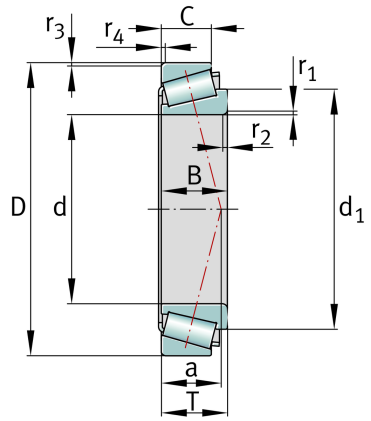

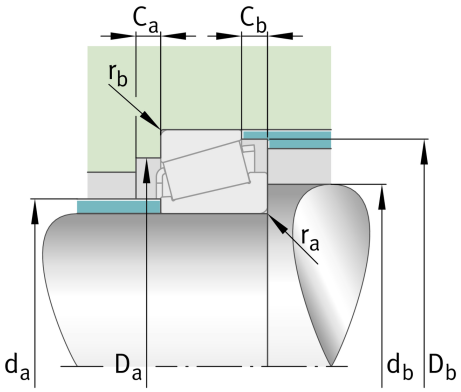

Temperaturbereich

T_{min}	-30 °C	Betriebstemperatur min.
T_{max}	120 °C	Betriebstemperatur max.
	1,077 kg	Gewicht

Hauptabmessungen und Leistungsdaten

d	40 mm	Bohrungsdurchmesser
D	90 mm	Außendurchmesser
B	33 mm	Breite des Innenringes
C	27 mm	Breite des Außenringes
T	35,25 mm	Breite des Lagers
C_r	120.000 N	Dynamische Tragzahl, radial
C_{0r}	146.000 N	Statische Tragzahl, radial
C_{ur}	18.300 N	Ermüdungsgrenzbelastung, radial
n_G	8.300 1/min	Grenzdrehzahl
$n_{\vartheta r}$	5.700 1/min	Thermische Bezugsdrehzahl

Abmessungen

$r_{1, 2\ min}$	2 mm	Minimaler Kantenabstand an der breiten Stirnseite des Innenringes
$r_{3, 4\ min}$	1,5 mm	Minimaler Kantenabstand an der breiten Stirnseite des Außenringes
a	23 mm	Abstand Druckkegelspitze
d_1	63,3 mm	Führungsborddurchmesser des Innenringes

Das Datenblatt beinhaltet nur eine Übersicht über die Abmessungen und der Tragzahl des ausgewählten Produkts. Bitte beachten Sie die weitere Dokumentation zu diesem Produkt. Für weitere Informationen benutzen Sie bitte folgenden Link auf unserer Website: contact form

SCHAEFFLER

Anschlußmaße

$d_{a\ max}$	50 mm	Maximaler Durchmesser der Wellenschulter
$d_{b\ min}$	49 mm	Minimaler Durchmesser der Wellenschulter
$D_{a\ min}$	73 mm	Minimaler Durchmesser der Gehäuseschulter
$D_{a\ max}$	81 mm	Maximaler Durchmesser der Gehäuseschulter
$D_{b\ min}$	82 mm	Minimaler Durchmesser der Gehäuseschulter
$C_{a\ min}$	4 mm	Minimaler axialer Freiraum
$C_{b\ min}$	8 mm	Minimaler axialer Freiraum
$r_{a\ max}$	2 mm	Maximaler Hohlkehlradius an der Welle
$r_{b\ max}$	1,5 mm	Maximaler Hohlkehlradius am Gehäuse

Berechnungsfaktoren

	T2FD040	Vergleichsbezeichnung nach ISO 10317 und ISO 355
e	0,35	Grenzwert für Fa/Fr für die Anwendbarkeit der versch. Werte der Faktoren X und Y
Y	1,74	Dynamischer Axiallastfaktor
Y_0	0,96	Statischer Axiallastfaktor

Das Datenblatt beinhaltet nur eine Übersicht über die Abmessungen und der Tragzahl des ausgewählten Produkts. Bitte beachten Sie die weitere Dokumentation zu diesem Produkt. Für weitere Informationen benutzen Sie bitte folgenden Link auf unserer Website: contact form