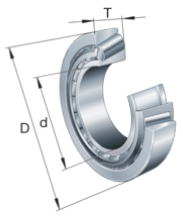

FAG

KHM88542-HM88510

Kegelrollenlager

Schaeffler Material-Nummer:
0192017100000

Kegelrollenlager K-SERIES, 1-reihig

Vorzugsprodukt

Technische Informationen

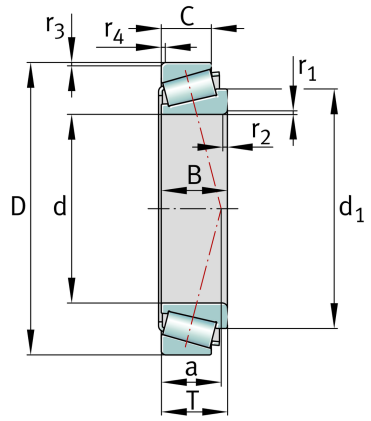

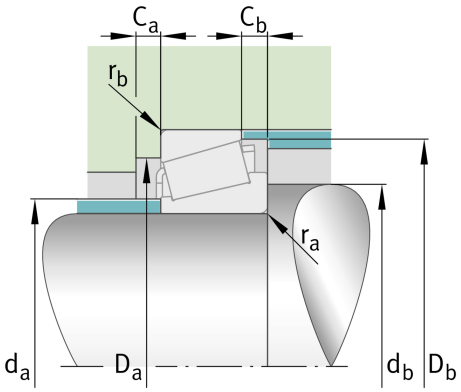

Temperaturbereich

T_{min}	-30 °C	Betriebstemperatur min.
T_{max}	120 °C	Betriebstemperatur max.
	0,641 kg	Gewicht

Hauptabmessungen und Leistungsdaten

d	31,75 mm	Bohrungsdurchmesser
D	73,025 mm	Außendurchmesser
B	27,782 mm	Breite des Innenringes
C	23,02 mm	Breite des Außenringes
T	29,37 mm	Breite des Lagers
C_r	72.000 N	Dynamische Tragzahl, radial
C_{0r}	97.000 N	Statische Tragzahl, radial
C_{ur}	12.400 N	Ermüdungsgrenzbelastung, radial
n_G	9.900 1/min	Grenzdrehzahl

Abmessungen

$r_{1, 2\ min}$	1,3 mm	Minimaler Kantenabstand an der breiten Stirnseite des Innenringes
$r_{3, 4\ min}$	3,3 mm	Minimaler Kantenabstand an der breiten Stirnseite des Außenringes
a	24 mm	Abstand Druckkegelspitze
d_1	58 mm	Führungsborddurchmesser des Innenringes

Anschlußmaße

$d_{a\ max}$	42,6 mm	Maximaler Durchmesser der Wellenschulter
$d_{b\ min}$	45,5 mm	Minimaler Durchmesser der Wellenschulter
$D_{a\ min}$	59 mm	Minimaler Durchmesser der Gehäuseschulter
$D_{b\ min}$	70 mm	Minimaler Durchmesser der Gehäuseschulter
$C_{a\ min}$	4 mm	Minimaler axialer Freiraum
$C_{b\ min}$	6 mm	Minimaler axialer Freiraum
$r_{a\ max}$	1,3 mm	Maximaler Hohlkehlradius an der Welle
$r_{b\ max}$	3,3 mm	Maximaler Hohlkehlradius am Gehäuse

Das Datenblatt beinhaltet nur eine Übersicht über die Abmessungen und der Tragzahl des ausgewählten Produkts. Bitte beachten Sie die weitere Dokumentation zu diesem Produkt. Für weitere Informationen benutzen Sie bitte folgenden Link auf unserer Website: contact form

SCHAEFFLER

Berechnungsfaktoren

e	0,55	Grenzwert für Fa/Fr für die Anwendbarkeit der versch. Werte der Faktoren X und Y
Y	1,1	Dynamischer Axiallastfaktor
Y_0	0,6	Statischer Axiallastfaktor

Das Datenblatt beinhaltet nur eine Übersicht über die Abmessungen und der Tragzahl des ausgewählten Produkts. Bitte beachten Sie die weitere Dokumentation zu diesem Produkt. Für weitere Informationen benutzen Sie bitte folgenden Link auf unserer Website: contact form