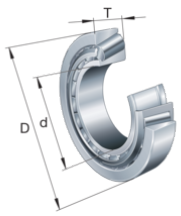


FAG

# ★ 32052-X-XL

Kegelrollenlager

Schaeffler Material-Nummer:
0777494480000

★ Vorzugsprodukt

Kegelrollenlager 320, Hauptabmessungen nach DIN ISO 355 / DIN 720, zerlegbar, angestellt oder paarweise

X-life

## Technische Informationen

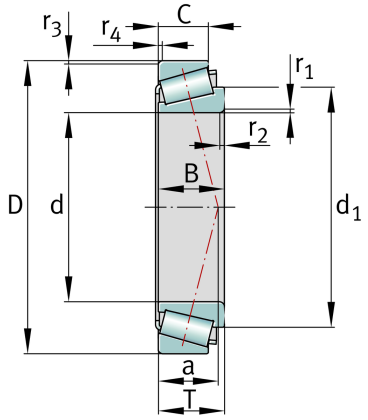


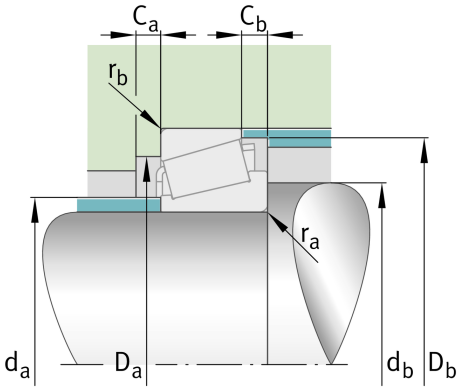


### Temperaturbereich

| | | |
|---|---|---|
| $T_{min}$ | -30 °C | Betriebstemperatur min. |
| $T_{max}$ | 200 °C | Betriebstemperatur max. |
| | 37,8 kg | Gewicht |

### Hauptabmessungen und Leistungsdaten

| | | |
|---|---|---|
| d | 260 mm | Bohrungsdurchmesser |
| D | 400 mm | Außendurchmesser |
| B | 87 mm | Breite des Innenringes |
| C | 65 mm | Breite des Außenringes |
| T | 87 mm | Breite des Lagers |
| $C_r$ | 1.360.000 N | Dynamische Tragzahl, radial |
| $C_{0r}$ | 2.140.000 N | Statische Tragzahl, radial |
| $C_{ur}$ | 260.000 N | Ermüdungsgrenzbelastung, radial |
| $n_G$ | 1.760 1/min | Grenzdrehzahl |
| $n_{\vartheta r}$ | 910 1/min | Thermische Bezugsdrehzahl |

### Abmessungen

| | | |
|---|---|---|
| $r_{1, 2\ min}$ | 5 mm | Minimaler Kantenabstand an der breiten Stirnseite des Innenringes |
| $r_{3, 4\ min}$ | 4 mm | Minimaler Kantenabstand an der breiten Stirnseite des Außenringes |
| a | 86 mm | Abstand Druckkegelspitze |
| $d_1$ | 327,5 mm | Führungsborddurchmesser des Innenringes |

Das Datenblatt beinhaltet nur eine Übersicht über die Abmessungen und der Tragzahl des ausgewählten Produkts. Bitte beachten Sie die weitere Dokumentation zu diesem Produkt. Für weitere Informationen benutzen Sie bitte folgenden Link auf unserer Website: contact form

SCHAEFFLER

## Anschlußmaße

| | | |
|---|---|---|
| $d_{a\ max}$ | 287 mm | Maximaler Durchmesser der Wellenschulter |
| $d_{b\ min}$ | 278 mm | Minimaler Durchmesser der Wellenschulter |
| $D_{a\ min}$ | 352 mm | Minimaler Durchmesser der Gehäuseschulter |
| $D_{a\ max}$ | 382 mm | Maximaler Durchmesser der Gehäuseschulter |
| $D_{b\ min}$ | 383 mm | Minimaler Durchmesser der Gehäuseschulter |
| $C_{a\ min}$ | 14 mm | Minimaler axialer Freiraum |
| $C_{b\ min}$ | 22 mm | Minimaler axialer Freiraum |
| $r_{a\ max}$ | 5 mm | Maximaler Hohlkehlradius an der Welle |
| $r_{b\ max}$ | 4 mm | Maximaler Hohlkehlradius am Gehäuse |

## Berechnungsfaktoren

| | | |
|---|---|---|
| | T4FC260 | Vergleichsbezeichnung nach ISO 10317 und ISO 355 |
| e | 0,43 | Grenzwert für Fa/Fr für die Anwendbarkeit der versch. Werte der Faktoren X und Y |
| Y | 1,38 | Dynamischer Axiallastfaktor |
| $Y_0$ | 0,76 | Statischer Axiallastfaktor |

Das Datenblatt beinhaltet nur eine Übersicht über die Abmessungen und der Tragzahl des ausgewählten Produkts. Bitte beachten Sie die weitere Dokumentation zu diesem Produkt. Für weitere Informationen benutzen Sie bitte folgenden Link auf unserer Website: contact form