FAG

N1007-D-K-TVP-SP-XL

Zylinderrollenlager

Schaeffler Material-Nummer:
0877219100000

Hochgenauigkeits-Zylinderrollenlager N10..-D-K-TVP-SP, Loslager, mit kegeliger Bohrung, Kegel 1:12, zerlegbar, mit Käfig

X-life

Technische Informationen

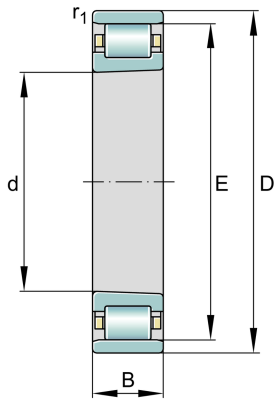

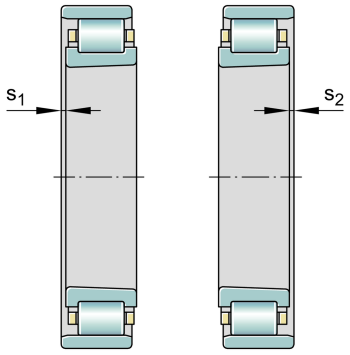

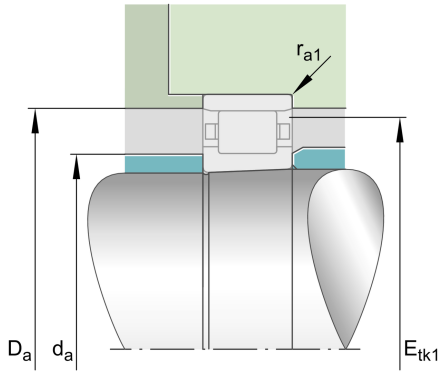

Temperaturbereich

T_{min}	-30 °C	Betriebstemperatur min.
T_{max}	120 °C	Betriebstemperatur max.
	0,002 kg	Gewicht

Hauptabmessungen und Leistungsdaten

d	35 mm	Bohrungsdurchmesser
D	62 mm	Außendurchmesser
B	14 mm	Breite
C_r	23.600 N	Dynamische Tragzahl, radial
C_{0r}	20.900 N	Statische Tragzahl, radial
C_{ur}	3.350 N	Ermüdungsgrenzbelastung, radial
$n_{G\ Grease}$	18.700 1/min	Grenzdrehzahl für Fettschmierung
$n_{G\ Oil}$	22.000 1/min	Grenzdrehzahl für Öl-Schmierung

Abmessungen

$r_{1\ min}$	0,6 mm	Minimaler Kantenabstand
s_1	2,8 mm	axialer Verschiebeweg
s_2	2,8 mm	axialer Verschiebeweg
E	55 mm	Laufbahndurchmesser des Außenringes

Anschlußmaße

$d_{a\ min}$	43 mm	Minimaler Anlagedurchmesser Wellenschulter
$D_{a\ max}$	56 mm	Maximaler Durchmesser der Gehäuseschulter
$E_{tk\ 1\ nom}$	53,9 mm	Einspritzteilkreis min
$r_{a1\ max}$	0,6 mm	Maximaler Freistichradius

Das Datenblatt beinhaltet nur eine Übersicht über die Abmessungen und der Tragzahl des ausgewählten Produkts. Bitte beachten Sie die weitere Dokumentation zu diesem Produkt. Für weitere Informationen benutzen Sie bitte folgenden Link auf unserer Website: contact form