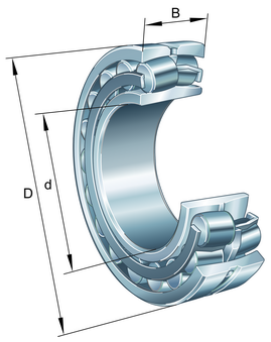

FAG

X-life

24122-BE-XL-K30

Pendelrollenlager

Schaeffler Material-Nummer:
0585628420000

Pendelrollenlager 241..-BE-K30, Hauptabmessungen nach DIN 635-2, mit kegeliger Bohrung, Kegel 1:30

Technische Informationen

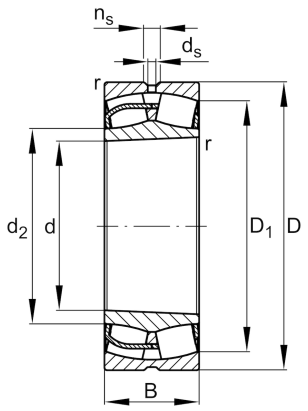

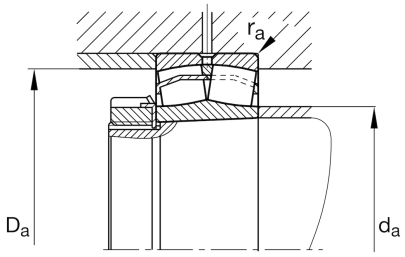

Temperaturbereich

T_{min}	-30 °C	Betriebstemperatur min.
T_{max}	200 °C	Betriebstemperatur max.
	6,613 kg	Gewicht

Hauptabmessungen und Leistungsdaten

d	110 mm	Bohrungsdurchmesser
D	180 mm	Außendurchmesser
B	69 mm	Breite
C_r	530.000 N	Dynamische Tragzahl, radial
C_{0r}	750.000 N	Statische Tragzahl, radial
C_{ur}	86.000 N	Ermüdungsgrenzbelastung, radial
n_G	3.350 1/min	Grenzdrehzahl
$n_{\vartheta r}$	1.960 1/min	Bezugsdrehzahl

Abmessungen

r_{min}	2 mm	Minimaler Kantenabstand
D_1	154,9 mm	Bohrungsdurchmesser des Außenringes
d_2	125,6 mm	Laufbahndurchmesser des Innenringes
d_s	3,2 mm	Durchmesser Schmierbohrung
n_s	6,5 mm	Schmiernutbreite

Anschlußmaße

$d_{a\,min}$	121 mm	Minimaler Anlagedurchmesser Wellenschulter
$D_{a\,max}$	169 mm	Maximaler Durchmesser der Gehäuseschulter
$r_{a\,max}$	2 mm	Maximaler Freistichradius

Das Datenblatt beinhaltet nur eine Übersicht über die Abmessungen und der Tragzahl des ausgewählten Produkts. Bitte beachten Sie die weitere Dokumentation zu diesem Produkt. Für weitere Informationen benutzen Sie bitte folgenden Link auf unserer Website: contact form

SCHAEFFLER

Zusätzliche Informationen

e	0,34	Grenzwert für Fa/Fr für die Anwendbarkeit der versch. Werte der Faktoren X und Y
Y_1	1,96	Dynamischer Axiallastfaktor
	AH24122	Abziehhülse
Y_2	2,92	Dynamischer Axiallastfaktor
Y_0	1,92	Statischer Axiallastfaktor

Das Datenblatt beinhaltet nur eine Übersicht über die Abmessungen und der Tragzahl des ausgewählten Produkts. Bitte beachten Sie die weitere Dokumentation zu diesem Produkt. Für weitere Informationen benutzen Sie bitte folgenden Link auf unserer Website: contact form