SCHAEFFLER

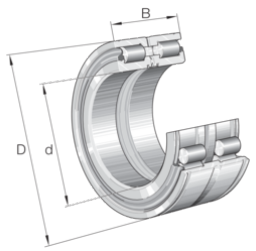

SL045038-D-PP

Zylinderrollenlager

Schaeffler Material-Nummer:
0893153400000

Zylinderrollenlager SL04..-D-PP, vollrollig, 2-reihig, Festlager, Mittelbord am Außenring, 3 Borde am Innenring, Bauform SL04

Technische Informationen

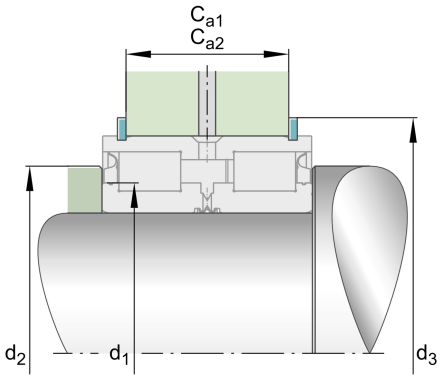

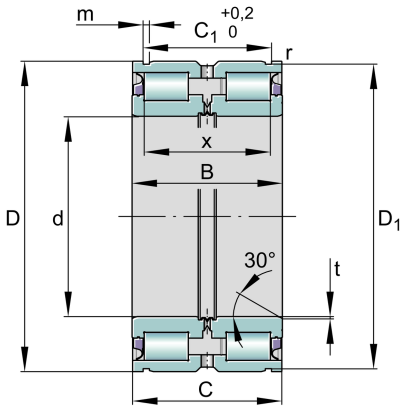

Temperaturbereich

T_{min}	-30 °C	Betriebstemperatur min.
T_{max}	80 °C	Betriebstemperatur max.
	30,5 kg	Gewicht

Hauptabmessungen und Leistungsdaten

d	190 mm	Bohrungsdurchmesser
D	290 mm	Außendurchmesser
B	136 mm	Breite
C_r	1.160.000 N	Dynamische Tragzahl, radial
C_{0r}	2.210.000 N	Statische Tragzahl, radial
C_{ur}	275.000 N	Ermüdungsgrenzbelastung, radial
$n_{G\ Grease}$	660 1/min	Grenzdrehzahl für Fettschmierung

Abmessungen

C	135 mm	Breite des Außenringes
C_1	118,2 mm	Abstand Ringnuten
D_1	284 mm	Nutdurchmesser
m	5,2 mm	Nutbreite
r_{min}	0,6 mm	Minimaler Kantenabstand
t	2 mm	Fasenbreite
X	112 mm	Abstand der Wälzkörper

Das Datenblatt beinhaltet nur eine Übersicht über die Abmessungen und der Tragzahl des ausgewählten Produkts. Bitte beachten Sie die weitere Dokumentation zu diesem Produkt. Für weitere Informationen benutzen Sie bitte folgenden Link auf unserer Website: contact form

SCHAEFFLER

Anschlußmaße

C_{a1}	110 mm	Anschlussmaß für Sprengring WRE (gehört nicht zum Lieferumfang) Toleranz: 0/-0,2
C_{a2}	108 mm	Anschlussmaß für Sicherungsring nach DIN 471 (nicht im Lieferumfang) Tol: 0/-0,2
d_1	226 mm	Borddurchmesser des Innenringes
d_2	248 mm	Dichtring-Ø (am Bord)
d_3	312 mm	Außendurchmesser des Sprengrings WRE
$d_{1\,min}$	226,5 mm	Minimaler Anlagedurchmesser Wellenschulter
$r_{a\,max}$	0,6 mm	Maximaler Freistichradius
	30 °	Fasenwinkel
	-0,2 mm	Abstand Sprengring unteres Abmaß
	-0,2 mm	Abstand Sicherungsring unteres Abmaß
	0 mm	Abstand Sprengring oberes Abmaß
	0 mm	Abstand Sicherungsring oberes Abmaß
	0 mm	Abstand Ringnuten unteres Abmaß
	0,2 mm	Abstand Ringnuten oberes Abmaß

Das Datenblatt beinhaltet nur eine Übersicht über die Abmessungen und der Tragzahl des ausgewählten Produkts. Bitte beachten Sie die weitere Dokumentation zu diesem Produkt. Für weitere Informationen benutzen Sie bitte folgenden Link auf unserer Website: contact form