SCHAEFFLER

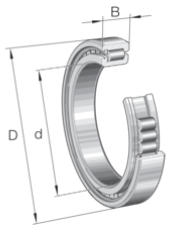

★ SL181848-E

Zylinderrollenlager

Schaeffler Material-Nummer:
0153818380000

★ Vorzugsprodukt

Zylinderrollenlager SL1818..-E, vollrollig, 1-reihig, Stützlager, 1 Bord am Außenring, 2 Borde, Bauform SL18

Technische Informationen

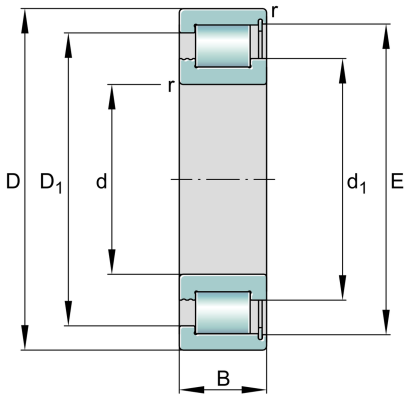

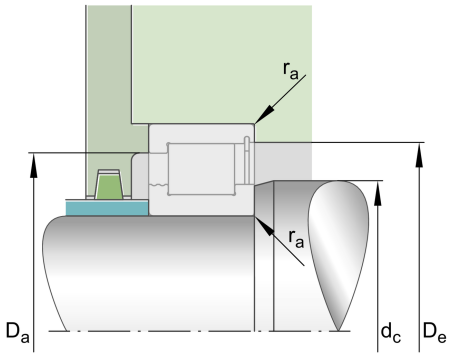

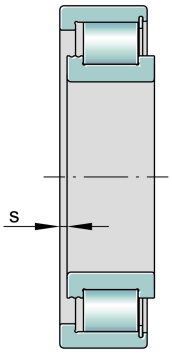

Temperaturbereich

T_{min}	-30 °C	Betriebstemperatur min.
T_{max}	120 °C	Betriebstemperatur max.
	4,127 kg	Gewicht

Hauptabmessungen und Leistungsdaten

d	240 mm	Bohrungsdurchmesser
D	300 mm	Außendurchmesser
B	28 mm	Breite
C_r	265.000 N	Dynamische Tragzahl, radial
C_{0r}	490.000 N	Statische Tragzahl, radial
C_{ur}	55.000 N	Ermüdungsgrenzbelastung, radial
n_G	1.160 1/min	Grenzdrehzahl
$n_{\vartheta r}$	870 1/min	Bezugsdrehzahl

Abmessungen

r_{min}	2 mm	Minimaler Kantenabstand
s	2 mm	axialer Verschiebeweg
d_1	260,5 mm	Maximaler Bordduchmesser des Innenringes
$D_{1\,min}$	281 mm	Minimaler Borddurchmesser des Außenringes
E	287,5 mm	Laufbahndurchmesser des Außenringes

Anschlußmaße

$d_{a\,min}$	260,5 mm	Minimaler Anlagedurchmesser Wellenschulter
$d_{c\,min}$	260,5 mm	Minimaler Wellenabsatz
$D_{a\,max}$	281 mm	Maximaler Durchmesser der Gehäuseschulter
$D_{e\,min}$	287,5 mm	Minimaler Durchmesser der Gehäuseschulter
$r_{a\,max}$	2 mm	Maximaler Freistichradius

Das Datenblatt beinhaltet nur eine Übersicht über die Abmessungen und der Tragzahl des ausgewählten Produkts. Bitte beachten Sie die weitere Dokumentation zu diesem Produkt. Für weitere Informationen benutzen Sie bitte folgenden Link auf unserer Website: contact form