SCHAEFFLER

PCJY15-XL

Flanschlagergehäuseeinheit

Schaeffler Material-Nummer:
0009504240000

Gehäuseeinheiten PCJY, Vierloch-Flanschlager-Gehäuseeinheiten, Grauguss, Gewindestifte im Innenring, P-Dichtung

X-life

Technische Informationen

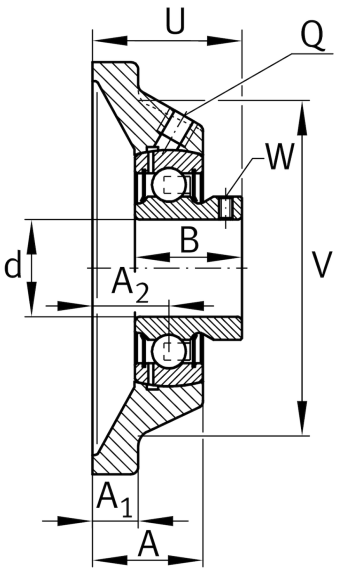

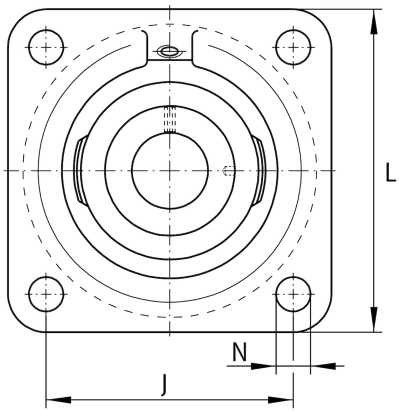

Hauptabmessungen und Leistungsdaten

d	15 mm	Bohrungsdurchmesser
L	76 mm	Breite Flansch
U	33 mm	Gesamthöhe Einheit
C_r	10.100 N	Dynamische Tragzahl, radial
C_{0r}	4.750 N	Statische Tragzahl, radial
C_{ur}	202 N	Ermüdungsgrenzbelastung, radial
	0,43 kg	Gewicht

Abmessungen

A	27 mm	Höhe Gehäuse
A_1	9,5 mm	Dicke Flansch
A_2	17 mm	Abstand Laufbahnmitte
B	22 mm	Breite
V	58 mm	Schulterdurchmesser Gehäuse
Q	M6	Anschlußgewinde Schmierung

Anschlußmaße

J	54 mm	Abstand Befestigungsbohrungen
N	11.5 mm	Befestigungsbohrung
n	4	Anzahl Anschraubbohrungen

Zusätzliche Informationen

	1	Anzahl Gehäuse
	CJ03	Gehäuse
	GAY15-XL-NPP-B	Lagerbezeichnung

Das Datenblatt beinhaltet nur eine Übersicht über die Abmessungen und der Tragzahl des ausgewählten Produkts. Bitte beachten Sie die weitere Dokumentation zu diesem Produkt. Für weitere Informationen benutzen Sie bitte folgenden Link auf unserer Website: contact form