SCHAEFFLER

★ PCJY35-XL-N

Flanschlagergehäuseeinheit

Schaeffler Material-Nummer:
0009512500000

★ Vorzugsprodukt

Gehäuseeinheiten PCJY, Vierloch-Flanschlager-Gehäuseeinheiten, Grauguss, Gewindestifte im Innenring, P-Dichtung

X-life

Technische Informationen

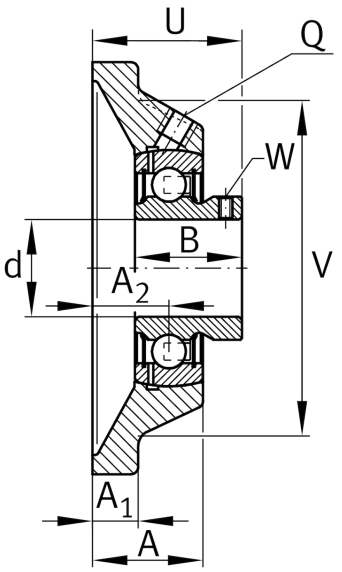

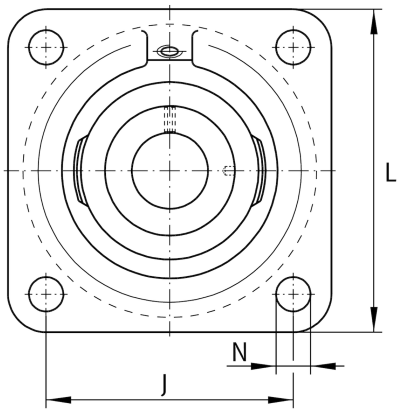

Hauptabmessungen und Leistungsdaten

d	35 mm	Bohrungsdurchmesser
L	118 mm	Breite Flansch
U	46,45 mm	Gesamthöhe Einheit
C_r	27.500 N	Dynamische Tragzahl, radial
C_{0r}	15.300 N	Statische Tragzahl, radial
C_{ur}	800 N	Ermüdungsgrenzbelastung, radial
	1,39 kg	Gewicht

Abmessungen

A	30,5 mm	Höhe Gehäuse
A_1	12,5 mm	Dicke Flansch
A_2	21 mm	Abstand Laufbahnmitte
B	35 mm	Breite
V	100 mm	Schulterdurchmesser Gehäuse
Q	M6	Anschlußgewinde Schmierung

Anschlußmaße

J	92 mm	Abstand Befestigungsbohrungen
N	14 mm	Befestigungsbohrung
n	4	Anzahl Anschraubbohrungen

Zusätzliche Informationen

	1	Anzahl Gehäuse
	CJ07	Gehäuse
	GAY35-XL-NPP-B	Lagerbezeichnung
	KASK07	Schutzkappe

Das Datenblatt beinhaltet nur eine Übersicht über die Abmessungen und der Tragzahl des ausgewählten Produkts. Bitte beachten Sie die weitere Dokumentation zu diesem Produkt. Für weitere Informationen benutzen Sie bitte folgenden Link auf unserer Website: contact form