RA35-XL

Flanschlagergehäuseeinheit

Schaeffler Material-Nummer:
0008293230000

Flanschlagergehäuseeinheit RA..-XL

Vorzugsprodukt

X-life

Technische Informationen

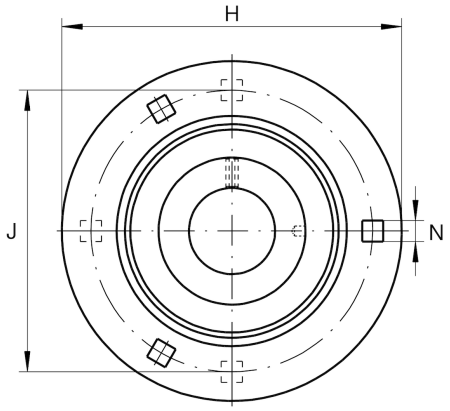

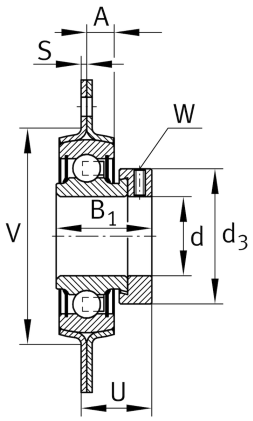

Hauptabmessungen und Leistungsdaten

d	35 mm	Bohrungsdurchmesser
H	122 mm	Höhe Flansch
H	122 mm	Breite Flansch
U	31,9 mm	Gesamthöhe Einheit
B_1	39 mm	Breite über Spannelement
C_{ur}	650 N	Ermüdungsgrenzbelastung, radial
C_r	25.500 N	Dynamische Tragzahl, radial
C_{0r}	15.300 N	Statische Tragzahl, radial
$C_{0r\,G}$	6.400 N	Tragfähigkeit (Gehäuse)
	0,85 kg	Gewicht

Abmessungen

A	9,5 mm	Höhe Gehäuse
S	2,5 mm	Dicke Flansch
V	81 mm	Schulterdurchmesser Gehäuse
d_3	55 mm	Außendurchmesser Spannring/Mutter

Anschlußmaße

J	100 mm	Teilkreisdurchmesser (Bohrungen)
N	10,5 mm	Befestigungsquadrat
n	3	Anzahl Anschraubbohrungen

Zusätzliche Informationen

	2	Anzahl Gehäuse
	FLAN72-MSB	Gehäuse
	EXZ	Befestigung
	RAE35-XL-NPP-B	Lagerbezeichnung

Das Datenblatt beinhaltet nur eine Übersicht über die Abmessungen und der Tragzahl des ausgewählten Produkts. Bitte beachten Sie die weitere Dokumentation zu diesem Produkt. Für weitere Informationen benutzen Sie bitte folgenden Link auf unserer Website: contact form