# RA45-XL

Flanschlagergehäuseeinheit

Schaeffler Material-Nummer:
0008293580000

Flanschlagergehäuseeinheit RA..-XL

Vorzugsprodukt

X-life

## Technische Informationen

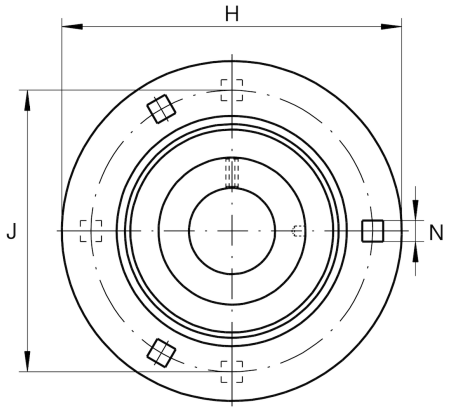


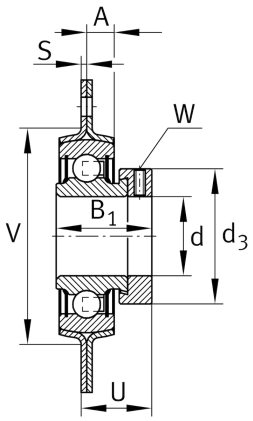


### Hauptabmessungen und Leistungsdaten

| | | |
|---|---|---|
| d | 45 mm | Bohrungsdurchmesser |
| H | 149,2 mm | Höhe Flansch |
| H | 149,2 mm | Breite Flansch |
| U | 36,2 mm | Gesamthöhe Einheit |
| $B_1$ | 43,8 mm | Breite über Spannelement |
| $C_{ur}$ | 970 N | Ermüdungsgrenzbelastung, radial |
| $C_r$ | 32.500 N | Dynamische Tragzahl, radial |
| $C_{0r}$ | 20.400 N | Statische Tragzahl, radial |
| $C_{0r\,G}$ | 7.700 N | Tragfähigkeit (Gehäuse) |
| | 1,41 kg | Gewicht |

### Abmessungen

| | | |
|---|---|---|
| A | 11,1 mm | Höhe Gehäuse |
| S | 3,5 mm | Dicke Flansch |
| V | 95 mm | Schulterdurchmesser Gehäuse |
| $d_3$ | 63 mm | Außendurchmesser Spannring/Mutter |

### Anschlußmaße

| | | |
|---|---|---|
| J | 120,5 mm | Teilkreisdurchmesser (Bohrungen) |
| N | 13,5 mm | Befestigungsquadrat |
| n | 4 | Anzahl Anschraubbohrungen |

### Zusätzliche Informationen

| | | |
|---|---|---|
| | 2 | Anzahl Gehäuse |
| | FLAN85-MSB | Gehäuse |
| | EXZ | Befestigung |
| | RAE45-XL-NPP-B | Lagerbezeichnung |

Das Datenblatt beinhaltet nur eine Übersicht über die Abmessungen und der Tragzahl des ausgewählten Produkts. Bitte beachten Sie die weitere Dokumentation zu diesem Produkt. Für weitere Informationen benutzen Sie bitte folgenden Link auf unserer Website: contact form