SCHAEFFLER

RA50-XL

Flanschlagergehäuseeinheit

Schaeffler Material-Nummer:
0008293660000

Flanschlagergehäuseeinheit RA..-XL

Vorzugsprodukt

X-life

Technische Informationen

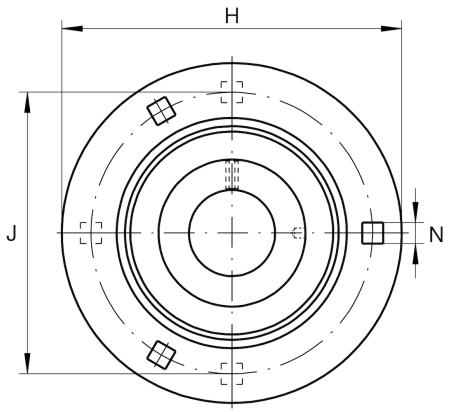

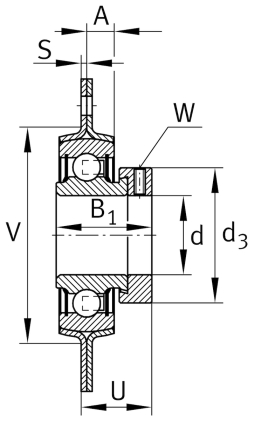

Hauptabmessungen und Leistungsdaten

d	50 mm	Bohrungsdurchmesser
H	155,5 mm	Höhe Flansch
H	155,5 mm	Breite Flansch
U	36,7 mm	Gesamthöhe Einheit
B_1	43,8 mm	Breite über Spannelement
C_{ur}	1.210 N	Ermüdungsgrenzbelastung, radial
C_r	37.500 N	Dynamische Tragzahl, radial
C_{0r}	23.200 N	Statische Tragzahl, radial
$C_{0r\,G}$	8.600 N	Tragfähigkeit (Gehäuse)
	1,57 kg	Gewicht

Abmessungen

A	11,1 mm	Höhe Gehäuse
S	4 mm	Dicke Flansch
V	100 mm	Schulterdurchmesser Gehäuse
d_3	69 mm	Außendurchmesser Spannring/Mutter

Anschlußmaße

J	127 mm	Teilkreisdurchmesser (Bohrungen)
N	13,5 mm	Befestigungsquadrat
n	4	Anzahl Anschraubbohrungen
n	4	Anzahl Schrauben

Zusätzliche Informationen

	2	Anzahl Gehäuse
	FLAN90-MSB	Gehäuse
	FLAN90-MSB	Gehäusebezeichnung (Teil 2)
	EXZ	Befestigung
	GRAE50-XL-NPP-B	Lagerbezeichnung

Das Datenblatt beinhaltet nur eine Übersicht über die Abmessungen und der Tragzahl des ausgewählten Produkts. Bitte beachten Sie die weitere Dokumentation zu diesem Produkt. Für weitere Informationen benutzen Sie bitte folgenden Link auf unserer Website: contact form