SCHAEFFLER

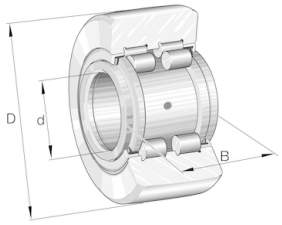

PWTR35-2RS-XL

Stützrolle

Schaeffler Material-Nummer:
0645543920000

Stützrollen PWTR..-2RS, vollrollig, mit Axialführung, beidseitig Lippendichtung

Vorzugsprodukt

X-life

Technische Informationen

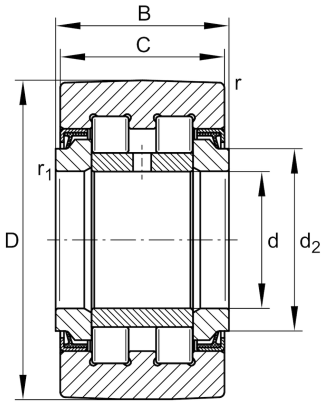

Hauptabmessungen und Leistungsdaten

d	35 mm	Bohrungsdurchmesser
D	72 mm	Außendurchmesser
B	29 mm	Breite des Innenringes
$C_{r\,w}$	39.000 N	Dynamische Tragzahl, radial
$C_{0r\,w}$	55.000 N	Statische Tragzahl, radial
$C_{ur\,w}$	7.100 N	Ermüdungsgrenzbelastung, radial
$n_{D\,G}$	1.800 1/min	Drehzahl Dauerbetrieb Fettschmierung
$F_{0r\,per}$	55.000 N	Zulässige statische rad. Belastung
$F_{r\,per}$	38.500 N	Außenring-Grenzbelastung
	0,617 kg	Gewicht

Abmessungen

C	28 mm	Breite des Außenringes
d_2	44 mm	Anschlag-Ø Anlaufscheibe
r_{min}	1,1 mm	Minimaler Kantenabstand
$r_{1\,min}$	0,6 mm	Minimaler Kantenabstand

Das Datenblatt beinhaltet nur eine Übersicht über die Abmessungen und der Tragzahl des ausgewählten Produkts. Bitte beachten Sie die weitere Dokumentation zu diesem Produkt. Für weitere Informationen benutzen Sie bitte folgenden Link auf unserer Website: contact form