SCHAEFFLER

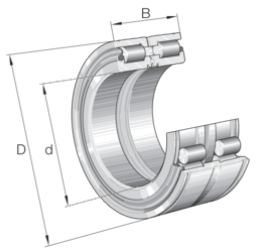

★ SL045017-D-PP

Zylinderrollenlager

Schaeffler Material-Nummer:
0897990970000

★ Vorzugsprodukt

Zylinderrollenlager SL04..-D-PP, vollrollig, 2-reihig, Festlager, Mittelbord am Außenring, 3 Borde am Innenring, Bauform SL04

Technische Informationen

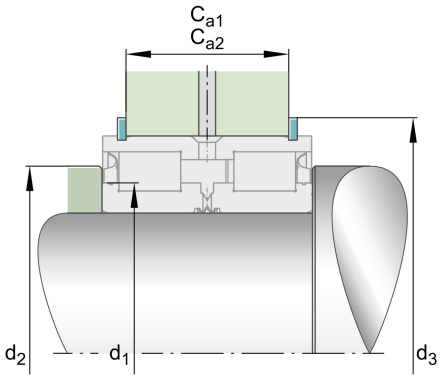

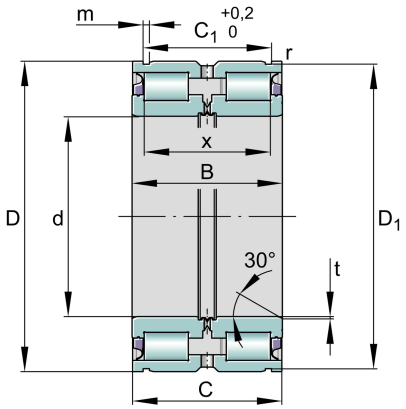

Temperaturbereich

T_{min}	-30 °C	Betriebstemperatur min.
T_{max}	80 °C	Betriebstemperatur max.
	2,67 kg	Gewicht

Hauptabmessungen und Leistungsdaten

d	85 mm	Bohrungsdurchmesser
D	130 mm	Außendurchmesser
B	60 mm	Breite
C_r	219.000 N	Dynamische Tragzahl, radial
C_{0r}	365.000 N	Statische Tragzahl, radial
C_{ur}	48.500 N	Ermüdungsgrenzbelastung, radial
$n_{G\ Grease}$	1.510 1/min	Grenzdrehzahl für Fettschmierung

Abmessungen

C	59 mm	Breite des Außenringes
C_1	54,2 mm	Abstand Ringnuten
D_1	127,1 mm	Nutdurchmesser
m	4,2 mm	Nutbreite
r_{min}	0,6 mm	Minimaler Kantenabstand
t	1,5 mm	Fasenbreite
X	48 mm	Abstand der Wälzkörper

Das Datenblatt beinhaltet nur eine Übersicht über die Abmessungen und der Tragzahl des ausgewählten Produkts. Bitte beachten Sie die weitere Dokumentation zu diesem Produkt. Für weitere Informationen benutzen Sie bitte folgenden Link auf unserer Website: contact form

SCHAEFFLER

Anschlußmaße

C_{a1}	49 mm	Anschlussmaß für Sprengring WRE (gehört nicht zum Lieferumfang) Toleranz: 0/-0,2
C_{a2}	46 mm	Anschlussmaß für Sicherungsring nach DIN 471 (nicht im Lieferumfang) Tol: 0/-0,2
d_1	104 mm	Borddurchmesser des Innenringes
d_2	112 mm	Dichtring-Ø (am Bord)
d_3	142 mm	Außendurchmesser des Sprengrings WRE
$d_{1\,min}$	104,5 mm	Minimaler Anlagedurchmesser Wellenschulter
$r_{a\,max}$	0,6 mm	Maximaler Freistichradius
	30 °	Fasenwinkel
	-0,2 mm	Abstand Sprengring unteres Abmaß
	-0,2 mm	Abstand Sicherungsring unteres Abmaß
	0 mm	Abstand Sprengring oberes Abmaß
	0 mm	Abstand Sicherungsring oberes Abmaß
	0 mm	Abstand Ringnuten unteres Abmaß
	0,2 mm	Abstand Ringnuten oberes Abmaß

Das Datenblatt beinhaltet nur eine Übersicht über die Abmessungen und der Tragzahl des ausgewählten Produkts. Bitte beachten Sie die weitere Dokumentation zu diesem Produkt. Für weitere Informationen benutzen Sie bitte folgenden Link auf unserer Website: contact form