SCHAEFFLER

Tragschienen LFS52-FH (Baureihe LFS..-FH)

flaches Vollprofil, Halbschiene, mit einer Laufwelle; rostgeschützte Ausführung möglich

Das vorliegende Datenblatt ist nur eine Übersicht über Maße und Tragzahlen zum gewählten Produkt. Bitte beachten Sie unbedingt alle Hinweise in diesen Übersichtsseiten. Weiterführende Informationen finden Sie für viele Produkte unter dem Menüpunkt "Beschreibung". Außerdem können Sie umfangreiches Informationsmaterial auch über die Katalogbestellung (https://www.schaeffler.de/content.schaeffler.de/de/news_medien/index.jsp) oder Telefon +49 (91 32) 82 - 28 97 bestellen.

h	18 mm	
b	42 mm	
l_{max}	6000 mm	maximale Länge der Führungsschiene; längere Führungsschienen werden mehrteilig geliefert und entsprechend gekennzeichnet.

1)		Unterseite gekennzeichnet
a_2	37 mm	
a_6	21 mm	
$a_{L\ max}$	235 mm	aL und aR sind von der Länge L der Führungsschiene abhängig
$a_{L\ min}$	17 mm	aL und aR sind von der Länge L der Führungsschiene abhängig
$a_{R\ max}$	235 mm	aL und aR sind von der Länge L der Führungsschiene abhängig
$a_{R\ min}$	10 mm	aL und aR sind von der Länge L der Führungsschiene abhängig
d_{LW}	10 mm	

e_z	9 mm	
h_1	8 mm	Senktiefe für Schrauben DIN 7984.
h_4	9 mm	
j_L	250 mm	
LF_Q	629 mm^2	Wert für Querschnittsfläche
I_y	66642 mm^4	
I_z	17798 mm^4	
N_1	11 mm	für Schrauben DIN 912-8.8 (DIN EN ISO 4762), bei maximaler Belastung sind Unterlegscheiben DIN 433 (DIN EN ISO 7092) erforderlich.
N_3	19 mm	
W_y	3765 mm^3	
W_z	1977 mm^3	

m_S	2300 g/m	Masse der Tragschiene
		Bestellbezeichnung: - Tragschienen ohne Bohrungen: LFS..-OL - Tragschienen in korrosionsgeschützter Ausführung: LFS..-RB
		E-Modul für LFS..-CH, -CHE, -CHEE, -FH, -FHE, -FHEE: 72000 N/mm2

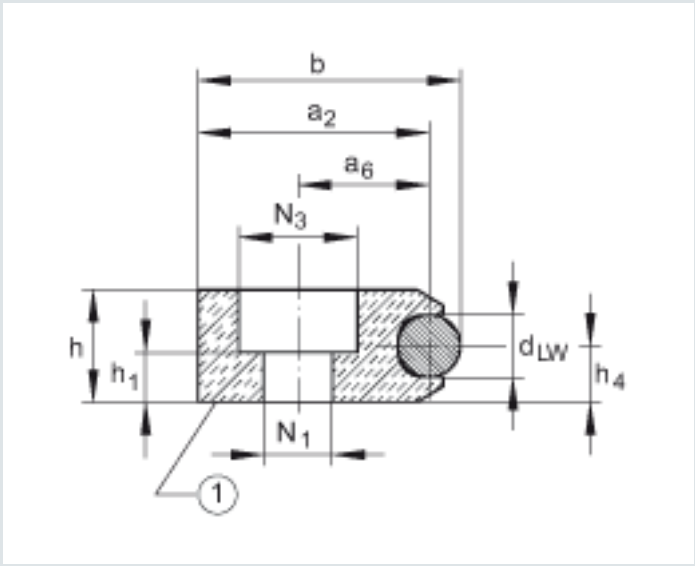
b
a2
a6
N3
h
h1
dLW
h4
N1
1

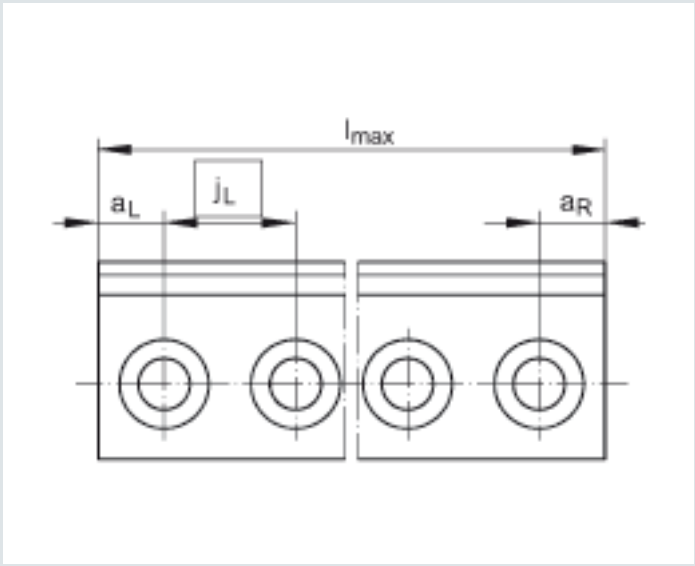
lmax
aL
jL
aR

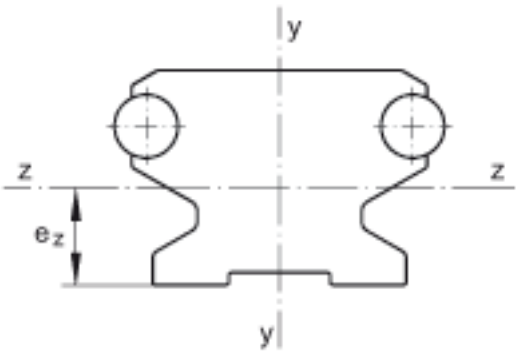

Biegeachsen