Stellring Mit Planfläche, Standard/Kompakt (platzsparende Ausführung)

Montageschraube/Klemme/2-teilig

Merkmale: Die seitlichen Montagebohrungen ermöglichen eine leichte Montage der Sensorhalterungen. EN AW-2017 Äquiv. (Aluminium) wird zur Gewichtseinsparung empfohlen.

Standard Montageschraube

RoHS10

Ausführung	M Werkstoff	S Oberflächenbehandlung	A Zubehör Stellschrauben, 2 St.
SDSN	EN 1.1191 Äquiv.	Schwarz brüniert	M EN 1.7220 Äquiv.
PSDSN		Chemisch vernickelt	M EN 1.4301 Äquiv.
SSDSN	EN 1.4301 Äquiv.	-	

• D=6, 8

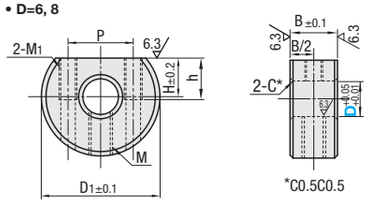

• D=10~30

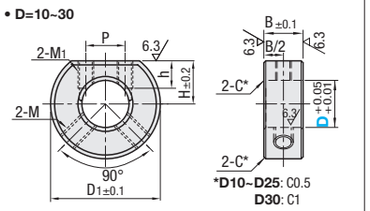

Standard Klemme

RoHS10

Ausführung	M Werkstoff	S Oberflächenbehandlung	A Zubehör Innensechskantschraube, 1 St.
SDS	EN 1.1191 Äquiv.	Schwarz brüniert	M EN 1.7220 Äquiv.
PSDS		Chemisch vernickelt	
SSCDS	EN 1.4301 Äquiv.	-	M EN 1.4301 Äquiv.
SDSA	EN AW-2017 Äquiv.	-	

• EN 1.1191 Äquiv., EN 1.4301 Äquiv.

D	Z
8	8
10	10
12	10
13	10
15	12

Klemmung nur für D8~15.

• EN AW-2017 Äquiv.

D	Z
8	8
10	10
12	10
15	12
16	12
20	13
25	16
30	18

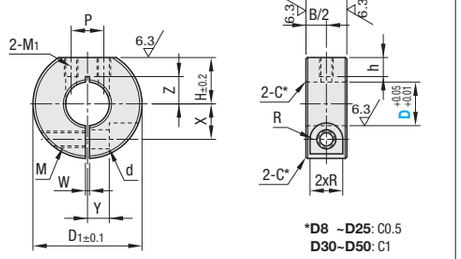

Standard Zweiteilig

RoHS10

Ausführung	M Werkstoff	S Oberflächenbehandlung	A Zubehör Zylinderschraube mit Innensechskant, 2 St.
SDN	EN 1.1191 Äquiv.	Schwarz brüniert	M EN 1.7220 Äquiv.
PSDN		Chemisch vernickelt	
SSCDN	EN 1.4301 Äquiv.	-	M EN 1.4301 Äquiv.
SDNA	Aluminiumlegierung Serie 2000	-	

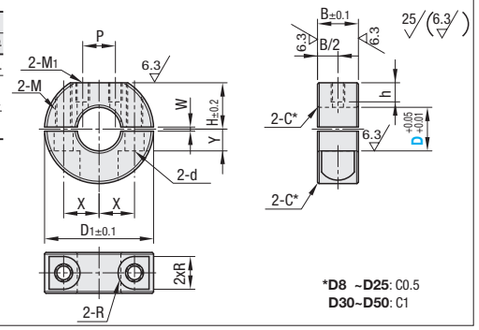

Teilenummer Ausführung	D	D1	B	H	M1	P	h	Montageschraube M x Länge	Stückpreis SDSN	PSDSN	SSDSN
(Stellschraube) SDSN PSDSN SSDSN	6	20	8	6.5	M3	11	7	M4x4			
	8	22		7		13					
	10	25		10		8					
	12	28	10	11	M4	10		M5x6			
	15	30		12.5			5				
	20	35		15							
	25	42	12	18	M5	12	6	M6x6			
	30	45		20			5				-

Die effektive Gewindetiefe M1 beträgt 7mm (durchgehende Zapfenbohrung) für D6 ~ 12.

Teilenummer Ausführung	D	D1	B	M (Regelgewinde)	d	R	H	M1	P	h	W	X	Y	Stückpreis Klemmenausführung SDS	PSDS	SSCDS	SDSA	Zweiteilig SDN	PSDN	SSCDN	SDNA
(Klemme) SDS PSDS SSCDS SDSA	*8	30	15	M5	5.5	4.5	13	M3	8	7	1.5	10	6								
	*10	35					15	M4	10			11.5									
	*12																				
	13																-				-
(zweiteilig) SDN PSDN SSCDN SDNA	*15	40		M6	7	6	17	M5	12			13	8								
	*16																				
	18	45					18.5		15	9		15				-	-				-
	*20																				
Die Aluminiumlegierung der Serie 2000 ist nur für die mit * gekennzeichneten Größen erhältlich.	*25	50					21		20	10		18	10								
	*30	55					23.5		21			20									
	35	60					26	M6	23		2.0	23	12				-				-
	40	70	18	M8	9	7	30		26	12		26	13				-				-
	50	85	22	M10	11	9	37	M8	28	13	3.0	32	16				-				-

Die effektive Gewindetiefe M1 beträgt 7mm (durchgehende Zapfenbohrung) für D8~15 bei EN 1.0038 Äquiv. (EN 1.1191 Äquiv.). Ansonsten sind Gewindebohrungen auch Durchgangsbohrungen.

Die effektive Gewindetiefe M1 beträgt 7mm (durchgehende Zapfenbohrung) für D8~12 und D15~18 bei EN 1.4301 Äquiv. Ansonsten sind Gewindebohrungen auch Durchgangsbohrungen.

Die Hälften müssen beim Betrieb ausgerichtet bleiben wie geliefert.

Merkmale: Um bis zu 46% schmaler (Maß B) und 22% geringerer Außen-Ø (Maß D1) als Standardausführung (**P.289**)

Kompakt Klemme

RoHS10

Ausführung	M Werkstoff	S Oberflächenbehandlung	A Zubehör Innensechskantschraube, 1 St.
SDSJ	EN 1.1191 Äquiv.	Schwarz brüniert	M EN 1.7220 Äquiv.
PSDSJ		Chemisch vernickelt	M EN 1.4301 Äquiv.
SSCDSJ	EN 1.4301 Äquiv.	-	

Siehe nachfolgende Größenvergleichstabelle.

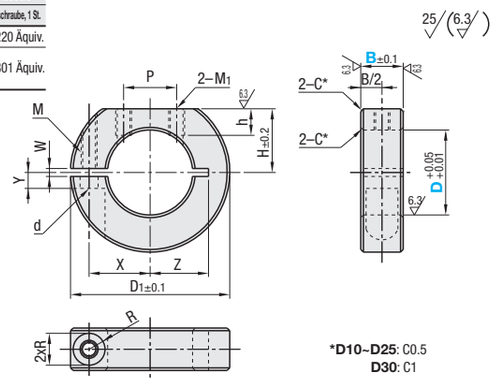

Kompakt Zweiteilig

RoHS10

Ausführung	M Werkstoff	S Oberflächenbehandlung	A Zubehör Zylinderschraube mit Innensechskant, 2 St.
SDNJ	EN 1.1191 Äquiv.	Schwarz brüniert	M EN 1.7220 Äquiv.
PSDNJ		Chemisch vernickelt	M EN 1.4301 Äquiv.
SSCDNJ	EN 1.4301 Äquiv.	-	

Siehe nachfolgende Größenvergleichstabelle.

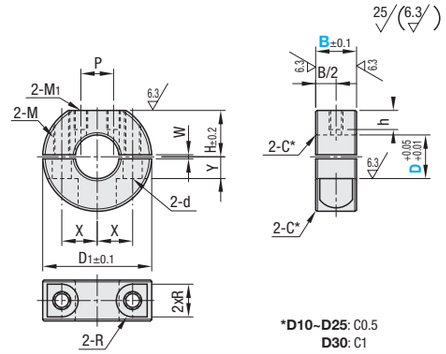

Teilenummer Ausführung	D	B auswählen	D1	M (Regelgewinde)	d	R	W	X	Y	Z	M1	H	h	P	Stückpreis Klemmenausführung SDSJ	PSDSJ	SSCDSJ	Zweiteilig SDNJ	PSDNJ	SSCDNJ
(Klemme) SDSJ PSDSJ SSCDSJ	10	8	30	M3	3.4	3	1.5	9	5	8~10	M3	12	5	8						
	12							10		9~10										
	15							11	3	11				10						
	16							11.5					4.8							
(zweiteilig) SDNJ PSDNJ SSCDNJ	20		35					13	5	13		15	5							
	25	10	42	M4	4.5	3.75		16.5		16.5	M4	18.5	6	12						
	30	12	50	M5	5.5	4.5		20	6	20		22								

Die Hälften müssen beim Betrieb ausgerichtet bleiben wie geliefert.

Ordering Example

Teilenummer	-	B
SDNJ10	-	8
SDSJ16	-	8
SDS10		

Example

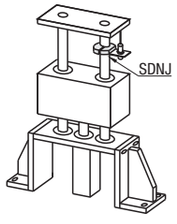

Größenvergleichstabelle

D	Größenunterschiede B (Dicke)	D1 (Außen-Ø)	Kompakt B (Dicke)	D1 (Außen-Ø)	Standard (S.251) B (Dicke)	D1 (Außen-Ø)
10	-7	-5	8	30	15	35
12	-7	-5	8	30	15	35
15	-7	-10	8	30	15	40
16	-7	-10	8	30	15	40
20	-7	-10	8	35	15	45
25	-5	-8	10	42	15	50
30	-3	-5	12	50	15	55