Wartungsfreie Gleitlagerbuchsen mit Flansch

Kupferlegierung, Standardflansch, Innen-Ø F7

Eigenschaften: Wartungsfreie Gleitlager mit Flansch können die Montagezeiten verkürzen.

Mit Standardflansch, Innen-Ø F7

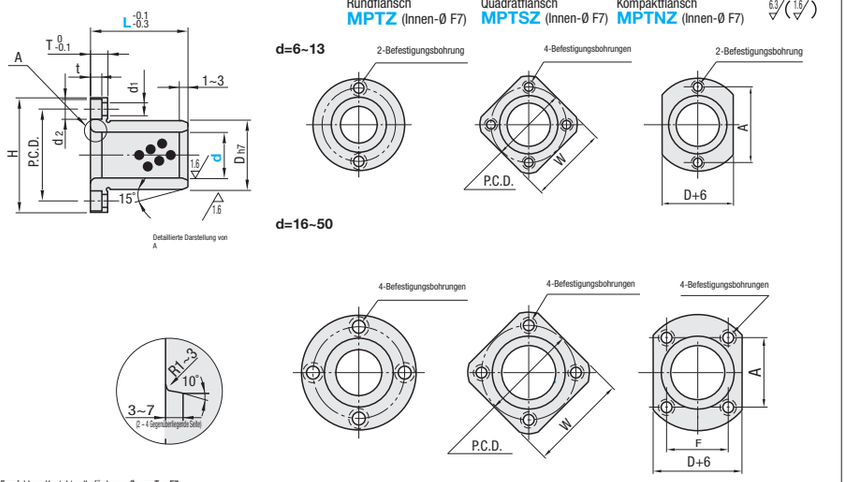

Empfohlene Kontaktwelle für Innen-Ø vom Typ F7
d8: Allgemeine Anwendung (hohe Lasten)
e7: Normale Anwendung (niedrige Lasten)
f8: Präzisionsanwendung
g6: Präzisionsanwendung (periodischer Betrieb)

Empfohlene Kontaktwelle für Innen-Ø vom Typ G6
g6: Präzisionsanwendung

M Werkstoff: Hochfeste Messinglegierung
Feststoffschmiermittel-Einlagerung
A Zubehör: Zylinderschraube mit Innensechskant, 2~4 Stk.

Teilenummer Ausführung	dF7		L	Dh7		H	T	t	d1	d2	P.C.D.	W	F	A	Zubehör: Zylinderschraube mit Innensechskant
Innen-Ø F7 MPTZ MPTSZ MPTNZ	6	+0.022 +0.010	15 20	10	0 -0.015	25	4	2.2	3.5	6	17	20	-	17	M3-10x2
	8	+0.028 +0.013	20 25	12	0 -0.018	27					19	22		19	*(4)
	10		20 25 30	14		29					21	23		21	
	12	+0.034 +0.016	20 25 30	18		36	5	3	4.5	7.5	26	28		26	M4-12x2
	13		20 25 30 35	19	0 -0.021	37					27	29		27	*(4)
	16		20 25 30 35 40	22		40					30	31	18	24	M4-12x4
	20	+0.041 +0.020	25 30 35 40 50	28		49	6	3.7	5.5	9	38	38	22	31	M5-16x4
	25		30 35 40 50 60	33	0 -0.025	54					43	42	25	35	
	30		35 40 50 60 70	38		63	8	4.2	6.6	11	50	50	30	40	M6-20x4
	35	+0.050 +0.025	50 60 70	44		69					56	54	36	43	
	40		60 70 80	50		82	10	5.2	9	14	66	64	38	54	M8-25x4
	50		70 80 100	62	0 -0.030	94					78	73	50	60	

* Werte in ( ) geben die Anzahl der Schrauben an, die in MPTSZ enthalten sind.

Teilenummer Ausführung	d-L	Stückpreis MPTZ	MPTSZ	MPTNZ	d-L	Stückpreis MPTZ	MPTSZ	MPTNZ	d-L	Stückpreis MPTZ	MPTSZ	MPTNZ	d-L	Stückpreis MPTZ	MPTSZ	MPTNZ
MPTZ MPTSZ MPTNZ	6-15				13-25				20-40				30-70			
	20				30				50				35-50			
	8-20				35				25-30				60			
	25				16-20				35				70			
	10-20				25				40				40-60			
	25				30				50				70			
	30				35				60				80			
	12-20				40				30-35				50-70			
	25				20-25				40				80			
	30				30				50				100			
	13-20				35				60							

Ordering Example

Teilenummer	-	L
MPTZ12	-	30

Wartungsfreie Buchsen mit integriertem Flansch/Wartungsfreie Unterlegschreiben, Kupferlegierung

Kupferlegierung, Führungsflansch/Flansch mittig **Flachkopfschraube/Zylinderschraube**

Eigenschaften: Wartungsfreie Gleitlager mit Flansch können die Montagezeiten verkürzen. Führungsflansch: Die wartungsfreien Gleitlager ragen nicht aus der Buchsen-Befestigungs-Position. Spart Platz auf der gegenüberliegenden Seite. Mittelflansch: Das Werkstück, das sich in der Nähe der Buchsenmitte befindet, sorgt auf beiden Seiten des Flansches für Last- und Spielausgleich.

Mit Führungsflansch/Mittelflansch Mit Flansch

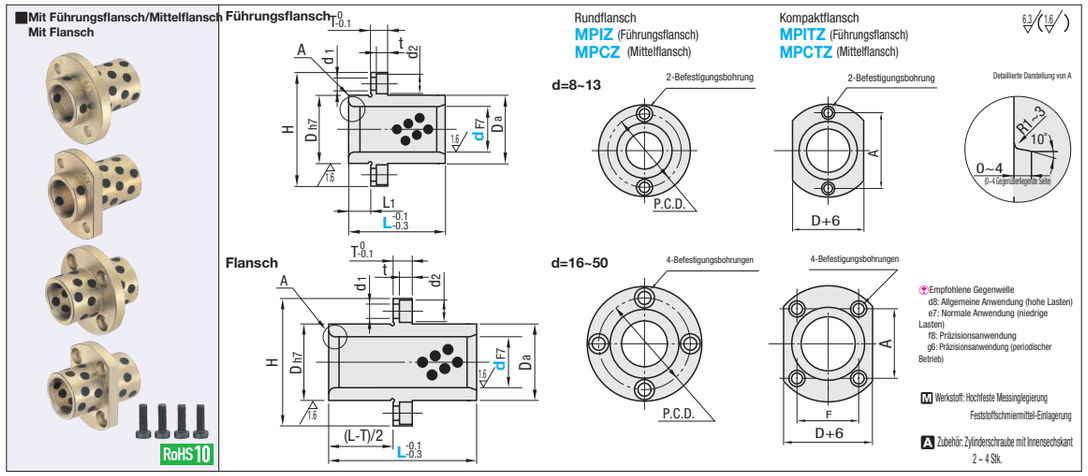

Empfohlene Gegenwelle
d8: Allgemeine Anwendung (hohe Lasten)
e7: Normale Anwendung (niedrige Lasten)
f8: Präzisionsanwendung
g6: Präzisionsanwendung (periodischer Betrieb)

M Werkstoff: Hochfeste Messinglegierung
Feststoffschmiermittel-Einlagerung

A Zubehör: Zylinderschraube mit Innensechskant 2 ~ 4 Stk.

Teilenummer Ausführung	dF7		L	Dh7		Da	L1	H	T	t	d1	d2	P.C.D.	F	A	Zubehör: Zylinderschraube mit Innensechskant
Führungsflansch MPIZ MPITZ	8	+0.028 +0.013	20 (25)	12	0 -0.018	11.5	5	27	4	2.2	3.5	6	19	-	19	M3-10x2
	10		25 30	14		13.5	6	29					21		21	
	12		25 30	18		17.5		36					26		26	M4-12x2
Flansch MPCZ MPCTZ	13	+0.034 +0.016	(25) (30) 35	19	0 -0.021	18.5		37	5	3	4.5	7.5	27		27	
	16		25 30 35 40	22		21.5		40					30	18	24	M4-12x4
	20	+0.041 +0.020	30 35 40 50	28		27.5	8	49	6	3.7	5.5	9	38	22	31	M5-16x4
* Die Abmessungen L in ( ) sind nur für Führungsflansche erhältlich.	25		(30) (35) (40) (50) 60	33	0 -0.025	32.5		54					43	25	35	
	30		(35) (40) (50) (60) 70	38		37.5	10	63	8	4.2	6.6	11	50	30	40	M6-20x4

d-L	Stückpreis MPIZ	MPITZ	MPCZ	MPCTZ	d-L	Stückpreis MPIZ	MPITZ	MPCZ	MPCTZ	d-L	Stückpreis MPIZ	MPITZ	MPCZ	MPCTZ
8-20					16-40					30-50			-	-
25			-	-	20-30					60			-	-
10-25					35					70				
30					40									
12-25					50									
30					25-30			-	-					
13-25			-	-	35			-	-					
30			-	-	40			-	-					
35					50			-	-					
16-25					60									
30					30-35			-	-					
35					40			-	-					

Teilenummer	-	L
MPIZ12	-	30
MPCZ16	-	30

Eigenschaften: Unterstützt eine Axialkraft.

Flachkopfschraube

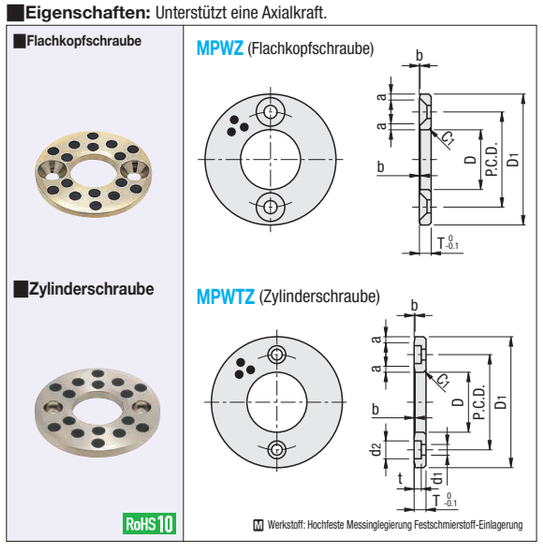

Zylinderschraube

M Werkstoff: Hochfeste Messinglegierung Festschmierstoff-Einlagerung

Teilenummer Ausführung	Nr.	T	Toleranz	D	Toleranz	D1	Montagebohrung P.C.D.	Stückz.	MPWZ Flachkopfschraube	MPWTZ d1	d2	t	Fase a	b	Stückpreis MPWZ	MPWTZ
MPWZ MPWTZ	6	3(4)	0 -0.1	6.2	+0.2 +0.1	25	15	2	M3	3.5	6	2.4	1.5	0.3		
	8			8.2		28	18									
	10			10.2		30	20									
	12			12.2		40	28						2	0.4		
	13			13.2												
	15			15.2		50	35									
	16			16.2												
	18			18.2												
	20	5		20.2												
	25			25.2		55	40		M5	4.5	7.5	3	2.5			
	30			30.2		60	45									
	35			35.2		70	50									
	40	7		40.2		80	60		M6	5.5	9	4	3	0.5		
	50	8		50.3		100	75	4					4	0.6		

* Bei MPWTZ sind die Abmessungen T von Nr. 6 ~ 18 die Werte in ( ). * Für Zylinderschrauben mit Innensechskant siehe S. 2-194.
* Die angegebenen Abmessungen für Flachkopfschrauben sind empfohlene Abmessungen.

Teilenummer
MPWZ18
MPWTZ15