Lineareinheiten LX30 Standardausführung/geschlossene Ausführung

Praktische Sensorsätze sind ebenfalls erhältlich. ☞ S.428

Registriertes Design/Gebrauchsmuster

<Standardausführung langer Führungswagen> <Lange Führungswagen mit Abdeckung> <Standardausführung ohne Motorhalterung>

Spezifikationen	
LX30	
Standard/Geschlossen	
Gewindewellen-Ø (mm)	10
Steigung (mm)	5, 10
Genauigkeit	Hohe Güte/Präzisionsgüte

A Zubehör

① Motoradapterplatten
M EN AW-5052 Äquiv. S Schwarz eloxiert
② Adapterplattenschraube, 4 Stk. M EN 1.4567 Äquiv.
Ausführungen ohne Motorhalterung werden ohne Zubehör geliefert.

Werkstofftabelle siehe **S.411**.

Teilenummer	Standardschmierstoff		Schmierstoff mit geringer Staubbildung		Mit Schmierstoffeinheit MX (Standardschmierstoff)	
	Hohe Güte	Präzisionsklasse	Hohe Güte	Präzisionsklasse	Hohe Güte	Präzisionsklasse
Steigung 5	LX3005(C)	LX3005(C)P	LX3005(C)G	LX3005(C)PG	LX3005(C)-MX	LX3005(C)P-MX
Steigung 10	LX3010(C)	LX3010(C)P	LX3010(C)G	LX3010(C)PG	LX3010(C)-MX	LX3010(C)P-MX

(C) steht für Abdeckungsausführung.
Informationen zu Schmierstoff mit geringer Staubbildung **S.414**
Informationen zu Schmierstoffeinheit MX **S.408**

Standardausführung, kurzer Führungswagen

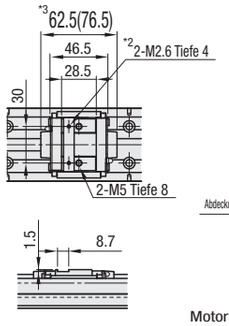

Standardausführung, langer Führungswagen

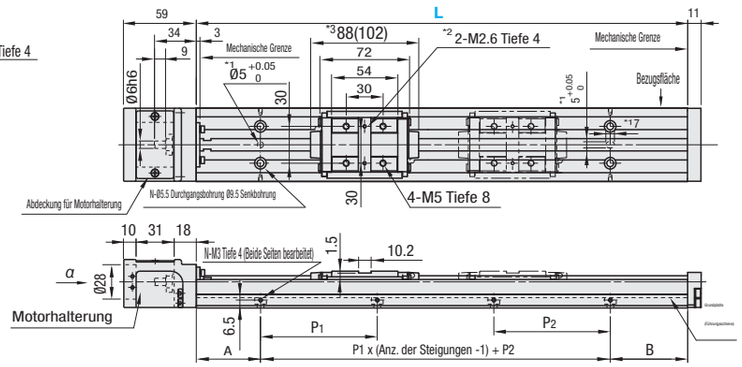

Kurze Führungswagen mit Abdeckung

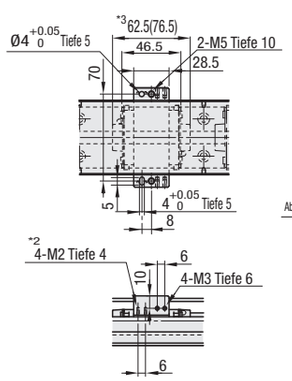

Lange Führungswagen mit Abdeckung

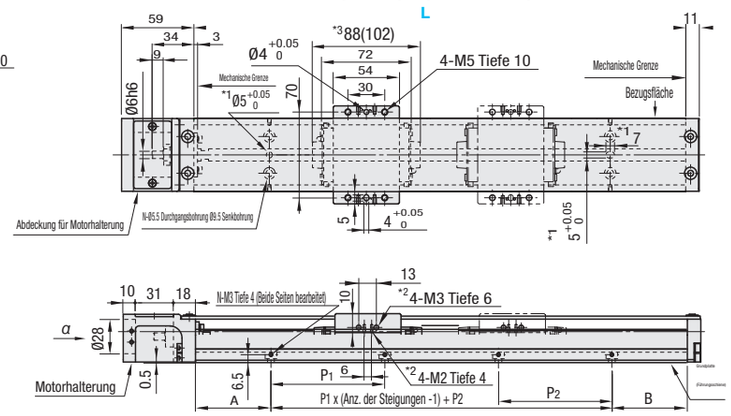

*1: Zylinderstiftbohrung zur Positionierung der Grundplatte
*2: Gewindebohrung zur Befestigung der Sensorplatte
*3: Wert in ( ) gilt für Schmierstoffeinheit mit MX-Ausführung.

Standard Typ

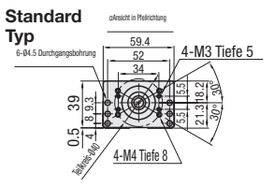

β-β Querschnittsansicht

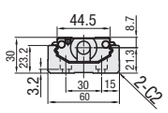

Geschlossene Ausführung

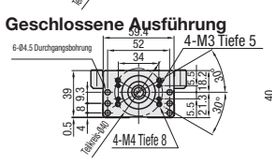

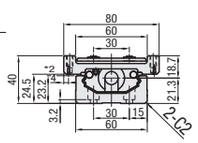

Der effektive Hub ist der Wert mit einem beidseitigen Rand von 2.5mm bis vor die mechanischen Grenzen, d.h. 5mm insgesamt.
Bei der Ausführung mit zwei Führungswagen sind die Führungswagen mit doppelt gestrichelten Linien nicht mit dem Kugelgewindetrieb verbunden.
Bei Ausführungen mit zwei Führungswagen entspricht der Effektivhub der Länge von zwei sich berührenden Führungswagen.
Präzisionsspezifikationswert ist der nach Befestigen der Schienen erhaltene Wert (Nicht ein Wert vor dem Festziehen der Schienenschrauben).
Werte siehe **S.413**

Ausführung ohne Motorhalterung

* Einzelheiten zu den Befestigungsteilen siehe **S.427**.

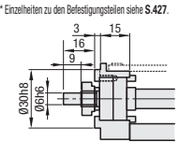

Teilenummer		Anz. Führungswagen	Motoradapterplatten	Länge Grundplatte (L)	Maße für Befestigungsbohrung					
Hohe Güte	* Präzisionsgüte				A	P1	P2	B	Anzahl Steigungen	Anz. Bohrungen (N)
(Standardfett) LX3005(C) LX3010(C)	(Standardfett) LX3005(C)P LX3010(C)P	Lange Führungswagen (1 Stk.) B1 (2 Stk.) B2 Für B2, L≥300	(Servomotor) A3038 A3040 E3040	125	12.5	-	100	12.5	1	4
				150	25			25		
				200	50	100		50		
(Schmierstoff mit geringer Staubbildung) LX3005(C)G LX3010(C)G	(Schmierstoff mit geringer Staubbildung) LX3005(C)PG LX3010(C)PG		(Schrittmotor) T3042 T3056.4 T3060	250			50		2	6
				300			100			
		Kurze Führungswagen (1 Stk.) S1 (2 Stk.) S2 *Schmierstoffeinheiten Ausführungen mit MX sind nur in B1/S1 erhältlich.		350			50		3	8
				400			100			
(Mit Schmierstoffeinheit MX/Standardschmierstoff) LX3005(C)-MX LX3010(C)-MX	(Mit Schmierstoffeinheit MX/Standardschmierstoff) LX3005(C)P-MX LX3010(C)P-MX		*(Ohne Adapterplatte) N	450			50		4	10
				500			100			
			(Ohne Motorhalterung) F	550			50		5	12
				600			100			

* Präzisionszertifikat liegt Artikeln mit Präzisionsklasse bei. * (C) steht für Abdeckungsausführung.
* Motoradapterplatte und Befestigungsschrauben sind bei der Ausführung ohne Adapterplatte nicht im Lieferumfang enthalten.

Tabelle Servomotoranwendungen

Teilenummer	Flanschgröße	Hersteller	Wattzahl
A3038	□38	Panasonic	50W/100W
E3040	□40	SIEMENS	
A3040		Yasukawa Electric Corporation	
		Mitsubishi Electric Corporation	
		Keyence Corporation	
		Omron Corporation	
		Sanyo Denki Co., Ltd.	30W/50W/100W

Bei Verwendung eines Siemens-Motors verkürzt sich das Längenmaß der Welle in der Kupplung auf jeder Seite um 1.15mm.
Einzelheiten zu den unterstützten Motorausführungen und Detailansicht der Motoradapterplatten siehe **S.427**.

Tabelle Schrittmotoranwendungen

Teilenummer	Flanschgröße	Hersteller	Typ
T3042	□42	Oriental-Motor	2 Phasen/5 Phasen/ α-Schritt
T3060	□60		
T3056.4	□56.4		2 Phasen
		NEMA Standards	-

NEMA-Standards sind von dem US-amerikanischen Institut National Electrical Manufacturers Association festgelegte Standards.
Einzelheiten zu den unterstützten Motorausführungen und Detailansicht der Motoradapterplatten siehe **S.427**

Effektivhub, Gesamtgewicht

Länge Grundplatte (L)	* Effektivhub						Gesamtgewicht (kg)							
	Ohne MX				Mit MX		Standard				Abdeckung			
	B1	B2	S1	S2	B1	S1	B1	B2	S1	S2	B1	B2	S1	S2
125	29	-	54.5	-	-	-	1.30	-	1.18	-	1.75	-	1.50	-
150	54	-	79.5	17	-	65.5	1.47	-	1.35	1.53	1.92	-	1.67	1.98
200	104	-	129.5	67	90	115.5	1.81	-	1.68	1.86	2.25	-	2	2.32
250	154	-	179.5	117	140	165.5	2.14	-	2.02	2.2	2.59	-	2.34	2.66
300	204	116	229.5	167	190	215.5	2.48	2.79	2.35	2.53	2.92	3.49	2.67	2.99
350	254	166	279.5	217	240	265.5	2.81	3.12	2.69	2.87	3.26	3.83	3.01	3.33
400	304	216	329.5	267	290	315.5	3.15	3.46	3.02	3.21	3.6	4.16	3.35	3.66
450	354	266	379.5	317	340	365.5	3.49	3.79	3.36	3.54	3.93	4.5	3.68	4
500	404	316	429.5	367	390	415.5	3.82	4.13	3.7	3.88	4.27	4.83	4.02	4.33
550	454	366	479.5	417	440	465.5	4.16	4.47	4.03	4.21	4.6	5.17	4.35	4.67
600	504	416	529.5	467	490	515.5	4.49	4.8	4.37	4.55	4.94	5.51	4.69	5.01

* Effektivhub wird in Werten mit einer Spanne von 2.5mm von jedem Ende angegeben. 0.011kg werden den Ausführungen mit MX hinzugefügt.

Toleranzstandard

Präzisionsstandards	L≤400		L≥450	
	Hohe Güte	Präzisionsklasse	Hohe Güte	Präzisionsklasse
genauigkeit (mm)	0.06	0.02	0.1	0.025
Spiel (mm)	0.02	0.003	0.02	0.003
Wiederholgenauigkeit (mm)	±0.005	±0.003	±0.005	±0.003
Laufparallelität (mm)	0.025	0.01	0.035	0.015
Anlaufmoment (N · cm)	4			

Max. Geschwindigkeit siehe **S.413**.
Trägheitsmoment siehe **S.412**.

Ordering Example

Teilenummer	-	Anz. Führungswagen	-	Motoradapterplatten	-	Länge Grundplatte (L)
LX3010C	-	B1	-	A3040	-	600
LX3010-MX	-	B1	-	A3040	-	600

Mit Schmierstoffeinheit MX

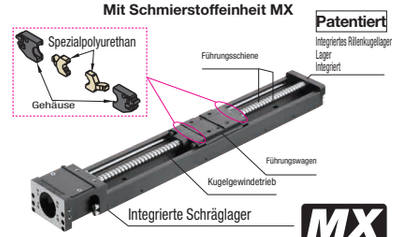

Patentiert
Integriertes Rillenkugellager
Lager integriert

MX Maintenance Free

Bietet langfristigen wartungsfreien Betrieb.
Einzelheiten siehe **S.408**.

Stückpreis für Präzisionskategorie/Option Schmierstoff mit geringer Staubbildung/Schmierstoffeinheit MX

Spezifikationen	Stückpreis
Präzisionsklasse	
Schmierstoff mit geringer Staubbildung	
Mit Schmierstoffeinheit MX	

Listenpreis + Stückpreis = Artikelpreis
Mengenrabatt möglich.

Stückpreis Hohe Güte

Teilenummer	L=125 (Nur Steigung 5)	L=150	L=200	L=250	L=300	L=350	L=400	L=450	L=500	L=550	L=600	Motoradapterplatten	Anz. Führungswagen	Schraubenschaft-Ø	Steigung
LX30□□-B1/S1-□												Servo-/Schrittmotor ohne Adapter Schrittmotor Keine Adapterplatte	1	10	5
LX30□□-B2/S2-□	-												2		
LX30□□-B1/S1-F												Ohne Halterung	1		10
LX30□□-B2/S2-F	-												2		
LX30□□C-B1/S1-□												Servo-/Schrittmotor ohne Adapter Schrittmotor Keine Adapterplatte	1	10	5
LX30□□C-B2/S2-□	-												2		
LX30□□C-B1/S1-F												Ohne Halterung	1		10
LX30□□C-B2/S2-F	-												2		

LX30□□(C) Sensoren dieser Serie können als Option angegeben werden. Detailansicht der Optionen siehe **S.428**.