Einspindelroboter RSB2 - Riemenausführung -

RS
SINGLE AXIS ROBOT

Hinweise zum CE-Zeichen. S.456

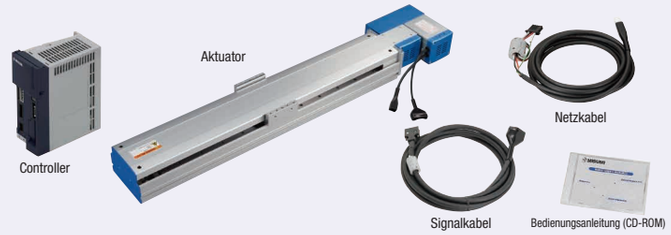

Controller-Spezifikationen S.497~506

■ **Bauteile:** Aktuator, Controller, Kabel, (Batterie), (Entstörfilter)

■ **Zubehör**

	Spezifikationen Controller-E/A		
A Zubehör	NPN, PNP	CC-Link	DeviceNet
	-	CC-Link-Anschluss	DeviceNet-Anschluss
	Gebrauchsanweisung (CD-ROM), Netzstecker, Blindstecker		

■ **Roboterwerkstoff/Oberflächenbehandlung**

Bauteile	Führungsschiene	Schlitten	Abdeckung
M Werkstoff	Stahl	Aluminium	Aluminium
S Oberflächenbehandlung	-	Eloxiert	Eloxiert

■ **Für allgemeinen Gebrauch**

Antrieb	Motor	Positionserkennung	Betriebsumgebungstemperatur, Luftfeuchtigkeit
Riemen	Wechselstromservomotor 100W	Drehmelder	0~40°C/35~85%RH (Keine Kondensation)

■ Standardspezifikationen

FAQ S.504

Ausführung	Riemen (mm)	Wiederholgenauigkeit	Max. Tragkraft (kg) (Nur horizontal)	Hub (mm)	Nennlaufzeit (Hinweis)	Controller Stromversorgung	Max. Positionierpunkt
RSB2	Steigung 25 Äquivalent	±0.04	20	150~3050 (Abstand 100)	10,000km	AC100V~115V AC200~230V ±10%	255 Punkte

■ Motormontagerichtung

Wählen der Motormontagerichtung aus den folgenden sechs Ausführungen:

(Hinweis) Referenzwert der Laufzeit bei max. Überhanglast an den Führungen.

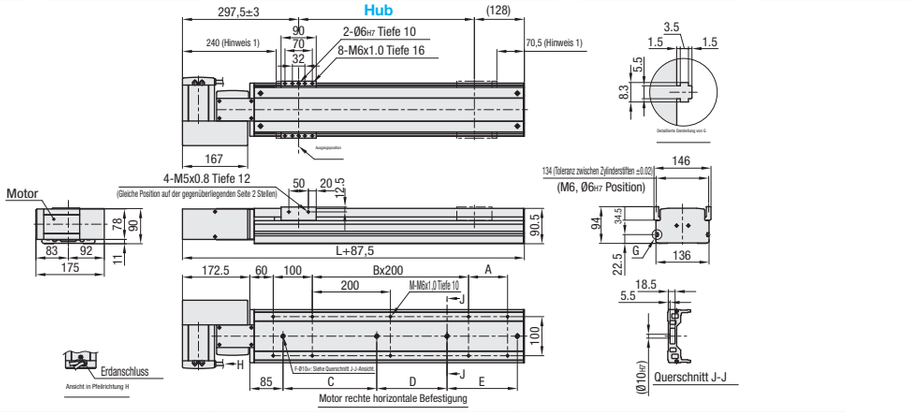

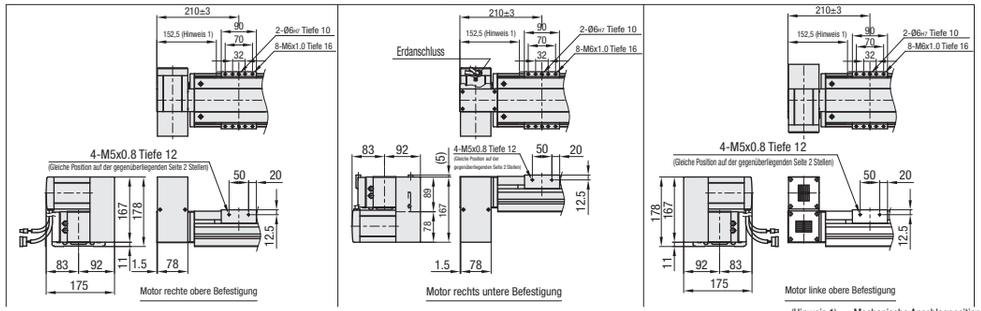

(Hinweis 1) Mechanische Anschlagposition von den Enden.

■ Abmessungen/Masse

Ausführung	Abmessungen/Masse	Hub (mm)																														
		150	200	250	300	350	400	450	500	550	600	650	700	750	800	850	900	950	1000	1050	1100	1150	1200	1250	1300	1350	1400	1450	1500	1550	1600
RSB2	L (mm)	488	538	588	638	688	738	788	838	888	938	988	1038	1088	1138	1188	1238	1288	1338	1388	1438	1488	1538	1588	1638	1688	1738	1788	1838	1888	1938
	M (mm)	6	8				10				12				14				16					18				20			22
	A (mm)	-	50	100	150	200	50	100	150	200	50	100	150	200	50	100	150	200	50	100	150	200	50	100	150	200	50	100	150	200	50
	B (mm)	1					2				3				4				5					6				7			8
	C (mm)	240			420				600				780				960							1140							
	D (mm)	-																						240				420			600
	E (mm)	-	-	-	-	-	-	-	-	-	-	-	-	-	-	-	-	-	-	-	-	-	-	-	-	-	-	-	-	-	-
	F (mm)	2																						3							
	Masse (kg)	9.6	10.2	10.8	11.4	12	12.5	13.1	13.7	14.3	14.9	15.5	16	16.6	17.2	17.8	18.4	19	19.5	20.2	20.7	21.3	21.9	22.5	23.1	23.7	24.2	24.8	25.4	26	26.6

Ausführung	Abmessungen/Masse	Hub (mm)																														
		1650	1700	1750	1800	1850	1900	1950	2000	2050	2100	2150	2200	2250	2300	2350	2400	2450	2500	2550	2600	2650	2700	2750	2800	2850	2900	2950	3000	3050
RSB2	L (mm)	1988	2038	2088	2138	2188	2238	2288	2338	2388	2438	2488	2538	2588	2638	2688	2738	2788	2838	2888	2938	2988	3038	3088	3138	3188	3238	3288	3338	3388
	M (mm)	22			24				26				28				30				32			34				36		
	A (mm)	100	150	200	50	100	150	200	50	100	150	200	50	100	150	200	50	100	150	200	50	100	150	200	50	100	150	200	50	100
	B (mm)	8			9				10				11				12				13				14				15	
	C (mm)	1140																												
	D (mm)	600			780				960										1140											
	E (mm)	-															240				420				600				780	
	F (mm)	3																			4									
	Masse (kg)	27.2	27.7	28.3	28.9	29.5	30.1	30.7	31.3	31.9	32.4	33	33.6	34.2	34.8	35.4	35.9	36.5	37.1	37.7	38.3	38.9	39.4	40	40.6	41.2	41.8	42.4	43	43.6

Teilenummer		Auswahl					
Ausführung	Motormontagerichtung	Controller (1)	E/A-Modul	Mit/ohne Entstörfilter (2)	Kabel		Hub (mm)
RSB2	Motor links horizontal: L Motor rechts horizontal: R Motor links oben: LU Motor rechts oben: RU Motor links unten: LD Motor rechts unten: RD	Spezifikationen / Stromversorgung: Absolut-Encoder (mit Datenspeicherbatterie) / Inkrementelle Ausführung Spezifikationen AC100V~: / / AC200~230V: C22A / C22B	NPN: N PNP: P CC-LINK: C DeviceNet: D	Nicht enthalten: F0 Enthalten: F1 Spezifikationen S.508	Standard: 3.5m: 3, 5m: 5, 10m: 10 Flexibel: 3.5m: R3, 5m: R5, 10m: R10		150~3050 (100mm-Schritte)

(1) Die Controller werden werksseitig mit Parametern für jede Ausführung voreingestellt. Die Datenspeicherbatterien sind nicht RoHS-konform. (2) Für diesen Artikel ist ein Entstörfilter erforderlich. Wenn der Kunde den Entstörfilter getrennt einkauft, wählen Sie bitte „Nicht enthalten". Achten Sie darauf, dass an der Hauptseite eines Entstörfilters ein Überspannungsschutz installiert ist. Bzgl. Einzelheiten siehe Bedienungsanleitung.

Ordering Example

Teilenummer	-	Motormontage Richtung	-	Controller Ausführung	-	E/A Ausführung	-	Entstörfilter	-	Kabellänge	-	Hub
RSB2	-	L	-	-	-	N	-	F1	-	5	-	2550

■ Preis Roboterkorpus

Teilenummer	Stückpreis 1 ~ 5 Stk. Hub (mm)									
RSB2	150	200/250	300/350	400/450	500/550	600/650	700/750	800/850	900/950	1000/1050
	1100/1150	1200/1250	1300/1350	1400/1450	1500/1550	1600/1650	1700/1750	1800/1850	1900/1950	2000/2050
	2100/2150	2200/2250	2300/2350	2400/2450	2500/2550	2600/2650	2700/2750	2800/2850	2900/2950	3000/3050

■ Controllerpreis

E/A \ Ausführung	Stückpreis 1 ~ 5 Stk. /C22A Absolut-Encoder (mit Datenspeicherbatterie)	/C22B Inkrementelle Ausführung
N		
P		
C		
D		

■ Kabelpreis

Kabel (Standard)	Stückpreis 1 ~ 5 Stk.	Kabel (flexibel)	Stückpreis 1 ~ 5 Stk.
3		R3	
5		R5	
10		R10	

■ Preis Entstörfilter

mit/ohne Entstörfilter	Stückpreis 1 ~ 5 Stk.
Nicht enthalten: F0	
Enthalten: F1	

Notiz

Der Schaltkreis zur Stromunterbrechung ist in diesem Controller nicht installiert, um eine maximale Flexibilität für ein kundenspezifisches Sicherheitssystem zu ermöglichen. Ein externer Schaltkreis zur Stromunterbrechung und einen Not-Halt-Schaltkreis müssen vorgesehen werden.
Schaltungsbeispiele siehe S.503

■ Zulässige Überhanglast

・Horizontaler Einsatz

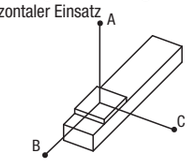

mm

	A	B	C
5kg	2159	1228	943
10kg	1389	623	548
20kg	1102	320	348

・Für Wandmontage

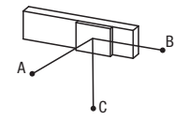

mm

	A	B	C
5kg	1064	816	1468
10kg	564	377	888
20kg	305	156	615

■ Zulässiges statisches Moment

・Momentdiagramm

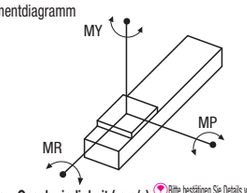

N・m

MY	MP	MR
226	227	199

■ Max. Geschwindigkeit (mm/s)

Bitte bestätigen Sie Details von max. Geschwindigkeiten in Abhängigkeit verschiedener Hübe mit MSUMI Web Simulator.

Teilenummer	Hub (mm) 150~350	Hub (mm) 450~3050
RSB2	~1750	1875

Alterations

Teilenummer	-	Motormontage Richtung	-	Controller Ausführung	-	E/A Ausführung	-	Entstörfilter	-	Kabel Länge	-	Hub
RSB2	-	L	-	-	-	N	-	F1	-	5	-	2550

<Preisbeispiel> Die Preise beziehen sich auf die Teilenummern links: JPY411,500.
(Aktuator) + (Controller) + (Kabel) + (Entstörfilter) + (Wechsel des Schmierstoffs) + (Änderung des Ausgangspunktes)

Optionen	Wechsel des Schmierstoffs	Änderung des Ausgangspunktes	Handsteuergerät Standardspezifikationen	Handsteuergerät mit Totmannschalter	Support-Software Mit USB-Verbindungskabel	Support-Software Mit D-Sub-Verbindungskabel	E/A-Kabel	Kabel für Kaskadenverbindung	Gebrauchsanweisung
								Länge: 300mm	MJ5: Korpus KJ3:Controller (C21/C22)
Code	G	E	H	D	S	R	T	C	MJ5/KJ3
Spez.	Schmierstoff wird gegen partikelarmen Schmierstoff ausgetauscht. (NSK LG2)	Die Grundposition wird auf die gegenüberliegende Motorseite verlegt.	Handsteuergerät ist inbegriffen. Spezifikationen S.503, 507	Handsteuergerät mit Totmannschalter inbegriffen. Spezifikationen S.503, 507	Support-Software mit USB-Verbindungskabel inbegriffen. Spezifikationen S.503, 507	Support-Software mit D-Sub-Verbindungskabel inbegriffen. Spezifikationen S.507	E/A-Kabel inbegriffen. Erforderlich für NPN/PNP-Konfigurationen. Spezifikationen S.507	Verbindungskabel für mehrere Controller. Bis zu 16 Controller können verbunden werden. Spezifikationen S.507	Bedienungsanleitung inbegriffen. Für Aktuator MJ5: Für Controller KJ3:

Für optionale Teile siehe **S.507** Es ist kostengünstiger, diese Teile als Option zu bestellen, als einzeln zu kaufen.
Die Eingabe von Punktdaten erfordert das Handsteuergerät oder die Support-Software. Ein E/A-Kabel ist zur E/A-Steuerung bei paralleler Kommunikation erforderlich.
Details zu Kaskaden siehe **S.505**