# Präzisions-Kugelgewindetriebe Standardmutter - Wellen-Ø 10, Steigung 2, 4

**Präzisionskategorie C5**

**Vergleichspunkte zwischen ähnlichen Artikeln** | Die Nennlast und die Muttern-Abmessungen weichen von den Angaben ähnlicher Teile ab. (Weitere Details siehe S.677~ S.679)
Bei der Erwägung von C-VALUE Teilen sollte die Auswahl durch Vergleich der Spezifikationen von ähnlichen Teilen erfolgen.

Seite der aufgeführten ähnlichen Teile S.733, 734

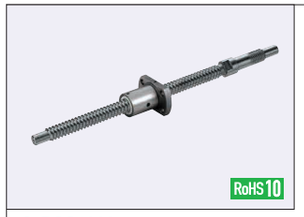


| Mutter Ausführung | Ausführung | Präzisionsgrad Beständigkeit | Wellen-Ø | Steigung | Gewindewelle M Werkstoff | Gewindewelle H Härte | Mutter M Werkstoff | Mutter H Härte |
|---|---|---|---|---|---|---|---|---|
| Standardmutter | C-BSS | C5 | 10 | 2, 4 | Gemäß EN 1.1203 | Induktionsgehärtet 58~62HRC | Gemäß EN 1.7242 | aufgekohlt 58~62HRC |

C-BSS1002

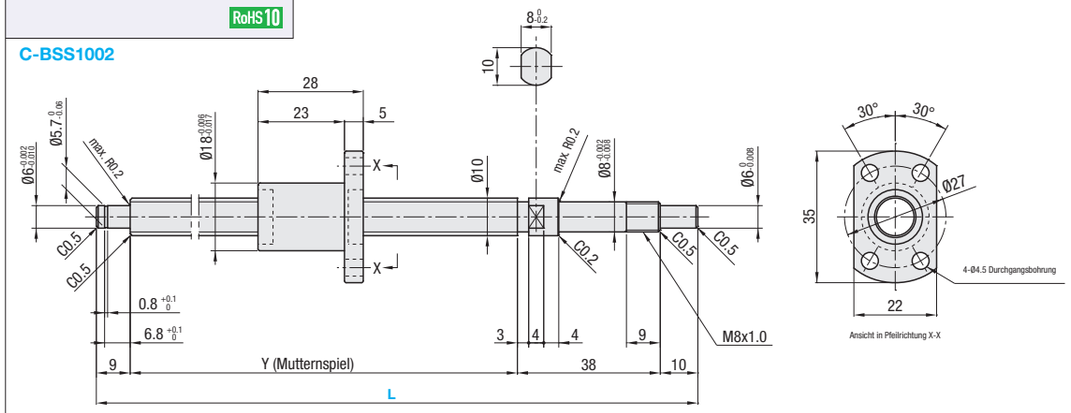


C-BSS1004

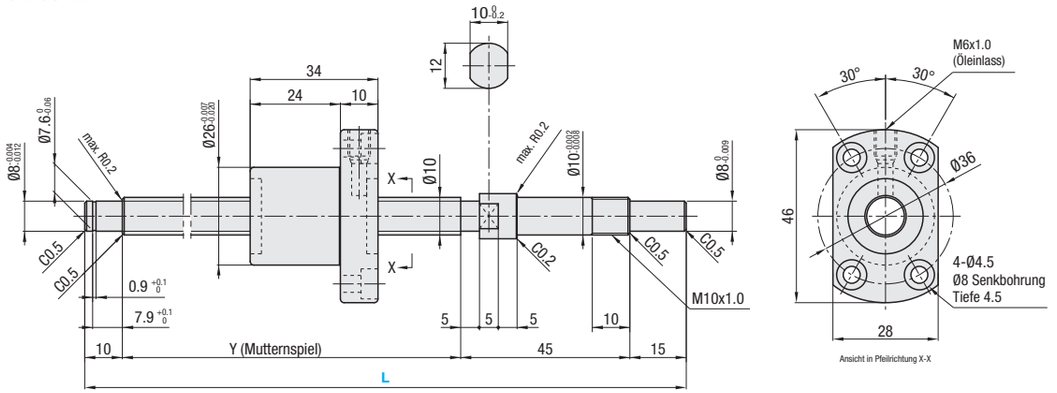


| Mutter Ausführung | Präzisionsgrad Beständigkeit | Teilenummer Ausführung | Teilenummer Gewindewelle, Außen-Ø | Teilenummer Steigung | 1mm-Schritte L | Y | Kugel Ø | Kugel Mittlerer Ø | Kern-Ø | Anzahl Stromkreise | Tragzahl C (dynamisch) kN | Tragzahl Co (statisch) kN | axial Abstand | Vorspannmoment N·cm | Verdrillung Richtung |
|---|---|---|---|---|---|---|---|---|---|---|---|---|---|---|---|
| Standardmutter | C5 | C-BSS | 10 | 02 | 100~315 | L-57 | 1.2 | 10.41 | (9.21) | 1 Umdr., | 1.6 | 2.3 | max. 0,008 | 0.5 oder weniger | Rechts |
| | | | | 04 | 150~380 | L-70 | 2 | 10.68 | (8.68) | 3 Reihen | 2.3 | 4.1 | | 1.0 oder weniger | |

kgf=Nx0.101972

| Mit Mutter | Präzisionskategorie | Teilenummer | Stückpreis 1~4 Stk. L100~248 | L249~250 | L251~380 |
|---|---|---|---|---|---|
| Standardmutter | C5 | C-BSS1002 | | | |
| | | C-BSS1004 | | | |

**Ordering Example**

| Teilenummer | - | L |
|---|---|---|
| C-BSS1002 | - | 200 |

**■Hinweise**

- Mit lithiumverseiftem Schmierstoff gefüllt (Alvania-Fett S2 von Showa Shell Sekiyu K.K).
- Hinweise zur Genauigkeit der Kugelgewindetriebe siehe **S.2223** und **S.2224**.
- Details zu den Lagergehäusen siehe **S.753** ~ **S.778**.
- Vorsicht: Vorsicht: Lassen Sie die Muttern nicht überlaufen, und trennen Sie die Muttern nicht von den Gewindewellen.. Dies kann dazu führen, dass die Kugeln herausfallen oder die Kugelrückführungsteile beschädigt werden.
- Die Kugelgewindetrieb-Baugruppe nicht kippen, da sich die Mutter durch das Eigengewicht von der Welle lösen kann.
- Eine der Lagergehäuse-Zubehörmanschetten auf der Seite der Befestigungsmutter verwenden.

<Keine Mutter überlaufen lassen>

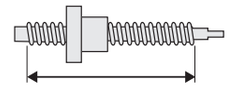

<Keine Mutter abnehmen>

**Alterations**

| Teilenummer | - | L | - | (FC, KC···etc.) |
|---|---|---|---|---|
| C-BSS1004 | - | 182 | - | KC3 |

| Optionen | Opt.-Nr. | Spez. |
|---|---|---|
| Keine Bearbeitung des Wellenendes Loslagerseite | NC | Ohne Bearbeitung des Wellenendes auf der Loslagerseite. Bestellnr. NC |
| Kugelmutterausrichtung umgekehrt 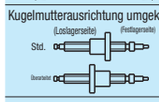 | RLC | Umkehrung der Mutter-Ausrichtung. Bestellnr. RLC |
| Keine Ringnut am Wellenende Loslagerseite | RNC | Keine Ringnut am Wellenende Loslagerseite Bestellnr. RNC Keine Kombination mit FC verfügbar. |
| Änderung Bearbeitung Wellenende (Loslagerseite) | GC | Änderung der Bearbeitung auf der Loslagerseite. Q wählbar aus 6 oder 8. Y-Maß ist verkürzt. G=1mm-Schritte Bestellnr. GC-Q8-G20 5≤G≤0x3 Gilt nicht für 1002. |
| Änderung Länge Wellenende (Loslagerseite) | FC | Änderung der Länge des Wellenendes auf der Loslagerseite. FC=1mm-Schritte Bestellnr. Gemäß EN-JL 1030 |

| Größe | ℓ | FC-Bereich |
|---|---|---|
| 1002 | 6.8 | 10≤FC≤20 |
| 1004 | 7.9 | 11≤FC≤20 |

Y-Maß ist verkürzt.

| Optionen | Opt.-Nr. | Spez. |
|---|---|---|
| Nut an Seitenwellenende (Festlagerseite) Genaue Nutenmaße S.684 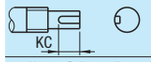 | KC | Mit einer Nut am Wellenende (Festlagerseite) KC=1mm-Schritte Bestellnr. KC10 3≤KC≤14(9) |
| Nut an Seitenwellenende (Festlagerseite) | KLC | Mit einer Nut in einem kundendefinierten Bereich am Wellenende (Festlagerseite). (Nutenmaße identisch mit KC.) K, S=1mm-Schritte Bestellnr. KLC-K5-S1 4≤K+S≤14(9) |
| Spannfläche am Wellenende (Festlagerseite) 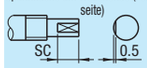 | SC | Mit einer Spannfläche am Wellenende (Festlagerseite). SC=1mm-Schritte Bestellnr. SC7 5≤SC≤14(9) |
| 2 Spannflächen am Wellenende (Festlagerseite) | SWC SGC | Fügt zwei Spannflächen am Wellenende der Festlagerseite hinzu. JIS SWC: 90°-Winkel SGC: 120°-Winkel 1mm-Schritte Bestellnr. SWC10 5≤SWC, SGC≤14(9) |

Maße in ( ) gelten für 1002.

**■Peripherals:** Eine Kombination der folgenden Teile ist erhältlich.

Lagergehäuse (Vierkant, Niedriges Profil)

Lagergehäuse (rund)

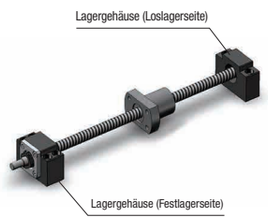


**■Kombination mit Flanschlagergehäusen**

| Teilenummer Kugelgewindetrieb Ausführung | Gewindewelle, Außen-Ø | Steigung | Empfohlenes Lagergehäuse Teilenummer Ausführung | Teilenummer Nr. | Form | Festlager | Loslagerseite | Seite |
|---|---|---|---|---|---|---|---|---|
| C-BSS | 10 | 02 | C-BRW | 8S | Rund | ○ | | S.767 |
| | | | C-BUR | 6 | | | ○ | S.768 |
| | | | C-BSW | 8S | Quadratisch | ○ | | S.763 |
| | | | C-BUN | 8 | | | ○ | S.762 |
| | | 04 | C-BRW | 10S | Rund | ○ | | S.767 |
| | | | C-BUR | 10 | | | ○ | S.768 |
| | | | C-BSW | 10S | Quadratisch | ○ | | S.763 |
| | | | C-BUN | 10 | | | ○ | S.762 |

Im Gegensatz zu den oben aufgeführten Teilenummern ist eine Vielzahl an Lagergehäusen verfügbar. (**S.761**~**S.778**)