Achsbolzen

Hohe Traglast

Merkmale: Dies ist die hochstabile Ausführung mit einer Gewindebohrung auf einer großen Grundplatte.

Ausführung	M Werkstoff	S Oberflächenbehandlung
FXMA	EN 1.1191 Äquivalent	Schwarz brüniert
PFXMA		Chemisch vernickelt
SFXMA	EN 1.4301 Äquivalent	-

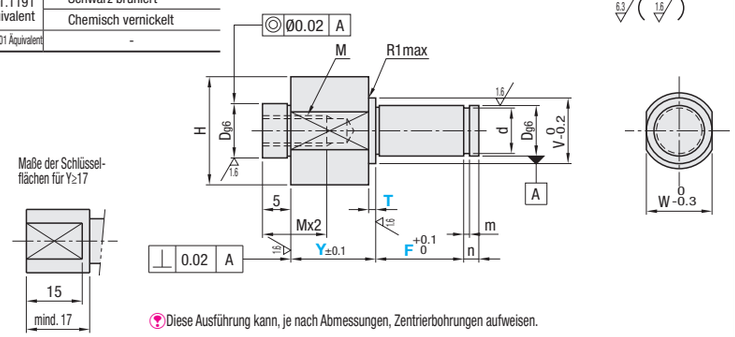

Diese Ausführung kann, je nach Abmessungen, Zentrierbohrungen aufweisen.

Teilenummer Ausführung	Nr.	Dg6		1mm-Schritte Y	1mm-Schritte F	Auswahl T	M Regel-gewinde	V	H	W	d Ref.-Maß	d Toleranz	m	n	Stückpreis FXMA	Stückpreis PFXMA	Stückpreis SFXMA
FXMA PFXMA SFXMA	6	6	-0.004 -0.012	4~60	5~75	1 3 5	M3	8	14	12	5	+0.075 0	0.7	2			
	8	8	-0.005 -0.014				M4	10	17	14	7	+0.090 0	0.9	3			
	10	10				2 5 8	M6	13	21	18	9.6	0 -0.090	1.15				
	12	12	-0.006 -0.017		10~100		M8	15	24	21	11.5	0 -0.110		4			
	15	15						18	28	25	14.3						
	17	17						20	32	28	16.2						
	20	20	-0.007 -0.020	4~75				24	36	32	19	0 -0.120	1.35	5			
	25	25						29	43	38	23.9						
	30	30						34	50	44	28.6		1.65				

Für Zapfenbohrungstiefe ≥Y+F+5 ist die Zapfenbohrung für M durchgängig. Für Mx2≥Y+F+5 ist M ebenfalls durchgängig.

Ordering Example

Teilenummer	-	Y	-	F	-	T
FXMA20	-	20	-	F70	-	T5
SFXMA12	-	10	-	F100	-	T2

Alterations

Teilenummer	-	Y	-	F	-	T	-	(SET · SC)
PFXMA15	-	20	-	F60	-	T8	-	SET -SC

		Schlüsselflächen
Optionen	Satz Sicherungsringe	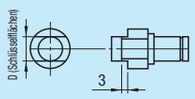
Code	SET	SC
Spez.	Für jeden Wellendurchmesser ist im Lieferumfang ein passender Sicherungsring enthalten. Bestellnr. SET Form Sicherungsring Nr.=6, 8: Sicherungsring Ausführung E Nr.10~30: Sicherungsring Ausführung C Material Sicherungsring	Die Schlüsselflächen können für eine Langlochführung geändert werden. Bestellnr. SC Für D (Schlüsselflächen) ist der Toleranzwert immer positiv. Y-T≥6

Achsbolzen Werkstoff	Achsbolzen Oberflächenbehandlung	Sicherungsring Werkstoff
EN 1.1191 Äquivalent	Schwarz brüniert	Federstahl
	Chemisch vernickelt	EN 1.4301 (CSP) Äquivalent
EN 1.4301 Äquivalent	-	

Example

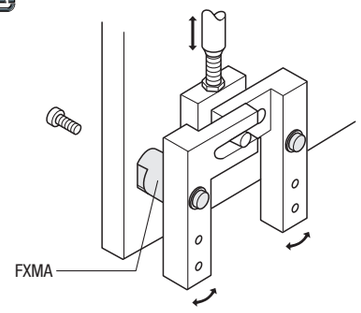

Ausführung	M Werkstoff	S Oberflächenbehandlung
FXMB	EN 1.1191 Äquivalent	Schwarz brüniert
PFXMB		Chemisch vernickelt
SFXMB	EN 1.4301 Äquivalent	-

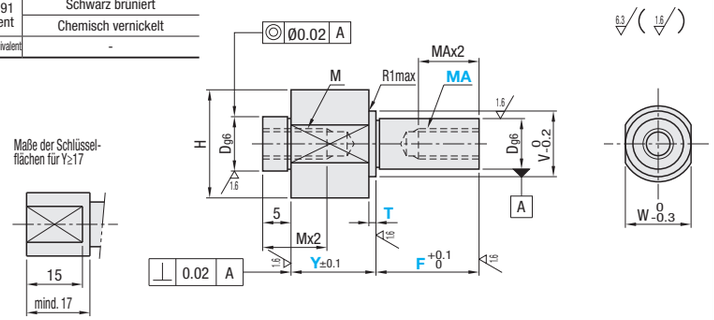

Teilenummer Ausführung	Nr.	Dg6		1mm-Schritte Y	1mm-Schritte F	Auswahl T	Auswahl MA (Regelgewinde)	M Regel-gewinde	V	H	W	Stückpreis FXMB	Stückpreis PFXMB	Stückpreis SFXMB
FXMB PFXMB SFXMB	6	6	-0.004 -0.012	4~60	5~75	1 3 5	3	M3	8	14	12			
	8	8	-0.005 -0.014				4	M4	10	17	14			
	10	10				2 5 8	4 5 6	M6	13	21	18			
	12	12	-0.006 -0.017		10~100		5 6 8	M8	15	24	21			
	15	15					6 8 10		18	28	25			
	17	17							20	32	28			
	20	20	-0.007 -0.020						24	36	32			
	25	25					8 10 12		29	43	38			
	30	30					8 10 12 16		34	50	44			

Gewin-degröße	Nutzlän-ge	Tiefe der Vorbohrung
M3	6	11
M4	8	14
M5	10	17
M6	12	20
M8	12	25
M10	20	29
M12	24	34
M16	32	44

Bitte wählen Sie Y, F und T so aus, dass sich M und MA nicht gegenseitig behindern.

Ordering Example

Teilenummer	-	Y	-	F	-	T	-	MA
FXMB20	-	20	-	F70	-	T5	-	MA6
SFXMB12	-	10	-	F100	-	T2	-	MA6

Alterations

Teilenummer	-	Y	-	F	-	T	-	MA	-	(SC)
PFXMB15	-	20	-	F60	-	T8	-	MA10	-	SC

	Schlüsselflächen
Optionen	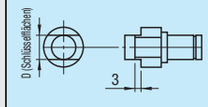
Code	SC
Spez.	Die Schlüsselflächen können für eine Langlochführung geändert werden. Bestellnr. SC Für D (Schlüsselflächen) ist der Toleranzwert immer positiv. Y-T≥6
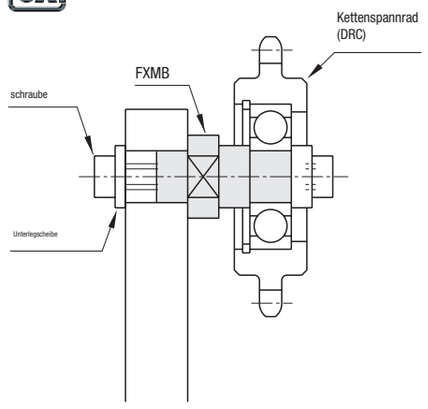
Example