Schrägkugellager mit Gehäusen
Überblick

Schrägkugellager mit Gehäusen
Schrägkombination, Ringrücken-an-Ringrücken mit Flansch

Schrägkugellager mit Gehäusen

■Merkmale:
- Das Set von Schräglagern mit Gehäusen ist eine Bauteileinheit, die aus Lagern Ringrücken an Ringrücken besteht.

■Anwendung
- Geeignet für Schwerlastanwendungen mit radialer und axialer Last.

■Konstruktionszeichnung

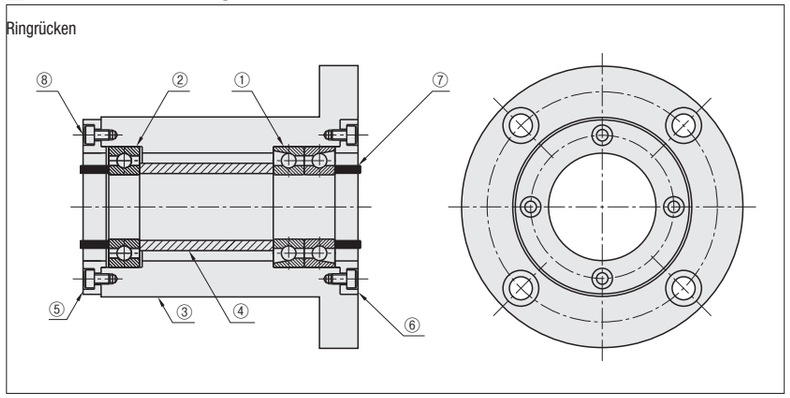

①Schrägkombination, Ringrücken-an-Ringrücken
②Rillenkugellager
③Gehäusekorpus
④Abstandhalter für Innenring
⑤Standardabdeckung
⑥Standardabdeckung N
Öldichtungsdeckel S
O-Ringabdeckung R frei wählbar
⑦Hülse für Innenring (2 Stk.)
⑧Schrauben für Abdeckungen (8 Stk.)

■Produktpalette und Anwendung
- Zwei neue Ausführungen, die mit Flansch und die mit Zentrierbund wurden der Ausführung Schrägkombination, Ringrücken-an-Ringrücken + Rillenkugellager hinzugefügt.
- Eine kompakte Ausführung Ringrücken-an-Ringrücken, die mit anderen Lagergehäusen kombiniert werden kann, ist auch neu hinzugefügt worden.

Anwendungs- beispiel① (Schrägkombination Ringrücken-an-Ringrücken)

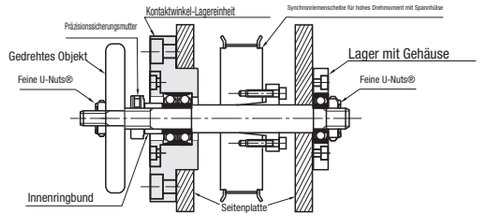

Anwendungs- beispiel② (Schrägkombination Ringrücken-an-Ringrücken + Rillenkugellager)

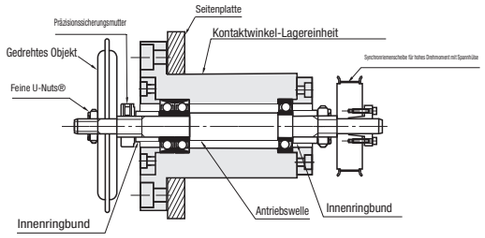

■Warnungen bei Auswahl von Schräglagern mit Gehäuse

- Schräglager von MISUMI sind für Fettschmierung ausgelegt.
- Schräglager sind bei Lieferung nicht vorgefettet. Bitte fetten Sie diese vor Verwendung.
- Eine Außenringabdeckung als Fettspritzschutz ist im Lieferumfang der Schräglager enthalten.
- Als Fettspritzschutz kann eine Außenringabdeckung vom Typ S (für Öldichtung) oder Typ R (für O-Ring) gewählt werden. Eine Öldichtung und ein O-Ring werden standardmäßig mitgeliefert.
- Ein Innenringbund für den Einsatz mit Lagersicherungsmuttern wird mitgeliefert.
  (Der Bund ist bei abgesetzten Wellen nicht notwendig.)

Bei Ringrücken-an-Ringrücken-Anordnung (ABGEB, ABGE)

- Bei langer Rotationswelle ① kann diese Ausführung zusammen mit regulären Lagereinheiten als Rillenkugellager verwendet werden. (Siehe Anwendungs- beispiel)

Schrägkombination Ringrücken-an-Ringrücken + Rillenkugellager (ABGCB, ABGC, ABGYB, ABGY)

- Eine Standardabdeckung zur Außenringbefestigung ist dem Radiallager beigefügt (Rillenkugellagerseite).
- Der Außenring des Radiallagers wird nicht in Axialrichtung befestigt.
- Ein Abstandhalter für den Innenring ist als Zubehör enthalten, um den Innenring des Schräglagers und das Rillenkugellager axial zu verbinden.

■Montageschritte für Schräglager mit Gehäuse

1. Tragen Sie Schmiermittel auf die Schrägkugellager auf.
2. Ordnen Sie die Lager in Ringrücken-an-Ringrücken-Anordnung an.
3. Setzen Sie die Rotationswelle in das Schrägkugellager ein.
4. Fügen Sie die Welle in die Adapterhülse des Innenrings ein.
5. Setzen Sie die Schrägkugellager in das Gehäuse ein.
6. Installieren Sie das Rillenkugellager auf der Welle und setzen Sie es in das Gehäuse ein.
7. Befestigen Sie die Außenringabdeckung mit den Schrauben und ziehen Sie diese gleichmäßig fest.
8. Montieren Sie die Innenringbefestigung mit einer Lagermutter an der Welle.
9. Prüfen Sie, ob die Welle gleichmäßig dreht.

Ausführung	①Schrägkugellager (Ringrücken-an-Ringrücken-Anordnung)	②Gehäuse ④Innenringbund ③Standard/Öldichtung/O-Ringdeckel			⑤Montageschraube der Abdeckung	
	M Werkstoff	M Werkstoff	S Oberflächenbehandlung		M Werkstoff	S Oberflächenbehandlung
ABGEB	EN 1.3505 äquivalent	EN 1.1191 äquivalent	Schwarz brüniert		EN 1.7220 äquivalent	Schwarz brüniert
ABGE			Chemisch vernickelt		EN 1.4301 äquivalent	-

Lagergenauigkeit (Schräglager) JIS B 1514 Klasse 4 * Kontaktwinkel 15°
- Die Bauteile des Schrägkugellagers mit Gehäuse sind bei Lieferung nicht an der Halterung montiert.
- Achten Sie vor Verwendung darauf, das die Außen- und Innenringe des Lagers sicher von den Abdeckungen und Lagermuttern gehalten werden.
- Kontakt mit O-Ring kann etwas Reibung erzeugen.

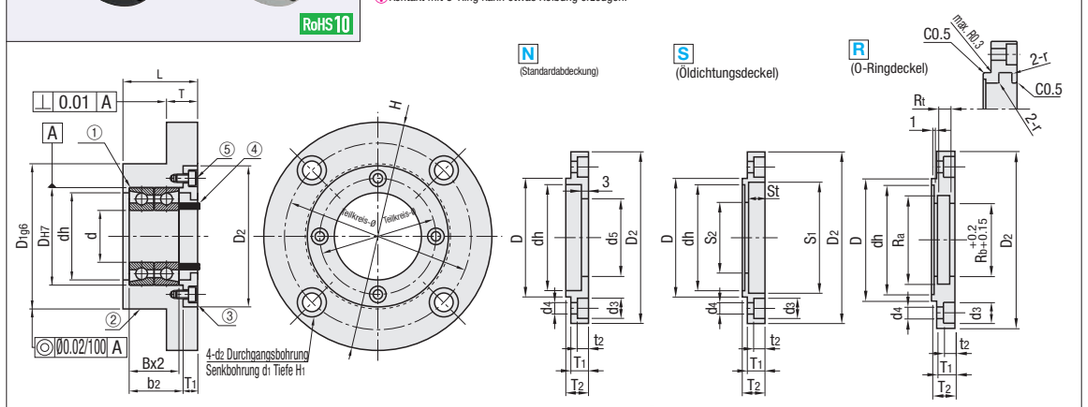

A Zubehör: Öldichtung (JIS G/D Nitrilkautschuk) A Zubehör: O-Ring (JIS P Nitrilkautschuk)

Teilenummer Ausführung	Lager-Nr.	③Auswahl der Abdeckungsausführung	L	d	DH7	Toleranz	B	b2	H	D2	T	dh	D1g6	Toleranz	P.C.D.	d1	d2	H1
ABGEB (brüniert) ABGE (chemisch vernickelt)	7002	N Standard S Öldichtung R O-Ring	29	15	32	+0.025 0	9	20	75	48	12	28	50	-0.009 -0.025	62	11	6.6	6.5
	7003		31	17	35		10	22				31						
	7004		36	20	42		12	26	92	58	15	36	60	-0.010 -0.029	75	14	9	8.5
	7005		38	25	47				98	63		41	65		80			
	7006		40	30	55	+0.030 0	13	28	120	78	18	48	80	-0.012 -0.034	98	17.5	11	10.5
	7007		43	35	62		14	30	126	84		55	86		106			
	7008		46	40	68		15	32	140	92	20	60	95		116			
	7009		48	45	75		16	34	145	98		69	100		122			
	7010		50	50	80				147	101		74	105		124			

Nr.	③Details der Abdeckung D	D2	dh	T1	T2	P.C.D.	d3	d4	t2	Standardabdeckung N d5	Öldichtungsdeckel S S1	S2	St	Zubehör Öldichtung	O-Ringdeckel R Ra	Rb	Rt	r	Zubehör O-Ring	⑤Montageschraube der Abdeckung	④Details des Bundes Außen-Ø	Innen-Ø	Dicke
7002	32	48	28	6	8	40	6.5	3.5	3.1	21	32	22	5	G20325	24	20	3.2	0.4	P20	M3-8	20	15	8.5
7003	35		31																			17	
7004	42	58	36	7	9	48	8	4.5	4.1	26	35	27	6	D25356	31	25	4.7	0.7	P25	M4-10	25	20	9.5
7005	47	63	41	8	10	53				31	40	32	7	D30407	36	30			P30		30	25	10.5
7006	55	78	48			64	9.5	5.5	5.1	41	50	42	6.5	D40506.5	41	35			P35	M5-12	40	30	
7007	62	84	55	9	11	72				46	60	47	9	D45609	46	40			P40		45	35	11.5
7008	68	92	60			78	11	6.6	6.1	51	65	52		D50659	51	45			P45	M6-12	50	40	
7009	75	98	69			85				56	70	57		D55709	56	50			P50		55	45	
7010	80	101	74	11	13	88				61	75	62		D60759	70	60	7.5	0.8	P60	M6-15	60	50	13.5

Ordering Example

Teilenummer			Abdeckung
Ausführung	Lager	-	
ABGE	7003	-	S

Example

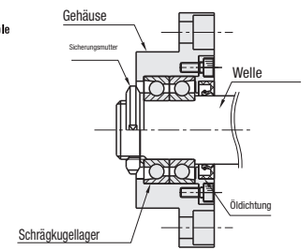

Nr.	ABGEB Abdeckung N Stückpreis 1 Stk.	Mengen Rabatt 2 ~ 4 Stk.	Abdeckung S Stückpreis 1 Stk.	Mengen Rabatt 2 ~ 4 Stk.	Abdeckung R Stückpreis 1 Stk.	Mengen Rabatt 2 ~ 4 Stk.	ABGE Abdeckung N Stückpreis 1 Stk.	Mengen Rabatt 2 ~ 4 Stk.	Abdeckung S Stückpreis 1 Stk.	Mengen Rabatt 2 ~ 4 Stk.	Abdeckung R Stückpreis 1 Stk.	Mengen Rabatt 2 ~ 4 Stk.
7002												
7003												
7004												
7005												
7006												
7007												
7008												
7009												
7010												