Rollen

Gerade, ballig–(L=15~100)

Ausführung gerade – Maß L frei wählbar	Ausführung gerade – Maß L konfigurierbar	Ausführung Ballig – Maß L frei wählbar	Ausführung Ballig – Maß L konfigurierbar	M Werkstoff Kern	S Oberflächenbehandlung (Lauffläche)	H Härte
ROLB	-	-	-	EN 1.1191 Äquivalent	Schwarz brüniert	-
ROLM	-	-	-		Chemisch vernickelt	-
ROLS	-	ROCS	-	EN 1.4301 Äquivalent	-	-
ROLA	-	ROCA	-	EN AW-5052 Äquivalent	Klar eloxiert	-
ROKS	-	-	-	EN 1.4301 Äquivalent	Polyurethan (naturfarben)	Shore A95
ROKA	-	-	-	EN AW-5052 Äquivalent		Shore A95
ROUS	ROFUS	ROCUS	-	EN 1.4301 Äquivalent		Shore A90
ROUA	ROFUA	ROCUA	ROFCUA	EN AW-5052 Äquivalent		Shore A90
ROGS	-	ROCGS	-	EN 1.4301 Äquivalent		Shore A70
ROGA	ROFGA	ROCGA	-	Aluminiumlegierung Serie 5000		
ROHS	ROFHS	ROCHS	-	EN 1.4301 Äquivalent		Shore A50
ROHA	ROFHA	ROCHA	-	EN AW-5052 Äquivalent		
ROMS	-	-	-	EN 1.4301 Äquivalent	Antistatisches Polyurethan (grau)	Shore A90
ROMA	-	-	-	EN AW-5052 Äquivalent		
ROSS	ROFSS	ROCSS	-	EN 1.4301 Äquivalent	Silikon Gummi (hellgrau)	Shore A70
ROSA	-	-	-	EN AW-5052 Äquivalent		
ROJA	-	-	-	EN AW-5052 Äquivalent		Shore A50
ROTS	-	-	-	EN 1.4301 Äquivalent	Wärmebeständiges Polyurethan (rotbraun) Betriebstemperatur: ~110°C	Shore A90
ROTA	-	-	-	EN AW-5052 Äquivalent		
RONA	-	-	-	EN AW-5052 Äquivalent	Nitrilkautschuk (NBR) (schwarz)	Shore A60

Polyurethan-, Silikon- und Nitrilkautschuk (NBR) werden am Umfang des Kernmaterials aufvulkanisiert.

Bei L≤dx3 wird Bohrung d aus der gleichen Richtung maschinell bearbeitet.
Bei L>dx3 wird Bohrung d aus beiden Richtungen maschinell bearbeitet, siehe unten. In einigen Fällen ohne Freistich.

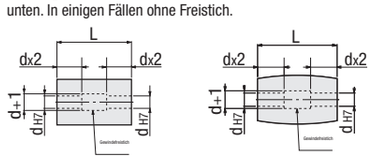

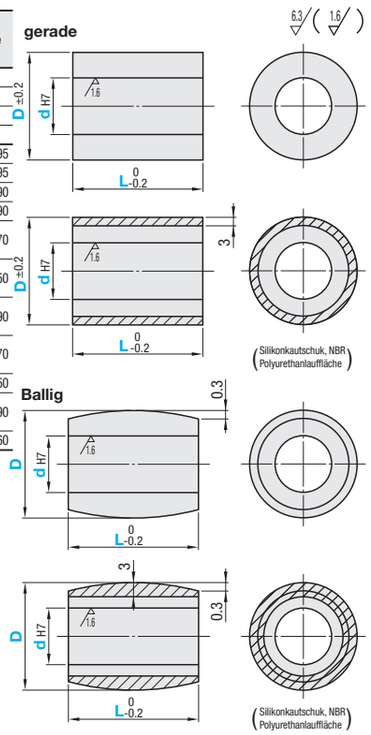

L frei wählbar

Teilenummer Ausführung			D	dH7 Auswahl							L Auswahl						
gerade nur Kern ROLB ROLM ROLS ROLA	Polyurethankautschuk ROKS ROKA ROUS ROUA ROGS ROGA ROHS ROHA ROMS ROMA	Silikonkautschuk ROSS ROSA ROJA	20	8							15	20	25	30	40	50	
			25	8	10	12					15	20	25	30	40	50	
			30	8	10	12	15				15	20	25	30	40	50	
		Wärmebeständiges Polyurethan ROTS ROTA	35		10	12	15	20				20	25	30	40	50	
Ballig nur Kern ROCS ROCA		Nitrilkautschuk RONA	40		10	12	15	20				20	25	30	40	50	
	Polyurethankautschuk ROCUS ROCUA ROCGS ROCGA ROCHS ROCHA		50			12	15	20	25				25	30	40	50	100
		Silikonkautschuk ROCSS	60			12	15	20	25	30				30	40	50	100
			80				15	20	25	30					40	50	100

D60 und D80 nicht verfügbar bei ROSS, ROSA, ROJA, ROCSS und RONA.

L konfigurierbar

Teilenummer Ausführung			D	dH7 Auswahl							L 1mm-Schritte
gerade Polyurethankautschuk ROFUS ROFUA ROFGA ROFHS ROFHA		Silikonkautschuk ROFSS	20	8							16~49
			25	8	10	12					
			30	8	10	12	15				
			35		10	12	15	20			21~49
			40		10	12	15	20			
Ballig Polyurethankautschuk ROFCUA			50			12	15	20	25		26~99
			60			12	15	20	25	30	31~99
			80				15	20	25	30	41~99

Polyurethankautschuk kann sich mit der Zeit verfärben, dies hat jedoch keine Auswirkungen auf die physikalischen Eigenschaften.
D60 und D80 nicht verfügbar bei ROFSS. Maße L, die als Ausführungen mit frei wählbarem L konfigurierbar sind, sind nicht auswählbar.

Ordering Example

Teilenummer	-	d	-	L
ROLB20	-	8	-	30

Maß L frei wählbar – gerade

D	L	Stückpreis gerade – nur Kern ROLB	ROLM	ROLS	ROLA	Polyurethankautschuk ROKS	ROKA	ROUS	ROUA	ROGS ROHS	ROGA ROHA	Antistatisches Polyurethan ROMS	ROMA	Silikonkautschuk ROSS	ROSA	ROJA	Wärmebeständiges Polyurethan ROTS	ROTA	Nitrilkautschuk RONA
20	15~25																		
	30~50																		
25	15~25																		
	30~50																		
30	15~25																		
	30~50																		
35	20~25																		
	30~50																		
40	20~25																		
	30~50																		
50	25																		
	30~50																		
	100																		
60	30~50													-	-	-			-
	100													-	-	-			-
80	40~50													-	-	-			-
	100													-	-	-			-

– Ballig

D	L	Stückpreis Ballig – nur Kern ROCS	ROCA	Polyurethankautschuk ROCUS	ROCUA	ROCGS ROCHS	ROCGA ROCHA	Silikonkautschuk ROCSS
20	15~25							
	30~50							
25	15~25							
	30~50							
30	15~25							
	30~50							
35	20~25							
	30~50							
40	20~25							
	30~50							
50	25							
	30~50							
	100							
60	30~50							-
	100							-
80	40~50							-
	100							-

Maß L frei wählbar – gerade, ballig

D	L	Stückpreis gerade – Polyurethankautschuk ROFUS	ROFUA	ROFHS	ROFGA ROFHA	Silikonkautschuk ROFSS	Ballig – Polyurethankautschuk ROFCUA
20	16~25						
	26~49						
25	16~25						
	26~49						
30	16~25						
	26~49						
35	21~25						
	26~49						
40	21~25						
	26~49						
50	26~50						
	51~99						
60	31~50					-	
	51~99					-	
80	41~50					-	
	51~99					-	

Alterations

Teilenummer	-	d	-	L	-	(MC, UDC)
ROUS20	-	8	-	30	-	UDC

Optionen	Code	Spez.
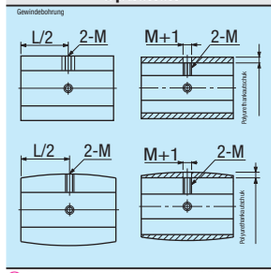	MC	2 Gewindebohrungen um 90° versetzt.

D	M
20, 25, 30	3
35, 40	4
50, 60, 80	5

Bestellnr. MC

Optionen	Code	Spez.
Änderung in antistatisches Polyurethan (Polyurethan, Farbe: grau)	UDC	Änderung Polyurethan (Shore A90) in antistatisches Polyurethan Bestellnr. UDC Spezifischer Durchgangswiderstand $2.1 \times 10^{8}\Omega \cdot cm$ Oberflächenwiderstand $4.0 \times 10^{9}\Omega$ (Temperatur: 30°C/Feuchte: 60%)

Für Ausführung "Nur Kern" und Polyurethan-Innengewinde (naturfarben) siehe nächste Seite.