Flachriemenförderer

Mittelantrieb, Gestell mit 2 Nuten (Riemenscheibe, Ø 30mm)

Spezielle Website: http://fa.misumi.jp/cvs/
Hier können Sie Förderer auswählen, Bauteile bestellen und Ersatzteile suchen.

Eigenschaften: Flachriemenförderer mit anpassbarer Position des Antriebsabschnitts. Die Riemenspannung kann im mittleren Antriebsbereich eingestellt werden, wobei die Gesamtlänge unverändert bleibt. Durch zusätzliche Gewindebohrungen für Riemenscheibenhalter lassen sich optionale Bauteile leichter als bei CVSN anbringen.

	Rahmen	Motor Abdeckung ①	Motor Abdeckung ②	Riemenscheibenhalter
M Werkstoff	Aluminium	Aluminium	EN 1.0330 Äquiv.	Aluminium
S Oberflächenbehandlung	Klar eloxiert	Lackiert	Lackiert	Lackiert

CVGN

6W-Motor

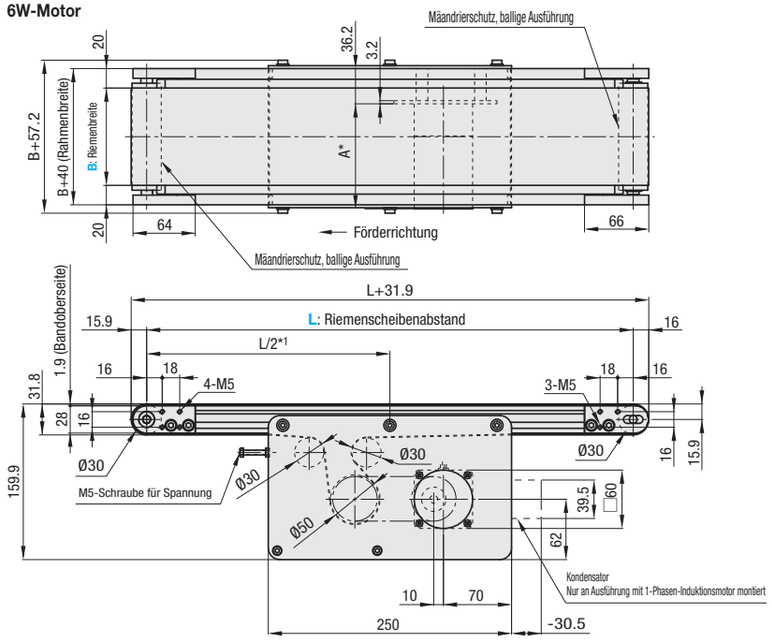

Rahmenquerschnitt, vergrößerte Darstellung (symmetrisch)

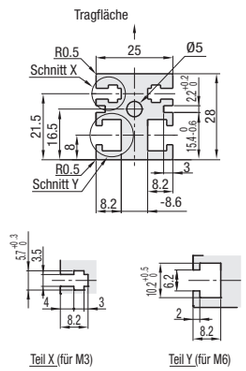

Kompatibel mit JIS-Sechskant-Standardmuttern.

25W-Motor

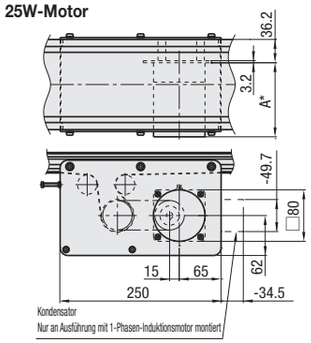

*1 Der Antriebsabschnitt kann innerhalb der Nuten im Aluminiumprofil an eine beliebige Position versetzt werden.
*2 Wenn L≥455, sind in jede Nut vier (4) Muttern eingesetzt. Wenn zum Einsetzen von Muttern Senkbohrungen erforderlich sind, bitte in Optionen angeben.

Die Maße in der Abbildung gelten für Riemenspezifikationen H (0.9mm THK). Bitte beachten, dass die Riemendicke entsprechend den Riemenspezifikationen variiert. Für Riemenspezifikationen, siehe **S.1279**~.

Teilenummer	B 1mm-Schritte	L 5mm-Schritte	Motor: Leistung (W)	Spannung (V)	Spezifikationen	Getriebekopf-Untersetzungsverhältnis	Riemenkennwerte	Auswahl Motorhersteller (Die Preise variieren je nach Hersteller.)
CVGN	30~300	355~2000	6 25	TA230 (1-phasig)	IM (Induktionsmotor) SCM (Regelmotor)	5 7.5 9 12.5 15 18 25 30 36 50 60 75 90 100 120 150 180 ⊗5~9 nicht für 6W-Motor verfügbar	H (Mehrzweckfunktion, grün) W (Mehrzweckfunktion, weiß) G (Zum Schieben, grün) S (Zum Schieben, weiß) D (für Transfer elektronischer Bauteile) F (für Lebensmitteltransfer) O (ölbeständig) N (nicht klebend) J (ohne Riemen) *Falls andere Riemen benötigt werden, als oben angegeben, bitte nachfolgend unter "Riemenspezifikation" auswählen.	A (Panasonic-Motor) B (Oriental-Motor)
			6 25	NV (ohne Motor)	NM (ohne Motor)	NH (ohne Getriebekopf)		R (ohne Motor, Getriebekopf)

Motor so anschließen, dass sich der Riemen in Förderrichtung dreht. Für Anschlussdiagramm sowie Einzelheiten zu Motor und Wechselrichter, siehe **S. 1267**~.
Bei Auswahl von "Ohne Motor, Getriebekopf" variiert der Abstand der Montagebohrungen für den Motor je nach Motorleistung. Einzelheiten zu den Maßen finden Sie auf unserer Online-Auswahlseite für Förderer in den technischen Informationen.
Bei Auswahl von "Ohne Motor, Getriebekopf" wird diese Einheit unmontiert geliefert. Die Montage erfolgt durch den Kunden. Montageanleitung wird mitgeliefert. Montageverfahren und Packungsdetails finden Sie auf unserer Online-Auswahlseite für Förderer.

Riemenkennwerte	Standardriemen (nur Grundpreis)	Optionaler Riemen 1	Optionaler Riemen 2	Ohne Riemen
Universell einsetzbar	H (grün), W (weiß), HG (grün)	-	HY (gelb-grün), HBN (himmelblau)	J (ohne Riemen)
Zum Gleiten	G (grün), S (weiß),	-	-	
Für geneigten Transfer	LG (grün), LW(weiß),	-	-	
Mit Griff-	-	GG (grün), GW (weiß)	GSN (grün)	
Ölbeständig	O (marineblau), OH (grün), OG (grün)	OW (weiß)	ON (weiß)	
Nicht klebend	N (weiß), NS (weiß)	NB (himmelblau), NBG (lindgrün), HH (grün), HW (weiß)	NWN (weiß), NSN (himmelblau), NGN (lindgrün), HBG (grün), HBW (weiß), BW (weiß)	
Für Lebensmitteltransfer	F (weiß)	KW (weiß), KSB (himmelblau), PHB (himmelblau)	PHN (himmelblau), PWN (himmelblau), KWN (weiß)	
Für Transfer elektronischer Bauteile	D (schwarz), DS (schwarz)	-	DG (schwarz)	

Einzelheiten zu Flachriemen, siehe ab **S.1279**~.
Bei Auswahl von "optionalen Riemen" Motorhersteller A oder B wählen (Motor C ist nur für Standardriemen verfügbar.)

Teilenummer	B	Grundpreis 1~2 Stk. L355~400	L405~500	L505~600	L605~700	L705~800	L805~900	L905~1000	L1005~1100	L1105~1200	L1205~1300	L1305~1400	L1405~1500	L1505~1600	L1605~1700	L1705~1800	L1805~1900	L1905~2000
CVGN	30~50																	
	60~100																	
	110~150	-	-															
	160~200	-	-	-														
	210~250	-	-	-	-	-												
	260~300	-	-	-	-	-	-											

Bei größeren Bestellmengen als den angegebenen Stückzahlen Preis bitte in WOS prüfen.

Motor Spez. Preis	Motorleistung	Spezifikationen	A (Panasonic-Motor)	B (Oriental-Motor)	R (ohne Motor, Getriebekopf)
	6W	IM			
	25W	SCM			

Riemen Spez. Preis	Standardriemen	Optionaler Riemen 1	Optionaler Riemen 2	Ohne Riemen

Ordering Example

Teilenummer	-	B	-	L	-	Motor: Leistung	-	Spannung	-	Spezifikationen	-	Getriebekopf Untersetzungsverhältnis	-	Riemenkennwerte	-	Auswahl Motorhersteller
CVGN	-	90	-	1440	-	25	-	TA230	-	IM	-	50	-	H	-	A

Bsp.) Ohne Riemen — CVGN-100-1000-25-TA230-SCM-25-J-A ➡
Ex.) Mit optionalem Riemen 2 — CVGN-100-1000-25-TA230-SCM-25-HY-B ➡ Grundpreis + Motor, Riemen Spez. Preis = Stückpreis
Ex.) Ohne Motor, Getriebekopf — CVGN-100-1000-25-NV-NM-NH-H-R ➡

Alterations

- Position des Antriebsabschnitts angeben
- Zusätzliche Senkbohrungen
- Rollenkante
- Motorabdeckung mit Fenster
- Halter für Geschwindigkeitsregler im Lieferumfang enthalten
- Inkl. Nutensteine für Nachmontage
- Motoren mit elektromagnetischer Bremse
- Ständer (Füße)

Einzelheiten zu Optionen finden Sie ab **S.1264**~.

*** Einzelheiten zu Maß A**

Leistung (W)	Motor: Spezifikationen	Hersteller	Untersetzungsverhältnis	A
6W	Induktionsmotor	Panasonic	5~25	101.0
			30~180	108.0
		Oriental	5~25	105.0
			30~180	115.0
	Regelmotor	Panasonic	5~25	111.0
			30~180	118.0
		Oriental	5~25	115.0
			30~180	125.0
25W	Induktionsmotor	Panasonic	5~180	115.0
		Oriental	5~18	117.0
			25~180	127.5
	Regelmotor	Panasonic	5~180	125.0
		Oriental	5~18	127.0
			25~180	137.5

Förderleistung

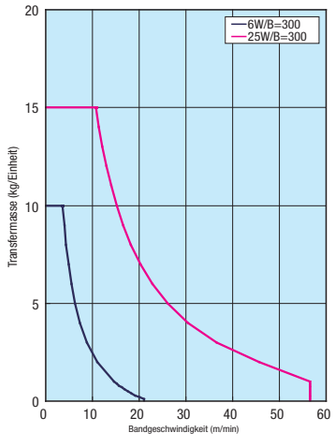

* Referenzwert kann je nach gewähltem Riemen variieren.

Getriebekopf-Untersetzungsverhältnis

*Kann sich je nach Lastbedingungen verringern.

Getriebekopf-Untersetzungsverhältnis	Bandgeschwindigkeit (m/min) 50Hz	60Hz
5	47.1	56.5
7.5	31.4	37.7
9	26.2	31.4
12.5	18.8	22.6
15	15.7	18.8
18	13.1	15.7
25	9.4	11.3
30	7.9	9.4
36	6.5	7.9
50	4.7	5.7
60	3.9	4.7
75	3.1	3.8
90	2.6	3.1
100	2.4	2.8
120	2.0	2.4
150	1.6	1.9
180	1.3	1.6