Flachriemenförderer

Kopfantrieb mit Führung, Rahmen mit 3 Nuten (Riemenscheiben-Ø 50mm)

Spezielle Website: http://fa.misumi.jp/cvs/

Sie bietet folgende Funktionen: Auswahlseite Förderer, Kauf von Bauteilen und eine einfach Suche nach Ersatzteilen.

Eigenschaften: Ein für den Transfer von kleineren Werkstücken usw. über Teilungen oder geneigte Förderstrecken geeigneter Förderer.

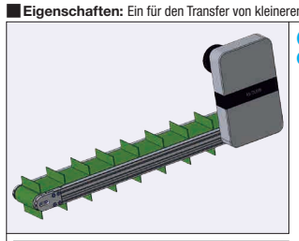

	Rahmen	Motorabdeckung	Riemenscheibenhalter
M Werkstoff	Aluminium	Aluminium	Aluminium
S Oberflächenbehandlung	Klar eloxiert	Lackiert	Lackiert

CVDSA (Band für Lebensmitteltransfer, weiß)
CVDSB (ölbeständiges Band für Lebensmitteltransfer, grün)

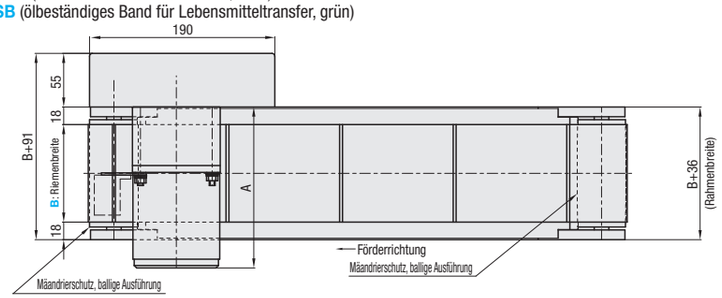

Rahmenquerschnitt, vergrößerte Darstellung (symmetrisch)

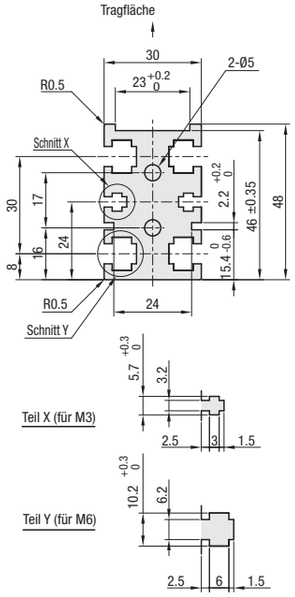

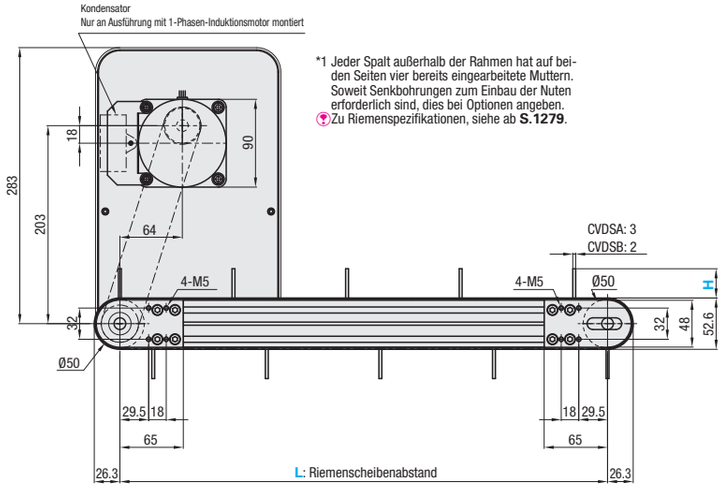

*1 Jeder Spalt außerhalb der Rahmen hat auf beiden Seiten vier bereits eingearbeitete Muttern. Soweit Senkbohrungen zum Einbau der Nuten erforderlich sind, dies bei Optionen angeben.
Zu Riemenspezifikationen, siehe ab **S.1279**.

Teilenummer	Führungsnut-Höhe H Auswahl	B Auswahl	L 5mm-Schritte	Motor: Leistung (W)	Spannung (V)	Spezifikationen	Getriebekopf-Untersetzungsverhältnis	Riemenkennwerte	Auswahl Motorhersteller (Die Preise sind herstellerabhängig.)	Anzahl der Führungsnuten in 1er-Schritten
CVDSA (Band für Lebensmitteltransfer, weiß)	30	50 100 150 200 250 300	500~3000	40	TA230 (1-phasig)	IM (Induktionsmotor) SCM (Motor mit variabler Drehzahl)	7.5 9 12.5 15 18 25 30 36 50 60 75 90 100 120 150 180	WS (Band für Lebensmitteltransfer, weiß)	A (Panasonic-Motor) B (Oriental-Motor)	5~100 * Anzahl der Führungsnuten ≤ Perimeter (2L+160)/50 Bitte beachten, dass der Abstand der Führungsnut automatisch berechnet wird (Perimeter geteilt durch die Anzahl der Führungsnuten).
					NV (ohne Motor)	NM (ohne Motor)	NH (ohne Getriebekopf)		R (ohne Motor, Getriebekopf)	
CVDSB (ölbeständiges Band für Lebensmitteltransfer, grün)	30	50 100 150 200 250 300	500~3000	40	TA230 (1-phasig)	IM (Induktionsmotor) SCM (Motor mit variabler Drehzahl)	7.5 9 12.5 15 18 25 30 36 50 60 75 90 100 120 150 180	HS (für Lebensmitteltransfer und ölbeständig, grün)	A (Panasonic-Motor) B (Oriental-Motor)	5~100 * Anzahl der Führungsnuten ≤ Perimeter (2L+160)/50 Bitte beachten, dass der Abstand der Führungsnut automatisch berechnet wird (Perimeter geteilt durch die Anzahl der Führungsnuten).
					NV (ohne Motor)	NM (ohne Motor)	NH (Keine Getriebekopf)		R (ohne Motor, Getriebekopf)	

Den Motor so anschließen, dass sich der Riemen in Förderrichtung dreht. Zum Schaltplan und Details über Motor und Inverter, siehe ab **S. 1267**.
Wird "Kein Motor, Getriebekopf" ausgewählt, variiert der Abstand zur Motor-Montagebohrung je nach Nennleistung des Motors. Details zu Abmessungen, siehe Technische Informationen auf unserer Auswahlseite Förderer.
Wird "Kein Motor, Getriebekopf" ausgewählt, erfolgt die Lieferung dieser Einheit in zerlegtem Zustand. Der Kunde muss die Einheit entsprechend der mitgelieferten Montageanleitung zusammenbauen. Montageverfahren und Details zur Verpackung finden sich auf unserer Auswahlseite Förderer.
Die Installation muss von einer oder mehr Personen durchgeführt werden. Sicherstellen, dass bei Einsatz auf einer geneigten Fläche der Mäandrierungsausgleich erneut durchgeführt wird. Ohne Nachstellung kann es zum Mäandrieren kommen, das zum Reißen des Bands führen kann.
Wenn der Lauf stoppt, während sich ein Werkstück auf einer Neigungsstrecke des Förderers befindet, kann das Band sich in die entgegengesetzte Richtung bewegen, wodurch das Werkstück herunterfallen kann. Um dies bei Einsatz auf geneigten Förderstrecken zu vermeiden, bei Optionen den Motor mit elektromagnetischer Bremse wählen. Einzelheiten, siehe **S. 1265**.
Bei Verwendung des Förderers über geneigte Strecken darauf achten, den Ständer mit Bodenankern zu sichern.
Bei Einsatz des Förderers an Neigungsstrecken darf die Steigung nicht größer als 30° sein.
Das Band kann sich durch sein Eigengewicht um ca. 50mm durchbiegen.
* Der Abstand der Führungsnuten richtet sich automatisch nach der vorgegebenen Anzahl der Führungsnuten. Bitte beachten, dass Abstände mit Dezimalteilen als Zielmaße betrachtet werden.

Teilenummer	H	B	Grundpreis 1~2 Stk. L500~600	L605~700	L705~800	L805~900	L905~1000	L1005~1100	L1105~1200	L1205~1300	L1305~1400	L1405~1500	L1505~1600	L1605~1700	L1705~1800	L1805~1900	L1905~2000	L2005~2200	L2205~2400	L2405~2600	L2605~2800	L2805~3000	Einheitspreis für geschweißte Führungsnuten (Grundpreis +)
CVDSA (Band für Lebensmitteltransfer, weiß)	30	50																					
		100	-																				
		150	-	-																			
		200	-	-	-																		
		250	-	-	-	-																	
		300	-	-	-	-																	
CVDSB (ölbeständiges Band für Lebensmitteltransfer, grün)	30	50																					
		100	-																				
		150	-	-																			
		200	-	-	-																		
		250	-	-	-	-																	
		300	-	-	-	-																	

Bei noch größeren Bestellmengen, bitte im Web-Bestellsystem (WOS) nachsehen.

Motor Spez. Preis	Motorleistung	Spezifikationen	A (Panasonic-Motor)	B (Oriental-Motor)	R (ohne Motor, Getriebekopf)
	40W	IM			
		SCM			

Ordering Example

Teilenummer	H	-	B	-	L	-	Motor: Leistung	-	Spannung	-	Spezifikationen	-	Getriebekopf Untersetzungsverhältnis	-	Riemenkennwerte	-	Auswahl Motorhersteller	-	Anzahl der Führungsnuten
CVDSA	30	-	100	-	1000	-	40	-	TA230	-	IM	-	25	-	WS	-	A	-	10

Bsp.) Für reguläre Spezifikationen CVDSA30-100-1200-40-TA230-IM-25-WS-C-17
Bsp.) Ohne Motor, Getriebekopf CVDSA30-100-1000-40-NV-NM-NH-WS-R-10

➡ Grundpreis + Motor, Riemen Spez. Preis + Preis für geschweißte Führungsnuten = Stückpreis

Example

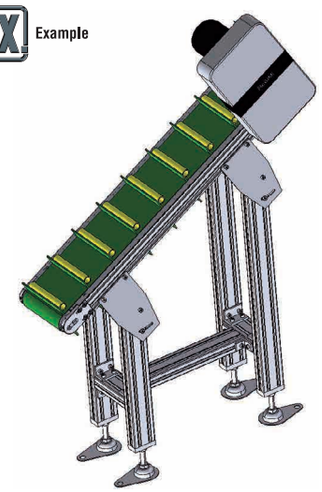

Alterations

Motorposition gedreht
Zusätzliche Senkbohrungen
Einschließlich Einbaumuttern nach der Montage
Motoren mit elektromagnetischer Bremse
Motor mit Klemmenkasten
Ständer (Füße)
Geneigte Ständer (Füße)

Für Einzelheiten, siehe ab **S. 1264**.

Einzelheiten zu Maß A

Leistung (W)	Motor: Spezifikationen	Hersteller	Untersetzungsverhältnis	A
40W	Induktionsmotor	Panasonic-Motor	7,5~180	142.0
		Oriental-Motor	7,5~18	147.0
			25~180	165.0
	Regelmotor	Panasonic-Motor	7,5~180	152.0
		Oriental-Motor	7,5~18	157.0
			25~180	175.0

Fördererkapazität

* Referenzwert

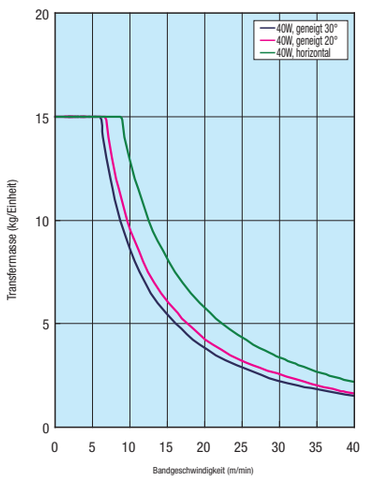

Getriebekopf-Untersetzungsverhältnis

*Kann sich je nach Lastbedingungen verringern.

Getriebekopf-Untersetzungsverhältnis	Bandgeschwindigkeit (m/min) 50Hz	60Hz
7.5	31.4	37.7
9	26.2	31.4
12.5	18.8	22.6
15	15.7	18.8
18	13.1	15.7
25	9.4	11.3
30	7.9	9.4
36	6.5	7.9
50	4.7	5.7
60	3.9	4.7
75	3.1	3.8
90	2.6	3.1
100	2.4	2.8
120	2.0	2.4
150	1.6	1.9
180	1.3	1.6