# Kunststoffförderer

## Eine Bahn, Kopfantrieb, Gestell mit 3 Schlitzen (Kettenrad, Ø 57mm)

**Merkmale:** Die Verwendung von Kunststoffketten verhindert Kratzer und erleichtert die Wartungsarbeiten.

| | Rahmen | Motor Abdeckung | Antriebsrad Halter | Kunststoffkette |
|---|---|---|---|---|
| M Werkstoff | Aluminium | Aluminium | EN AW-5052 Äquivalent | Polyacetal |
| S Oberflächenbehandlung | Klar eloxiert | Lackiert | Klar eloxiert | - |

### CVSPC

**6W-Motor**

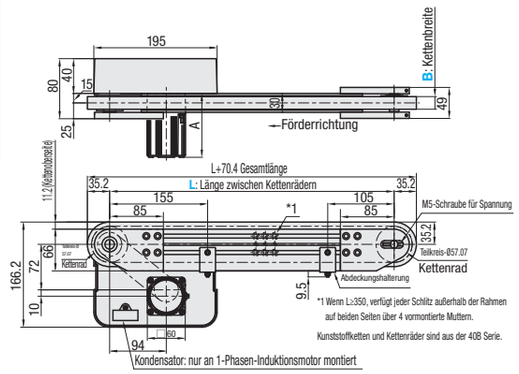


*1 Wenn L≥350, verfügt jeder Schlitz außerhalb der Rahmen auf beiden Seiten über 4 vormontierte Muttern.

Kunststoffketten und Kettenräder sind aus der 40B Serie.

**25W-Motor**

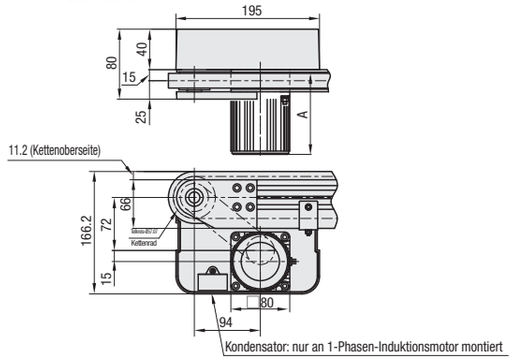


**Rahmenquerschnitt, vergrößerte Darstellung (symmetrisch)**

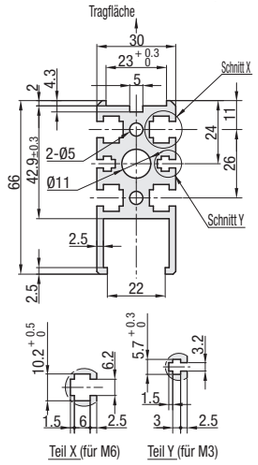


Kompatibel mit JIS-Sechskant-Standardmuttern.

*** A Einzelheiten zu den Maßen**

| Leistung (W) | Motor: Spezifikationen | Motor: Hersteller | Untersetzungsverhältnis | A |
|---|---|---|---|---|
| 6W | Induktionsmotor | Panasonic-Motor | 12.5~25 | 101.0 |
| | | | 30~180 | 108.0 |
| | | Oriental-Motor | 12.5~25 | 105.0 |
| | | | 30~180 | 115.0 |
| | Regelmotor Steuerung Motor | Panasonic-Motor | 12.5~25 | 111.0 |
| | | | 30~180 | 118.0 |
| | | Oriental-Motor | 12.5~25 | 115.0 |
| | | | 30~180 | 125.0 |
| 25W | Induktionsmotor | Panasonic-Motor | 12.5~180 | 115.0 |
| | | Oriental-Motor | 12.5~18 | 117.0 |
| | | | 25~180 | 127.5 |
| | Regelmotor Steuerung Motor | Panasonic-Motor | 12.5~180 | 125.0 |
| | | Oriental-Motor | 12.5~18 | 127.0 |
| | | | 25~180 | 137.5 |

**Getriebekopf-Untersetzungsverhältnis**

*Kann sich je nach Lastbedingungen verringern.

| Getriebekopf-Untersetzungsverhältnis | Bandgeschwindigkeit (m/min) 50Hz | 60Hz |
|---|---|---|
| 5 | 53.7 | 64.4 |
| 7.5 | 35.8 | 43.0 |
| 9 | 29.8 | 35.8 |
| 12.5 | 21.5 | 25.8 |
| 15 | 17.9 | 21.5 |
| 18 | 14.9 | 17.9 |
| 25 | 10.7 | 12.9 |
| 30 | 9.0 | 10.7 |
| 36 | 7.5 | 9.0 |
| 50 | 5.4 | 6.4 |
| 60 | 4.5 | 5.4 |
| 75 | 3.6 | 4.3 |
| 90 | 3.0 | 3.6 |
| 100 | 2.7 | 3.2 |
| 120 | 2.2 | 2.7 |
| 150 | 1.8 | 2.1 |
| 180 | 1.5 | 1.8 |

**Förderleistung**

* Referenzwert

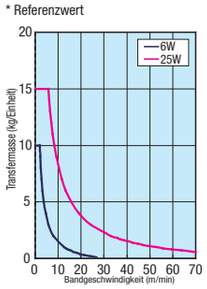


| Teile-nummer | B Auswahl | L 5mm-Schritte | Motor: Leistung (W) | Motor: Spannung (V) | Motor: Spezifikationen | Motor: Getriebekopf-Untersetzungsverhältnis | Kunststoffkettenriemen Spezifikationen | Auswahl Motorhersteller (Die Preise hängen vom Hersteller ab.) |
|---|---|---|---|---|---|---|---|---|
| CVSPC | 20 | 350~3000 | 6<br>25 | TA230 (1-phasig) | IM (Induktionsmotor) SCM (Regelmotor) | 5 7.5 9 12.5 15 18 25 30 36 50 60 75 90 100 120 150 180<br>⊗5~9 nicht verfügbar für 6W-Motoren | H (Standard, weiß)<br>D (leitfähig, schwarz)<br>L (chemikalienbeständig, matt-weiß)<br>E (temperaturbeständig, schwarz)<br>J (Ohne Riemen) | A (Panasonic-Motor)<br>B (Oriental-Motor) |
| | | | 25 | | | | | |
| | | | 6<br>25 | NV (Ohne Motor) | NM (Ohne Motor) | NH (Ohne Getriebekopf) | | R (Ohne Motor, Getriebekopf) |

Den Motor anschließen, so dass die Kette sich in Förderrichtung dreht. Anschlussbelegung und Details zum Motor und Antrieb siehe ☞ **S. 1267** und folgende. Einzelheiten zu Riemen siehe ☞ **S.1279** und folgende.
Bei Auswahl von "Ohne Motor, Getriebekopf" hängt der Abstand der Motor-Montagebohrung von der Nennleistung des Motors ab. Details zu den Abmessungen siehe Technische Daten auf unserer Website zur Fördereraufwahl.
Bei Auswahl von "Ohne Motor, Getriebekopf" wird die Einheit im zerlegten Zustand geliefert. Die Einheit zu vom Kunden gemäß der beiliegenden Montageanweisungen zu montieren. Montageverfahren und Verpackungsdetails siehe unsere Website zur Fördereraufwahl.
Da es bei der Kunststoffkette während der Benutzung zu Abrieb und Staubbildung kommt, ist sie nicht für den Einsatz in einem Reinraum geeignet. Dies wirkt sich jedoch nicht auf die Förderfunktionalität aus.

| Teilenummer | B | Grundpreis 1~2 Stk. L350~400 | L405~500 | L505~600 | L605~700 | L705~800 | L805~900 | L905~1000 | L1005~1100 | L1105~1200 | L1205~1300 | L1305~1400 | L1405~1500 | L1505~1600 | L1605~1700 | L1705~1800 | L1805~1900 | L1905~2000 | L2005~2200 | L2205~2400 | L2405~2600 | L2605~2800 | L2805~3000 |
|---|---|---|---|---|---|---|---|---|---|---|---|---|---|---|---|---|---|---|---|---|---|---|---|
| CVSPC | 20 | | | | | | | | | | | | | | | | | | | | | | |

Bei noch größeren Bestellmengen Lieferzeit und Preis bitte gesondert anfragen.

| Motor, Riemen Spez. Preis | Motorleistung | Spezifikationen | A (Panasonic-Motor) | B (Oriental-Motor) | R (ohne Motor, Getriebekopf) | H (Standard) | D (Leitfähig) | L (chemikalienbeständig, E (temperaturbeständig) | J (Ohne Riemen) |
|---|---|---|---|---|---|---|---|---|---|
| | 6W | IM | | | | | | | |
| | 25W | SCM | | | | | | | |

**Ordering Example**

| Teilenummer | B | L | Motor: Leistung | Motor: Spannung | Motor: Spezifikationen | Motor: Getriebekopf Untersetzungsverhältnis | Riemenkennwerte | Auswahl Motorhersteller |
|---|---|---|---|---|---|---|---|---|
| CVSPC | 20 | 1000 | 25 | TA230 | IM | 25 | H | A |

Bsp.) Für ohne Riemen — CVSPC-20-1000-25-T100-SCM-25-J-A
Bsp.) Für ohne Motor, No Motor, Getriebekopf — CVSPC-20-1000-25-NV-NM-NH-H-R

➡ Grundpreis + Motor, Riemenspezifikation, Preis = Stückpreis

**Alterations**

- Motorposition gedreht
- Zusätzliche Senkbohrungen
- Motorabdeckung mit Fenster
- Halter für Geschwindigkeitsregler im Lieferumfang enthalten
- Schraubenmöbze zur Nachmontage sind im Lieferumfang enthalten
- Motor mit Klemmenkasten
- Getriebekopf mit rechtwinkliger Welle

Einzelheiten zu Optionen siehe ☞ **S. 1264** und folgende.

# Kunststoffförderer

## Zwei Bahnen, Kopfantrieb, Gestell mit 3 Schlitzen (Kettenrad, Ø 57mm)

**Merkmale:** Da es zwei Reihen von Fördererflächen gibt, können Sensoren und Anschläge zwischen den Riemen montiert werden. Die Verwendung von Kunststoffketten verhindert Kratzer und erleichtert die Wartungsarbeiten.

| | Rahmen | Motor Abdeckung | Antriebsrad Halter | Kunststoffkette |
|---|---|---|---|---|
| M Werkstoff | Aluminium | EN 1.0330 Äquivalent | EN AW-5052 Äquivalent | Polyacetal |
| S Oberflächenbehandlung | Klar eloxiert | Lackiert | Gold-eloxiert | - |

### CVSPA

**25W-Motor**

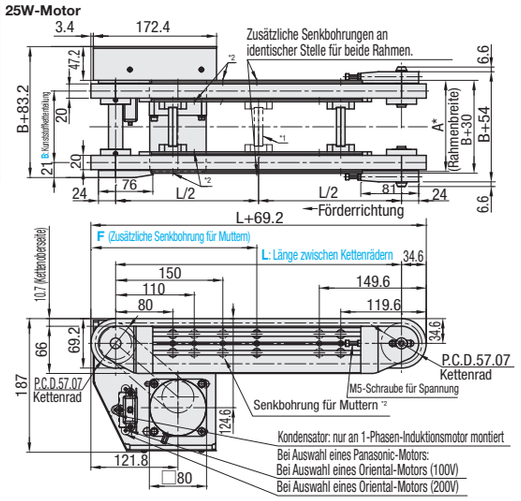


**Rahmenquerschnitt, vergrößerte Darstellung (symmetrisch)**

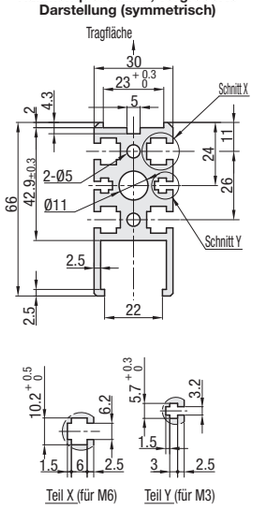


Kompatibel mit JIS-Sechskant-Standardmuttern.

**40W-Motor**

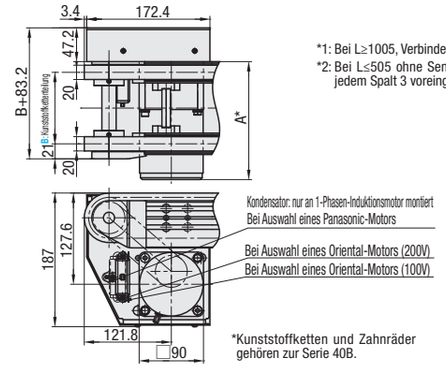


*Kunststoffketten und Zahnräder gehören zur Serie 40B.

*1: Bei L≥1005, Verbinder montiert

*2: Bei L≤505 ohne Senkbohrungen für Muttern. Jedoch befinden sich in jedem Spalt 3 voreingesetzte Muttern.

*** A Einzelheiten zu den Maßen**

| Leistung (W) | Motor: Spezifikationen | Motor: Hersteller | Untersetzungsverhältnis | A |
|---|---|---|---|---|
| 25W | Induktionsmotor | Panasonic | 5~180 | 115.0 |
| | | Oriental | 5~18 | 117.0 |
| | | | 25~180 | 127.5 |
| | Regelmotor | Panasonic | 5~180 | 125.0 |
| | | Oriental | 5~18 | 127.0 |
| | | | 25~180 | 137.5 |
| 40W | Induktionsmotor | Panasonic | 5~180 | 142.0 |
| | | Oriental | 5~18 | 147.0 |
| | | | 25~180 | 165.0 |
| | Regelmotor | Panasonic | 5~180 | 152.0 |
| | | Oriental | 5~18 | 157.0 |
| | | | 25~180 | 175.0 |

**Getriebekopf-Untersetzungsverhältnis**

*Kann sich je nach Lastbedingungen verringern.

| Getriebekopf-Untersetzungsverhältnis | Bandgeschwindigkeit (m/min) 50Hz | 60Hz |
|---|---|---|
| 5 | 53.7 | 64.4 |
| 7.5 | 35.8 | 43.0 |
| 9 | 29.8 | 35.8 |
| 12.5 | 21.5 | 25.8 |
| 15 | 17.9 | 21.5 |
| 18 | 14.9 | 17.9 |
| 25 | 10.7 | 12.9 |
| 30 | 9.0 | 10.7 |
| 36 | 7.5 | 9.0 |
| 50 | 5.4 | 6.4 |
| 60 | 4.5 | 5.4 |
| 75 | 3.6 | 4.3 |
| 90 | 3.0 | 3.6 |
| 100 | 2.7 | 3.2 |
| 120 | 2.2 | 2.7 |
| 150 | 1.8 | 2.1 |
| 180 | 1.5 | 1.8 |

**Förderleistung**

* Referenzwert

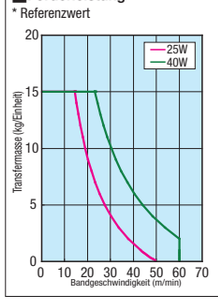


| Teile-nummer | B 10mm-Schritte | L 5mm-Schritte | Motor: Leistung (W) | Motor: Spannung (V) | Motor: Spezifikationen | Motor: Getriebekopf-Untersetzungsverhältnis | Riemenkennwerte | F (Zusätzliche Senkbohrungen) 5mm-Schritte | Auswahl Motorhersteller (Die Preise hängen vom Hersteller ab.) |
|---|---|---|---|---|---|---|---|---|---|
| CVSPA | 80~300 | 300~3000 | 25<br>40 | TA230 (1-phasig) | IM (Induktionsmotor) SCM (Regelmotor) | 5 7.5 9 12.5 15 18 25 30 36 50 60 75 90 100 120 150 180 | H (Mehrzweckfunktion)<br>D (leitfähig, schwarz)<br>J (Ohne Riemen) | 205<F<L-105<br>*Wenn nicht angegeben, gibt es keine zusätzlichen Schraubensenkungen. | A (Panasonic-Motor)<br>B (Oriental-Motor) |
| | | | | NV (Ohne Motor) | NM (Ohne Motor) | NH (Ohne Getriebekopf) | | | R (Ohne Motor, Getriebekopf) |

Den Motor anschließen, so dass die Kette sich in Förderrichtung dreht. Anschlussbelegung und Details zum Motor und Antrieb siehe ☞ **S. 1267** und folgende. Einzelheiten zu Riemen siehe ☞ **S. 1279**und folgende.
Bei Auswahl von "Ohne Motor, Getriebekopf" hängt der Abstand der Motor-Montagebohrung von der Nennleistung des Motors ab. Details zu den Abmessungen siehe Technische Daten auf unserer Website zur Fördereraufwahl.
Bei Auswahl von "Ohne Motor, Getriebekopf" wird die Einheit im zerlegten Zustand geliefert. Die Einheit zu vom Kunden gemäß der beiliegenden Montageanweisungen zu montieren. Montageverfahren und Verpackungsdetails siehe unsere Website zur Fördereraufwahl.
Da es bei der Kunststoffkette während der Benutzung zu Abrieb und Staubbildung kommt, ist sie nicht für den Einsatz in einem Reinraum geeignet. Dies wirkt sich jedoch nicht auf die Förderfunktionalität aus.

| Teilenummer | B | Grundpreis 1~2 Stk. L300~450 | L455~500 | L505~600 | L605~700 | L705~800 | L805~900 | L905~1000 | L1005~1100 | L1105~1200 | L1205~1300 | L1305~1400 | L1405~1500 | L1505~1600 | L1605~1700 | L1705~1800 | L1805~1900 | L1905~2000 | L2005~2600 | L2605~2700 | L2705~2800 | L2805~2900 | L2905~3000 |
|---|---|---|---|---|---|---|---|---|---|---|---|---|---|---|---|---|---|---|---|---|---|---|---|
| CVSPA | 80~100 | | | | | | | | | | | | | | | | | | | | | | |
| | 110~200 | | | | | | | | | | | | | | | | | | | | | | |
| | 210~300 | | | | | | | | | | | | | | | | | | | | | | |

Bei noch größeren Bestellmengen Lieferzeit und Preis bitte gesondert anfragen.

| Motor, Riemen Spez. Preis | Motorleistung | Spezifikationen | A (Panasonic-Motor) | B (Oriental-Motor) | R (ohne Motor, Getriebekopf) | H (Standard) | D (Leitfähig) | J (Ohne Riemen) |
|---|---|---|---|---|---|---|---|---|
| | 25W | IM | | | | | | |
| | 40W | SCM | | | | | | |

**Ordering Example**

| Teilenummer | B | L | Motor: Leistung | Motor: Spannung | Motor: Spezifikationen | Motor: Getriebekopf Untersetzungsverhältnis | Riemen Spezifikationen | F | Auswahl Motorhersteller |
|---|---|---|---|---|---|---|---|---|---|
| CVSPA | 100 | 750 | 25 | TA230 | IM | 90 | H | F300 | A |

Bsp.) Für ohne Motor, No Motor, Getriebekopf — CVSPA-100-1000-25-NV-NM-NH-H-F300-R
Bsp.) Für ohne Riemen — CVSPA-100-1000-25-T100-IM-5-J-B

➡ Grundpreis + Preis mit Motor + Riemenspezifikation, Preis = Stückpreis

**Alterations**

- Motorposition gedreht
- Halter für Geschwindigkeitsregler im Lieferumfang enthalten
- Schraubenmöbze zur Nachmontage sind im Lieferumfang enthalten
- Motor mit Klemmenkasten
- Ständer (Füße)

Einzelheiten zu Optionen siehe ☞ **S. 1264** und folgende.