Scharnier/Gleiteinheiten für Prüfeinrichtungen/Sockel

Horizontal, Vertikal

Merkmale: Einheiten mit vertikal beweglichen und Gleitarmen Bearbeiten des Armbereichs zur Verwendung der Werkstück-Formmessungen
Halterung und Arm werden paarweise graviert. Verwenden Sie eine Halterung und einen Arm als Satz.

Drehachsen für Prüfeinrichtungen - Horizontal

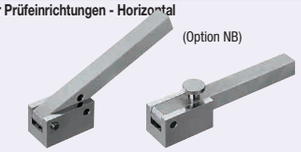

* Die Drehachse ist separat erhältlich. S. 907~

RoHS10

Gleit-Positionierhilfen für Prüfeinrichtungen

*Halterung, Deckel und Arm werden vor dem Versand nicht zusammengebaut.

RoHS10

JHS (Satz mit Halterung und Arm)
JHSS (Verbindungsabstand von Halterung und Arm 0 ~ 0.02, Sätze)
JHR (nur Halterung)

6.3 (3.2 1.6)

Satz mit Halterung und Arm

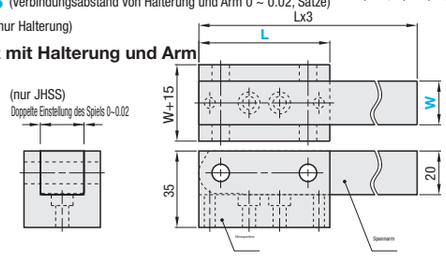

Arm

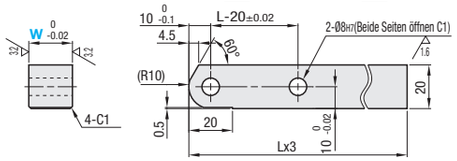

Halterung

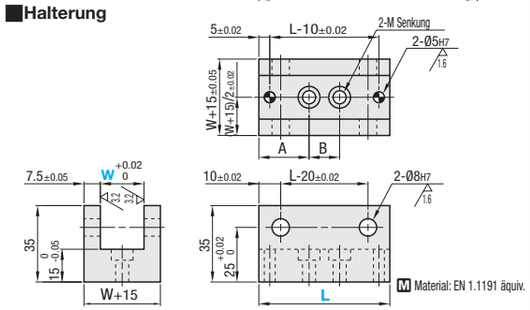

M Material: EN 1.1191 äquiv.

JSS (Satz mit Halterung und Arm)
JSSS (Gesamtspiel von Halterungs-/Arm-Satz 0 ~ 0.02, Sätze)
JSR (Nur Halterung)

6.3 (3.2 1.6)

Satz mit Halterung und Arm

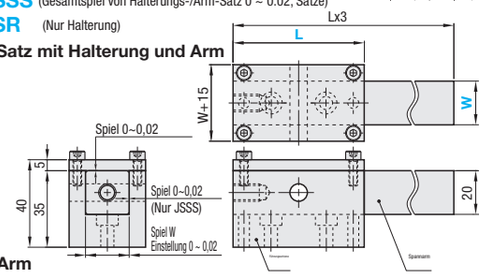

Arm

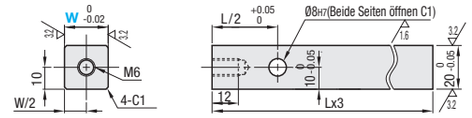

Halterung

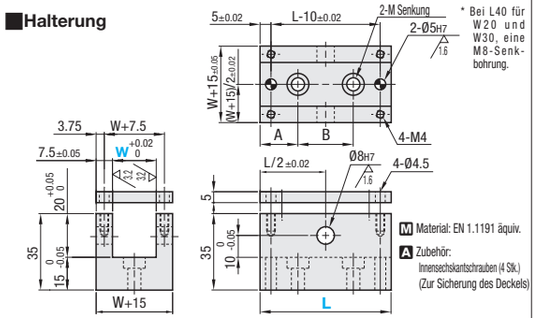

* Bei L40 für W20 und W30, eine M8-Senkbohrung.

M Material: EN 1.1191 äquiv.

A Zubehör:
Innensechskantschrauben (4 Stk.)
(Zur Sicherung des Deckels)

Drehachsen für Prüfeinrichtungen

Teilenummer Ausführung	W	L	Größe der Senkbohrung M*	Position der Senkung A	Position der Senkung B	Option NB (Stellknaufschrauben) Maße für reale Verwendung m	Z	h	d	Stückpreis JHS	JHR	JHSS
(Satz aus Halterung und Arm) JHS (Spiel 0 ~ 0.02) JHSS (nur Schiene) JHR	10	60	für M5	23	14	-	-	-	-			-
	20		für M6			M6	12.5	15	24			
	30											
	50	80	Für M8	26.5	27	M8	13.5	18	30			

Gleit-Positionierhilfen für Prüfeinrichtungen

Teilenummer Ausführung	W	L auswählen	Größe der Senkbohrung M*	Position der Senkung		Stückpreis JSS	JSR	JSSS
(Satz aus Halterung und Arm) JSS (Spiel 0 ~ 0.02) JSSS (nur Schiene) JSR	10	40 60	M5, 2 Orte	L=40:A=13.75 B=12.5 L=60:A=20 B=20				-
	20		L=40: M8, 1 Ort L=60: M6, 2 Orte	L=40:A=20 B=0 L=60:A=20 B=20				
	30							
	50	80	M8, 2 Orte	A=26.5B=27				

* Für genaue Maße der Senkungen siehe Technische Daten auf **S. 1958**

Prüfgrundplatten für Gelenk-/Gleit-Positionierhilfen

RoHS10

JHSP
JSSP

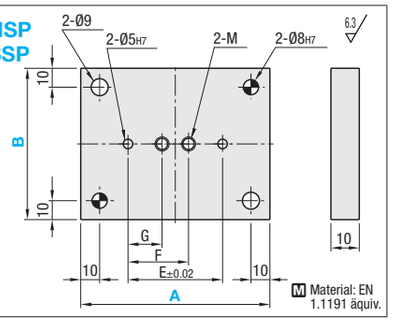

M Material: EN 1.1191 äquiv.

Teilenummer Ausführung	A	B auswählen	Verfügbare Gelenk-Positionierhilfen	G	F	E	Stückpreis
Grundplatten für Gelenk-Positionierhilfen JHSP	100	65	JHS□10-60	18	32	50	
		75	JHS□20-60				
		85	JHS□30-60				
	120	105	JHS□50-80	21.5	48.5	70	
Grundplatten für Gleit-Positionierhilfen JSSP	80	65	JSS□10-40	8.75	21.25	30	
		75	JSS□20-40	15	0		
		85	JSS□30-40				
	100	65	JSS□10-60	15	35	50	
		75	JSS□20-60				
		85	JSS□30-60				
	120	105	JSS□50-80	21.5	48.5	70	

Merkmale: Einheiten mit vertikal beweglichen und Gleitarmen Bearbeiten des Armbereichs zur Verwendung der Werkstück-Formmessungen

Drehachsen für Prüfeinrichtungen - Vertikal

* Die Drehachse ist separat erhältlich. S. 907~

RoHS10

JHTS Gewindefreistich (Tiefe 0,5~2, Breite W-20)

6.3 (3.2)

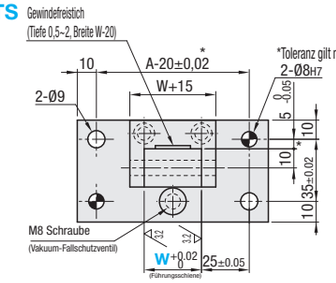

*Toleranz gilt nur für Zylinderstiftbohrungen.

Auf der Halterung und dem Arm sind Buchstaben eingraviert.
Verwenden Sie eine Halterung und einen Arm als Satz.

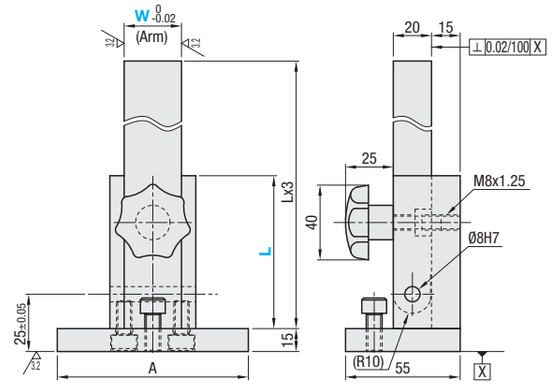

M Material: EN 1.1191 äquiv.

Teilenummer Ausführung	W	L auswählen	A	Stückpreis
JHTS	30	60	100	
	50	80	120	

Ordering Example

Teilenummer	-	L	-	B
JHS20	-	60		
JSS20	-	40		
JHSP100			-	75
JHTS30	-	60		

Alterations

Gelenk-Positionierhilfen für Prüfeinrichtungen -Horizontal-/Gleit-Positionierhilfen für Prüfeinrichtungen

Teilenummer	-	L	-	(STC, NB, LC)
JHS20	-	60	-	NB
JSS20	-	60	-	LC20

Drehachsen für Prüfeinrichtungen - Vertikal

Teilenummer	-	L	-	(STC, LC, SYM)
JHTS50	-	80	-	LC10

Optionen	Opt.-Nr.	Spez.
Zusätzliche Oberflächenbehandlung (schwarz brüniert)	STC	Oberflächenbehandlung brüniert
Schraubknopf zur Befestigung und Sicherung 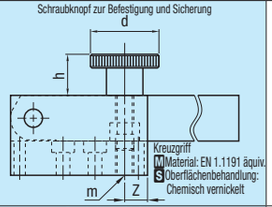	NB	Statt Bohrung im L-Stift wird eine Knaufschraube installiert. Eine dedizierte Knaufschraube (gehalten) ist enthalten. Für W20, 30, 50 von JHS. 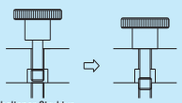 • Knaufschraube mit gehaltener Struktur • Der Gewindeteil der Knaufschraube wird in die Senkbohrung zurückgezogen, wenn der Arm abgesenkt wird. Somit wird die Halterung nicht beschädigt.
Beschnitt von Maß L 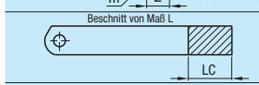	LC	Abschneiden des L-Maßes für den Arm. Bestellcode LC20 (10-mm-Schritte) 10≤LC≤Lx2
Position der Befestigungsbohrung auf der Unterseite 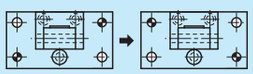	SYM	Zylinderstiftbohrungen und Befestigungsbohrungen symmetrisch angebracht. Nur für JHTS verfügbar.

Example Arm nach Bedarf bearbeiten.

JHS

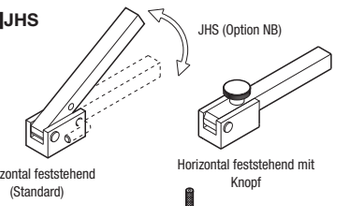

JSS

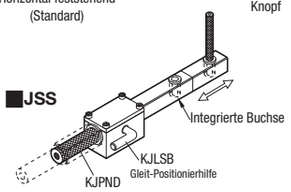
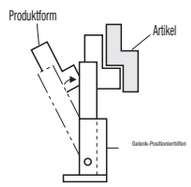
JHTS