Winkelhalterungssätze für Prüfeinrichtungen

Für horizontale/vertikale Auflage

Spec.Change
Printed in Purple

Winkelhalterstützen/Winkelhalterungen für Prüfeinrichtungen

Merkmale: Armkopf für Produktprüfung und Messung bearbeiten. (Für nähere Informationen siehe Anwendungsbeispiel auf der nächsten Seite.)

Winkelhalterung für Prüfeinrichtungen - für horizontale Ruhestellung

Winkelhalterung für Prüfeinrichtungen - für vertikale Ruhestellung

RoHS10

Horizontale Ruhestellung
JIF (Satz)
JINF (ohne Arm)

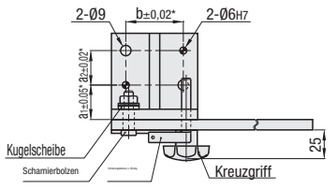

* Toleranz gilt nur für Zylinderstiftbohrung.

Vertikale Ruhestellung
JIL (Satz)
JINL (Kein Arm)

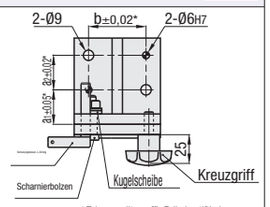

* Toleranz gilt nur für Zylinderstiftbohrung.

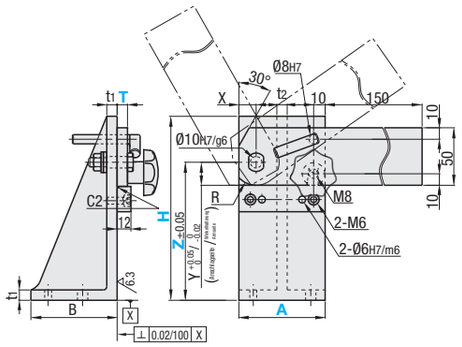

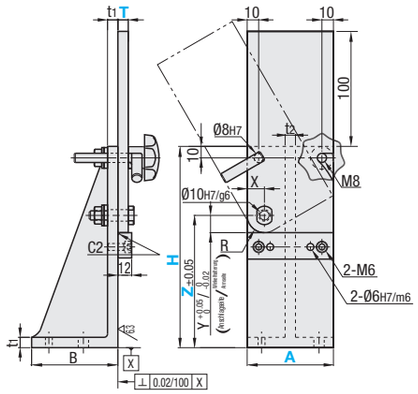

- Die Zeichnung ist für eine nach rechts weisende Konfiguration. Befestigungsbohrung unten ist für rechte und linke Ausführung identisch. Für Änderung in symmetrische Befestigungsbohrungspositionen ist Option SYM anzugeben.
- Höhe der Drehpunktbohrung (Z-Maß) ist frei wählbar.
- Satzprodukte sind paarweise an Winkelplatten und Armen graviert. Verwenden Sie ein passend graviertes Paar.
- Anschlag ist montiert, der Arm wird jedoch vor dem Versand nicht zusammengebaut.
- Ausführung ohne Arm: Nur Vorbohrung (Ø7.8) anstelle der Bohrung für Sicherungsbolzen.

M Material
Winkelplatte: EN-JL 1040 äquiv.
Anschlag für Arm
: EN 1.0038 äquiv.

A Zubehör (MISUMI T/N)
■ Für Drehpunktbohrung: Scharnierbolzen (For H=~ 200) CLBGNU10-24-FC21
(Für H=250) CLBGNU10-27-FC21
Kugelscheibe Ohne MISUMI T/N
EN 1.1191 äquiv./32-38HRC/
Schwarz brüniert

■ Für Armbefestigung L Pin (gerade) (MISUMI T/N)
(kegelförmig) KJLSB8
KJLB8
Knaufschraube NKSM8
■ Zur Befestigung von Anschlägen Schrauben 2 CB6-20
Zylinderstift 2 MSTM6-20

Teilenummer Ausführung	Richtung	A	H Auswahl	T Auswahl	Z in 5mm-Schritten Horizontale Ruhestellung	Z in 5mm-Schritten Vertikale Ruhestellung	Sicherungsbolzen, L-förmig	Drehpunktposition, Arm-Maß X	Y, R Horizontale Ruhestellung	Y, R Vertikale Ruhestellung	Winkelhalterungsmaß B	t1	t2	Maß der Befestigungsbohrungsposition a1	a2	b
JIF JIL JINF JINL	(Für nach links weisende Ausführungen) L (Für nach rechts weisende Ausführungen) R	50	100	9 12	45~ 60	60	(kegelförmig) TP (gerade) ST	10	10	10	50	15	8	25	15	30
			150		65~110	60~110										
		75	150		55~120	60~ 90		15	20	15	75		14	30	30	50
			200		125~170	60~140										
		100	200		55~170	60~120					120	18	15	50	50	70
			250		175~220	60~170										

Ordering Example

Teilenummer	-	H	-	T	-	Z	-	Sicherungsbolzen, L-förmig
JIFL75	-	H150	-	T9	-	Z110	-	TP
JINFR50	-	H100			-	Z50	-	ST

Alterations

Teilenummer	-	H	-	T	-	Z	-	Sicherungsbolzen, L-förmig	-	(SYM · NNA)
JIFL75	-	H150	-	T9	-	Z110	-	TP	-	SYM

Optionen	Opt.-Nr.	Spez.
Position der Befestigungsbohrung auf der Unterseite 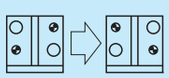	SYM	Zylinderstiftbohrungen und Befestigungsbohrungen symmetrisch angebracht.
Keine Zylinderstiftbohrung am Anschlag Ø7.8 (Winkelskala und Arm)	NNA	Keine Zylinderstiftbohrungen am Anschlag (2-Ø6) und Sicherungsbolzenbohrung vorübergehend Ø7.8. (Dübel und L-Stift sind enthalten) Vor Einsatz mit punktueller Befestigung anpassen. (Anpassung erforderlich)

A	H	Stückpreis JIF	JIL	JINF JINL
50	100			
	150			
75	150			
	200			
100	200			
	250			

Winkelhalterstützen

RoHS10

JIST
A=50, 75

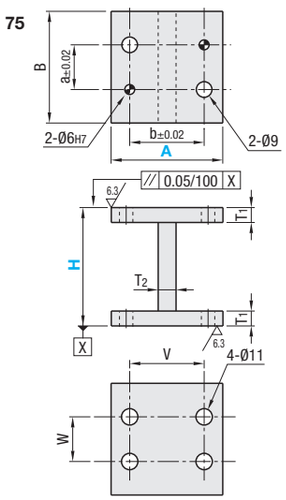

A=100

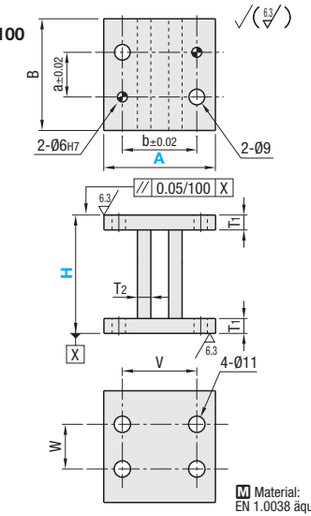

M Material:
EN 1.0038 äquiv.

Teilenummer Ausführung	A	H wählbar	B	a	b	T1	T2	V	W	Stückpreis H100	H150,H200	H250
JIST	50	100 150 200 250	50	15	30	10	9	35	15			
	75		75	30	50		25	50	30			
	100		120	50	70		9	70	50			

Ordering Example

Teilenummer	-	H
JIST50	-	200

Winkelplatten für Prüfeinrichtungen

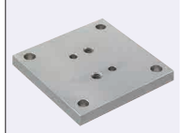

RoHS10

JIP

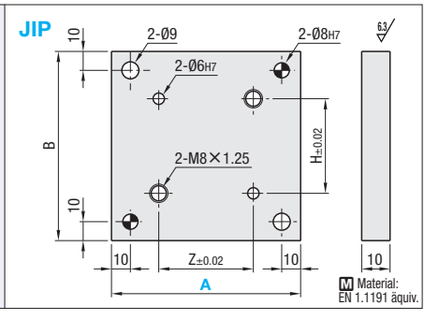

M Material:
EN 1.1191 äquiv.

Teilenummer Ausführung	A	Verfügbare Winkelhalterung	B	Z	H	Stückpreis
JIP	90	Jl□□□50	90	15	30	
	115	Jl□□□75	115	30	50	
	140	Jl□□□100	160	50	70	

Ordering Example

Teilenummer
JIP90

Example

Höhe der Drehpunktbohrung ist einstellbar.

Für Ausführung mit vertikaler Ruhestellung Anbauteile nach Bedarf anschließen.

(Positionen der Anschläge, der L-förmigen Sicherungsbolzen und Schraubknöpfe werden in der horizontalen Position gleichzeitig eingestellt.)

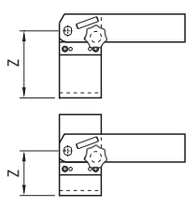

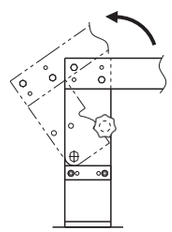

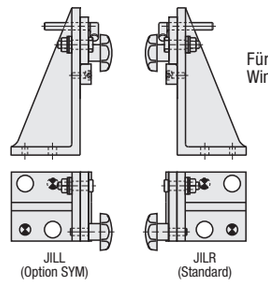

Für symmetrische Montage der Winkelhalterungen