[Hohe Präzision] X-Achse, Schwalbenschwanzführung, Ritzeltrieb

Verlängerter Griff

Merkmale: Praktisch, wenn Zuführgriffe schwer gedreht werden können, weil auf dem Wagen montierte Objekte behindern oder wenn Griffe schwer zugänglich sind, weil sich der Tisch tief in einer Maschine befindet. Andere Griffausführungen ebenso erhältlich.

X-Achse, Griffverlängerung

XWGL40

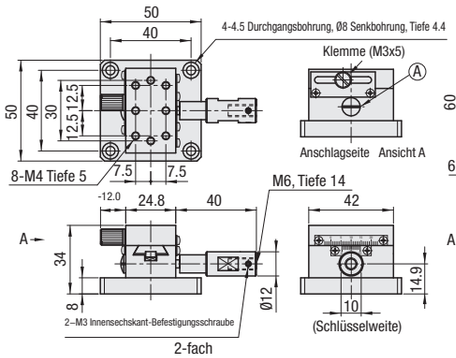

XWGL60

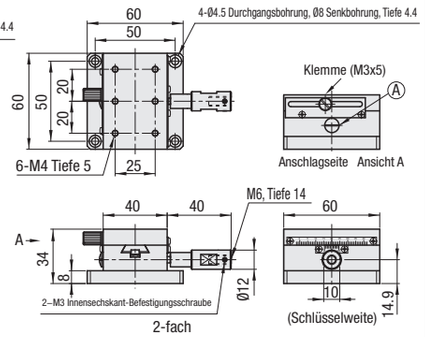

XWGL90

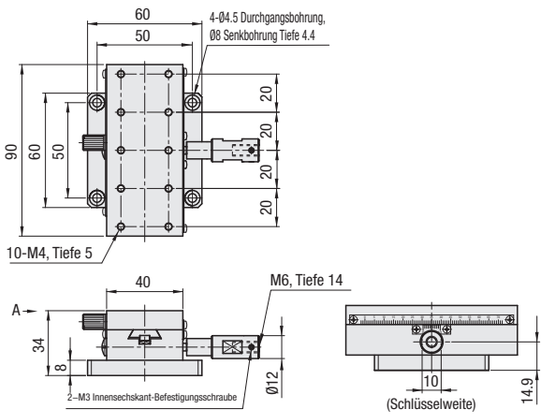

XWGL140

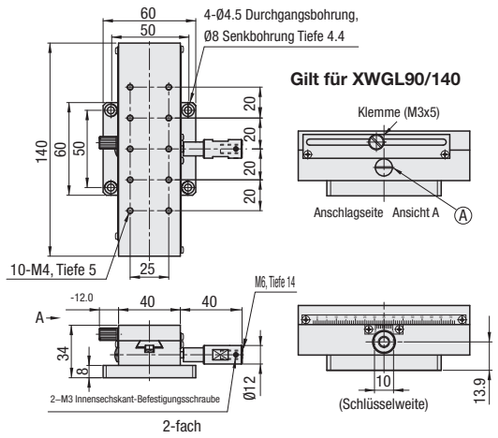

* * Durch Drehen der Einstellschraube für die Vorspannung Ⓐ mit einem Schlitzschraubendreher im Uhrzeigersinn, wird die Wagenbewegung elastisch und durch Drehen gegen den Uhrzeigersinn wird die Wagenbewegung schnell und glatt.

M Werkstoff Aluminiumlegierung
S Oberflächenbehandlung schwarz eloxiert

Teilenummer		Tischoberfläche (mm)	Verfahrweg (mm)	Verfahrweg pro Umdrehung (mm)	Traglast (N)		Verfahrgenauigkeit		Gewicht (kg)	Stückpreis
Ausführung	Nr.				Horizontal	Vertikal	Geradheit	Parallelität		
XWGL	40	24.8x42	±12	18	29.4	14.7	20μm	30μm	0.17	
	60	40x60	±21		39.2	19.6	30μm		0.29	
	90	40x90	±35						0.40	
	140	40x140	±60						0.56	

Auflösung (Nonius-Anzeige): 0.1mm/Teilung

Ordering Example — Teilenummer: XWGL40

[Hohe Präzision] X-Achse, Schwalbenschwanzführung, Ritzeltrieb

rechteckig, verstärkte Klemme / Grob-/Feinvorschub

Merkmale: Die Welle des Vorschubgriffs ist zur besseren Positionshaltung im Vergleich zum XWG direkt gespannt. (**S.1904**)

X-Achse, verstärkte Klemme

XY-Achse **S.1940**
Z-Achse **S.1958**

XWGCL40

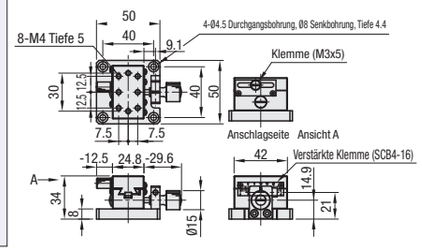

XWGCL60

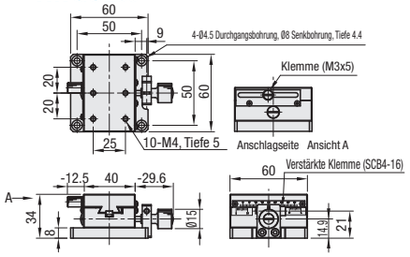

XWGCL90

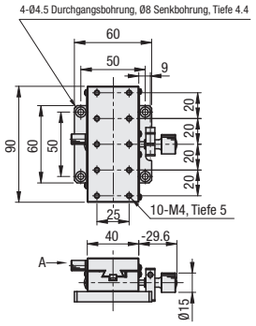

XWGCL140

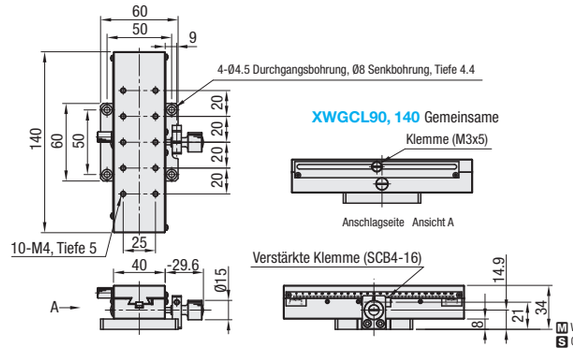

M Werkstoff: Aluminiumlegierung
S Oberflächenbehandlung schwarz eloxiert

Teilenummer		Tischoberfläche (mm)	Verfahrweg (mm)	Verfahrweg pro Umdrehung (mm)	Traglast (N)		Verfahrgenauigkeit		Gewicht (kg)	Stückpreis
Ausführung	Nr.				Horizontal	Vertikal	Geradheit	Parallelität		
XWGCL	40	24.8x42	±12	18	29.4	14.7	20μm	30μm	0.17	
	60	40x60	±21		39.2	19.6	30μm		0.29	
	90	40x90	±35						0.40	
	140	40x140	±60						0.56	

Knopfaufsatz HDCVR15 (separat erhältlich): Zur Vergrößerung des Griffs (Ø15) durch Aufsetzen. **S.2004**

Ordering Example — Teilenummer: XWGCL40

Verstärkung der Feststellvorrichtung

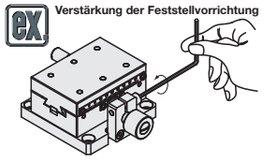

Um Spielfreiheit zu erreichen, reicht die verstärkte Feststellvorrichtung nicht aus. Verwendung zusammen mit einer Feststellschraube empfohlen.

Merkmale: Geeignet für schnelle Zufuhr und Feinjustierungen. Beachten Sie bitte, dass der Grob-/Feinvorschubgriff über die untere Fläche hinausragt.

X-Achse Grob-/Feineinstellung

XSB60

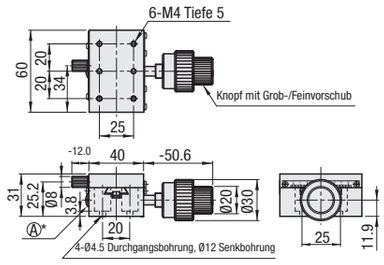

XSB90

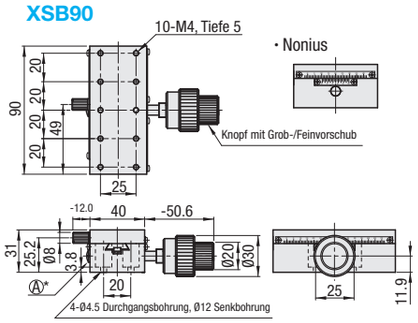

* Durch Drehen der Einstellschraube für die Vorspannung Ⓐ mit einem Schlitzschraubendreher im Uhrzeigersinn, wird die Wagenbewegung elastisch und durch Drehen gegen den Uhrzeigersinn wird die Wagenbewegung schnell und glatt.

M Werkstoff Aluminiumlegierung
S Oberflächenbehandlung: schwarz eloxiert

Teilenummer		Tischoberfläche (mm)	Verfahrweg (mm)	Verfahrweg pro Umdrehung (mm)		Traglast (N)		Verfahrgenauigkeit		Gewicht (kg)	Zubehör (4 Stk.)	Stückpreis
Ausführung	Nr.			Regelgewinde	Fine	Horizontal	Vertikal	Geradheit	Parallelität		Ausführung M-L	
XSB	60	40x60	±21	18	2.3	39.2	19.6	30μm	30μm	0.35	SCB4-8	
	90	40x90	±35							0.46		

Auflösung der Nonius-Anzeige für Grob-/Feineinstellung der Griffstufen ist 0.05mm. Der Grob-/Feineinstellgriff behindert die aufeinander liegenden Flächen. Bei noch größeren Bestellmengen Preis bitte gesondert anfragen.
Einstellplatte XPLT: Verwenden Sie diese Platte, wenn Sie Tische mit nicht passenden Bohrlöchern verbinden möchten. **S.1915**

Ordering Example — Teilenummer: XSB60