[Standard] X-Achse, Schwalbenschwanzführung, Ritzeltrieb
Lang

Vergleichspunkte zwischen ähnlichen Artikeln | **Verfahrgenauigkeit Geradheit 50~60µm**

P.1908, 1956

Merkmale: Preisgünstiger Koordinatentisch mit langem Hub und Ritzeltrieb.

X-Achse lang

Z-Achse S.1955 RoHS10

XDTLS

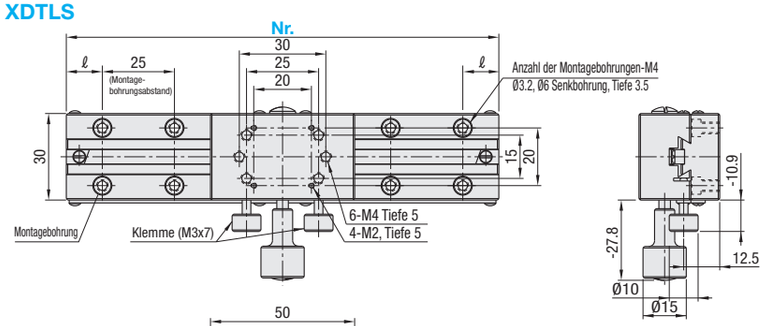

Montage von oben: M3-Schrauben, Montage von unten: M4-Schrauben.

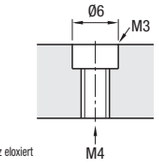

M Werkstoff: Aluminiumlegierung
S Oberflächenbehandlung: schwarz eloxiert

X-Achsentische

Stelltisch mit hoher Präzision, bestehender Artikel: XLWG (**S.1908**)

Teilenummer Ausführung	Nr.	Tischoberfläche (mm)	Verfahrweg (mm)	Verfahrweg pro Umdrehung (mm)	Anzahl der Montagebohrungen (Stückz.)	ℓ	Traglast (N) Horizontal	Traglast (N) Vertikal	Verfahrgenauigkeit Geradheit	Gewicht (kg)	Stückpreis
XDTLS	80	30x50	±30	16.7	6	15	29.4	14.7	50µm	0.15	
	100		±40		8	12.5				0.18	
	150		±65		12				60µm	0.23	
	200		±90		16					0.30	

Auflösung (Nonius-Anzeige): 0.1mm/Teilung

Bei noch größeren Bestellmengen Preis bitte gesondert anfragen.

Knopfaufsatz HDCVR15 (separat erhältlich): Zur Vergrößerung des Griffs (Ø15) durch Aufsetzen. S.2004

Ordering Example

Teilenummer
XDTLS100

Example Prüfgerät für die Parallelität

VORHER

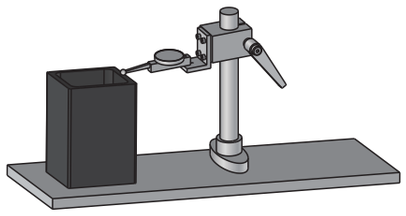

NACHHER

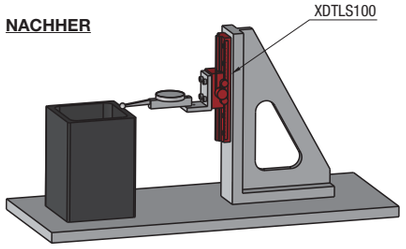

Verbesserte Einstellgenauigkeit: Eineinstellung der Messuhrspitze kann ohne Erfahrung quantitativ erreicht werden.
Verbesserte Sicherheit: Der Elnbau einer Messuhr am Stelltisch verhindert das Herunterfallen.

[Hohe Präzision] X-Achse, Schwalbenschwanzführung, Ritzeltrieb
Lang

Merkmale: Leichte Tische aus Aluminiumlegierung mit langem Verfahrweg. Die Größe entsprechend des erforderlichen Verfahrwegs wählen. Für Stelltische mit ±140mm Hub siehe XLONG auf **S.1909**.

X-Achse lang

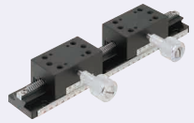

Z-Achse S.1956

Benutzen Sie anpassbare Platten für XY-Achsentische (XYPLT), um Tische mit langem Verfahrweg zu verbinden. P.1915

XLWG

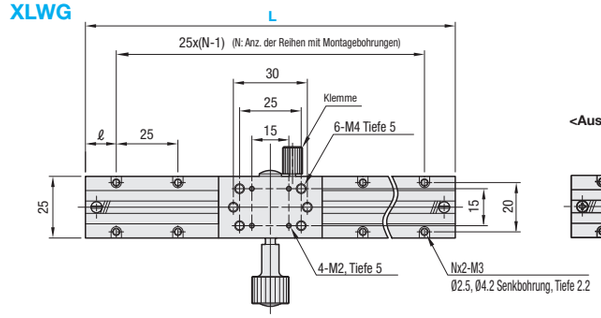

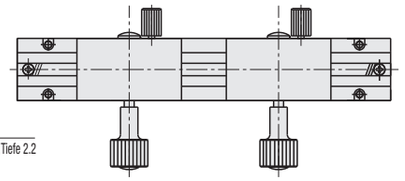

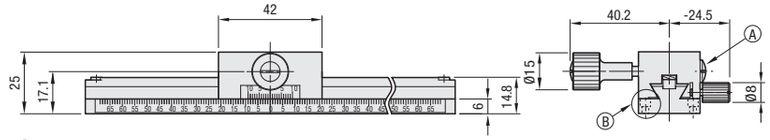

Die Skala in der Abbildung gilt für L150, jedoch nicht für L50, L70, L100 und L200.
Durch Drehen der Einstellschraube für die Vorspannung Ⓐ mit einem Schlitzschraubendreher im Uhrzeigersinn, wird die Wagenbewegung elastisch und durch Drehen gegen den Uhrzeigersinn wird die Wagenbewegung schnell und glatt.

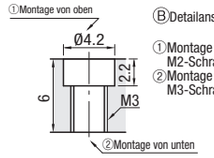

Ⓑ Detailansicht: Befestigungsbohrung

① Montage von oben
M2-Schrauben verwenden.
② Montage von unten
M3-Schrauben verwenden.

M Werkstoff : Aluminiumlegierung
S Oberflächenbehandlung: schwarz eloxiert

Standardstelltischen ähnliche Produkte (nur für kleinere Größen erhältlich): XDTLS(**S.1907**)

Teilenummer Ausführung	Nr.	L	Anzahl der Wagen	Verfahrweg (mm)	Verfahrweg pro Umdrehung (mm)	N: Anz. der Reihen mit Montagebohrungen	Anzahl der Montagebohrungen (Nx2)	ℓ (mm)	Traglast (N) Horizontal	Traglast (N) Vertikal	Verfahrgenauigkeit (µm) Geradheit	Verfahrgenauigkeit (µm) Parallelität	Gewicht (kg)	Stückpreis
XLWG	50	50	1	±15	18	2	4	12.5	29.4	14.7	30	30	0.10	
	70	70	1	±25		3	6	10.0					0.12	
	100	100	1	±40		4	8	12.5					0.14	
	150	150	1	±65		6	12				40	40	0.17	
	150-2		2										0.24	
	200	200	1	±90		8	16				50	50	0.21	
	200-2		2										0.28	

Auflösung (Noniusanzeige): 0.1mm/Teilung

Bei noch größeren Bestellmengen Preis bitte gesondert anfragen.

XLWG150-2 und 200-2 haben zwei Führungswagen. Bitte beachten Sie, dass die Verfahrweg-Abstände kürzer sind als die Einblockausführung.

Knopfaufsatz HDCVR15 (separat erhältlich): Zur Vergrößerung des Griffs (Ø15) durch Aufsetzen. S.2004

Einstellplatte XPLT40: Verwenden Sie diese Platte, wenn Sie Tische mit nicht passenden Bohrlöchern verbinden möchten. S.1915

Ordering Example

Teilenummer
XLWG100