[Vereinfachte Justierung] X-Achse, Vorschubschraube, Nutführung

[Standard] XY-Achse, Schwalbenschwanzführung, Vorschubschraube

Merkmale: Oberfläche oben und unten werden mit Schrauben befestigt. In sehr flacher Bauweise (Höhe: 16mm) und somit geeignet für enge Platzverhältnisse.

XY-Achse, flaches Profil

X-Achse S.1895

Ein Punkt
An der Rückseite wird eine abgesetzte Schraube montiert, um zu verhindern, dass der Tisch nach oben gezogen wird.

Ansicht von unten

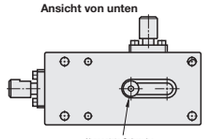

XYKYF40

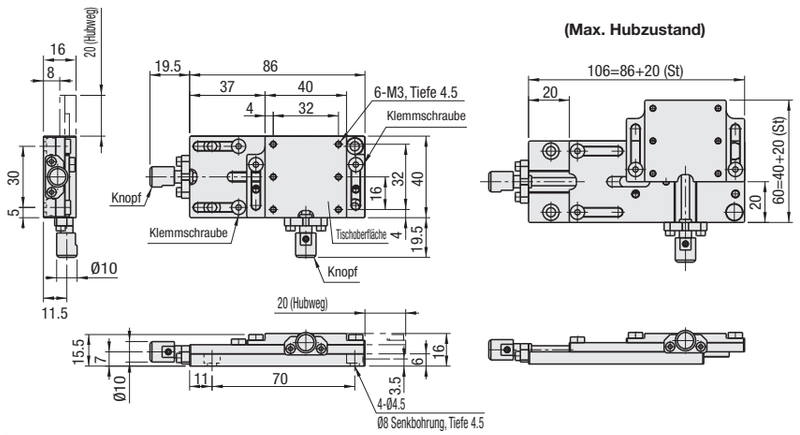

Grundkörper		Einstellschraube		Klemmschraube	
M Werkstoff	S Oberflächenbehandlung	M Werkstoff	S Oberflächenbehandlung	M Werkstoff	S Oberflächenbehandlung
Aluminiumlegierung	Schwarz eloxiert	Stahl	Chemisch vernickelt	Stahl	Brüniert

Teilenummer Ausführung	Nr.	Tischoberfläche Größe (mm)	Verfahrweg (mm) Obere Oberfläche	Untere Oberfläche	Verfahrweg pro Umdrehung (mm)	Klemme Schraube	Traglast (N)	Gewicht (kg)	Stückpreis
XYKYF	40	40x40	20	20	0.7	M4	19.6	0.15	

Ordering Example: Teilenummer XYKYF40

Vergleichspunkte zwischen ähnlichen Artikeln | **Verfahrgenauigkeit (Geradheit) 50µm**

S.1933

XY-Achse

X-Achse S.1896
Z-Achse S.1961

RoHS10

Positionswechsel der Feststellvorrichtung

XYFES□-R (rechts/links umgekehrt)

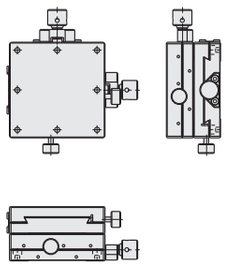

XYFES25
(Standard)

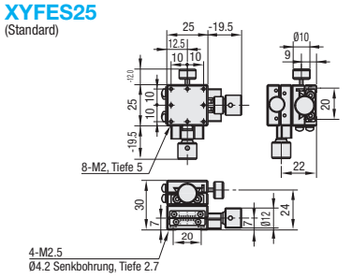

XYFES40
(Standard)

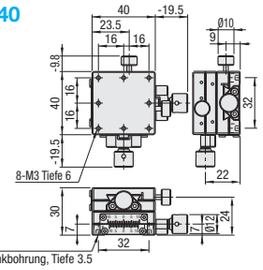

XYFES60
(Standard)

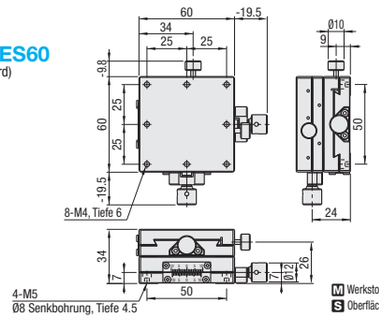

M Werkstoff: Aluminiumlegierung
S Oberflächenbehandlung: schwarz eloxiert

Weitere Einzelheiten siehe CAD-Daten.

XY-Achsen-Tische Präzisionstisch, vorhandener Artikel : XYEG (**S.1933**)

Teilenummer Ausführung	Nr.	Klemmposition	Tischoberfläche (mm)	Verfahrweg (mm)	Verfahrweg pro Umdrehung (mm)	Traglast (N)	Verfahrgenauigkeit Geradheit	Gewicht (kg)	Stückpreis
XYFES	25	Kein Symbol (Standard) R (rechts/links umgekehrt)	25x25	±5	0.5	27.4	50µm	0.09	
	40		40x40	±7				0.16	
	60		60x60	±8		33.3		0.36	

Auflösung (Nonius-Anzeige): 0.1mm/Teilung
Verlängerungsaufsatz HDEXT12-□ (separat erhältlich):Griffe mit Ø12 können durch Montage des Aufsatzes verlängert werden. S.2004
(Achtung) Bitte beachten Sie, dass der größere Knopf-Ø zu einer Behinderung der Montagegrundflächen des Tisches führen kann.

Ordering Example: Teilenummer XYFES40

[Hohe Präzision] XY-Achse Schwalbenschwanzführung, Vorschubschraube

Quadratisch / verlängerter Griff (Steigung 4.2mm)

Merkmale: Tische mit Schwalbenschwanzführung in Flachbauweise (36mm Höhe/Achse) mit gleichmäßigem Vorschub und 4.2mm Steigung.

XY-Achse, quadratisch
(Zylinderstiftbohrungen, Steigung 4.2mm)

X-Achse: S.1899
Z-Achse S1959

RoHS10

XYSC40

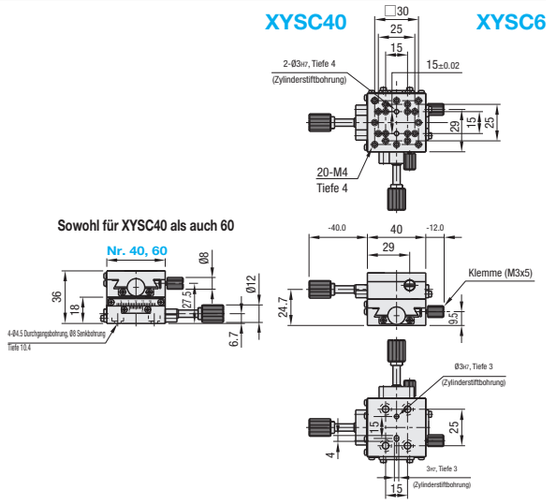

XYSC60

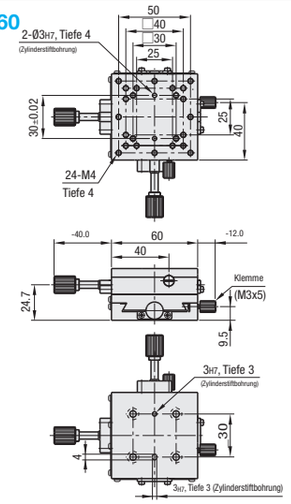

M Werkstoff: Aluminiumlegierung S Oberflächenbehandlung: schwarz eloxiert

Standardtische mit ähnlichen Spezifikationen: Kombination mit XFHT (**S.1896**)

Teilenummer Ausführung	Nr.	Tischoberfläche (mm)	Verfahrweg (mm)	Verfahrweg pro Umdrehung (mm)	Traglast (N)	Verfahrgenauigkeit (µm) Geradheit	Parallelität der Bewegung	Gewicht (kg)	Zubehör (4 Stk.) Ausführung M-L	Stückpreis
XYSC	40	40x40	±11	4.2	14.7	20	30	0.20	SCB4-5	
	60	60x60	±21		24.5	30		0.38		

Auflösung (Nonius-Anzeige): 0.1mm/Teilung
Verlängerungsabdeckung HDEXT12 (separat zu beziehen): Stellschraubengriff Ø13 kann verlängert werden. S.2004

Ordering Example: Teilenummer XYSC60

Alterations: Modell - (R) XYSC40 - R

Option	Griff umsetzen (links/rechts umgekehrt)
Spez.	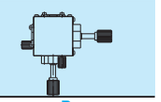
Opt.-Nr.	R

Weitere Einzelheiten siehe CAD-Daten.

Merkmale: Praktisch, wenn Zuführgriffe schwer gedreht werden können, weil auf dem Wagen montierte Objekte behindern oder wenn Griffe schwer zugänglich sind, weil sich der Tisch tief in einer Maschine befindet.

XY-Achse, verlängerter Griff
(Zylinderstiftbohrungen, Steigung 4.2mm)

X-Achse: S.1899
Z-Achse S.1960

XYSCL40

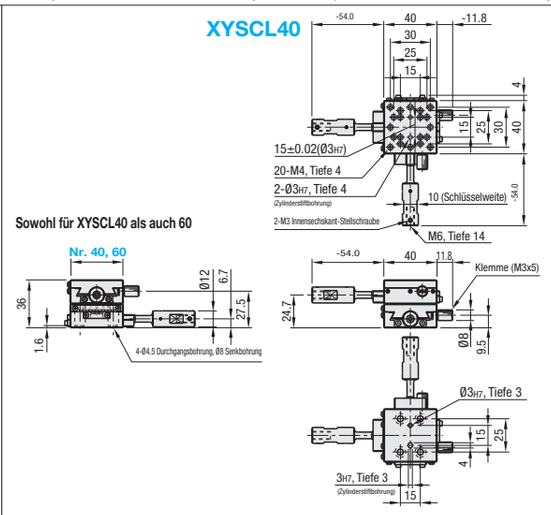

XYSCL60

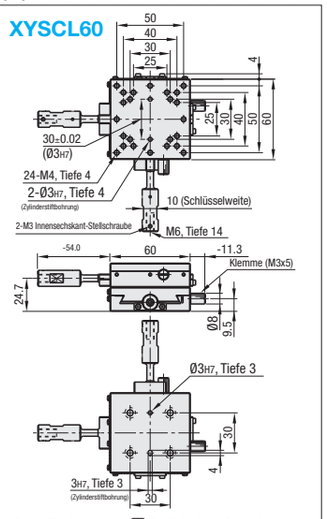

M Werkstoff: (Grundkörper) Aluminiumlegierung S Oberflächenbehandlung: schwarz eloxiert
(Vorschubgriff) Messing mit niedrigem Cadmiumgehalt

Verfahren zur Verlängerung des Griffs, siehe **S.1905** und **S.1899**.

Standardtische mit ähnlichen Spezifikationen: Kombination mit XFHT (**S.1896**)

Teilenummer Ausführung	Nr.	Tischoberfläche (mm)	Verfahrweg (mm)	Verfahrweg pro Umdrehung (mm)	Traglast (N)	Verfahrgenauigkeit (µm) Geradheit	Parallelität der Bewegung	Gewicht (kg)	Zubehör (4 Stk.) Ausführung M-L	Stückpreis
XYSCL	40	40x40	±11	4.2	18.6	30	30	0.21	SCB4-6	
	60	60x60	±21		17.7			0.39		

Auflösung (Nonius-Anzeige): 0.1mm/Teilung

Ordering Example: Teilenummer XYSCL40

Alterations: Modell - (R) XYSCL60 - R

Option	Griff umsetzen (links/rechts umgekehrt)
Spez.	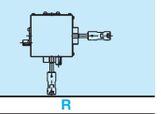
Opt.-Nr.	R

Weitere Einzelheiten siehe CAD-Daten.