Manuelle Einheiten
Mit festem Tisch

Merkmale: Direktes Klemmen am Tisch verhindert Positionsversatz aufgrund Spiels der Leitspindel.

X-Achse

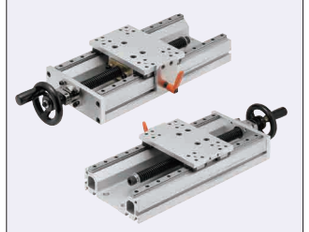

KUEC

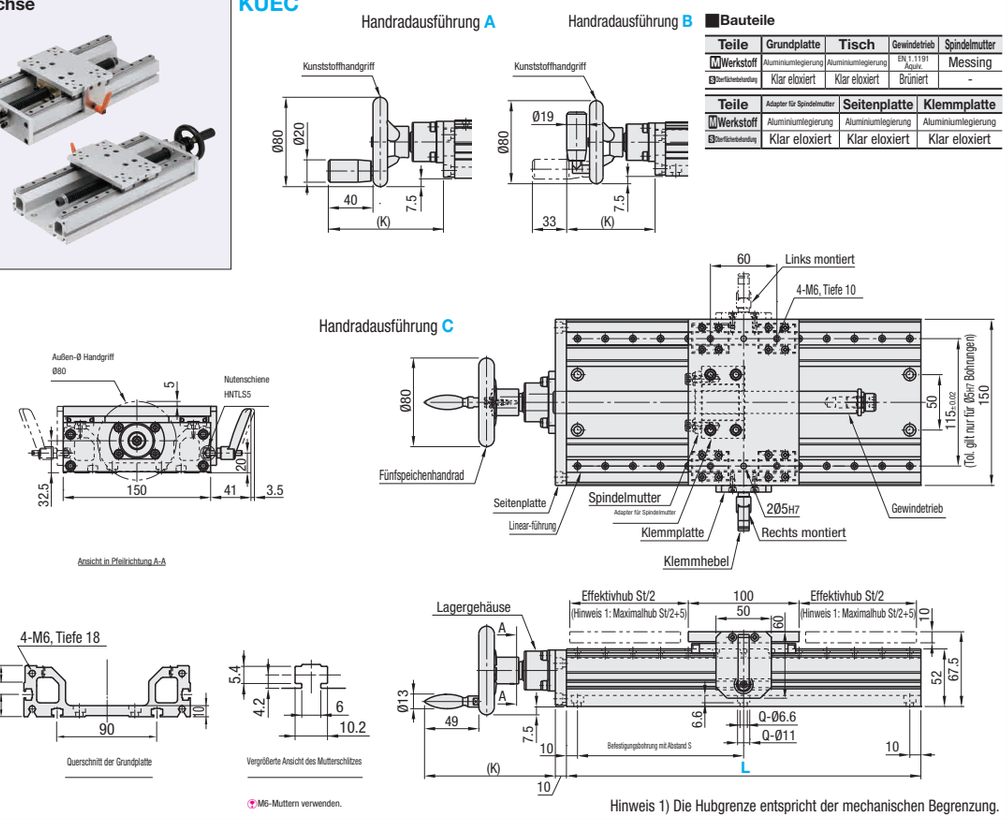

M6-Muttern verwenden.

Hinweis 1) Die Hubgrenze entspricht der mechanischen Begrenzung.

Bauteile

Teile	Grundplatte	Tisch	Gewindetrieb	Spindelmutter
Werkstoff	Aluminiumlegierung	Aluminiumlegierung	EN 1.1191 Äquiv.	Messing
Oberflächenbehandlung	Klar eloxiert	Klar eloxiert	Brüniert	-

Teile	Adapter für Spindelmutter	Seitenplatte	Klemmplatte
Werkstoff	Aluminiumlegierung	Aluminiumlegierung	Aluminiumlegierung
Oberflächenbehandlung	Klar eloxiert	Klar eloxiert	Klar eloxiert

Teilenummer			Länge Grundplatte L (mm)	Effektivhub St(mm)	Gewindetrieb		Zulässige Last (N)		Momentlastfähigkeit (N·m)			Befestigungsbohrung Grundplatte		(K)			Masse (kg)		
Ausführung	Nr.	Mit Handrad			Gewinde-Ø	Steigung	Horizontal	Vertikal	Ma	Mb	Mc	S	Q (Anzahl Öffnungen)	Mit Handrad A	B	C	Mit Handrad A	B	C
KUEC	14	A Kunststoffhandgriff B Winkelhandrad aus Kunststoff Klappbare Ausführung C Fünfspeichenhandrad	170	53	14	3	245	49	7	7	13	150	4	99	81	113	2.9	2.9	3.2
			220	103								200	4				3.4	3.4	3.7
			320	203								150	6				4.4	4.4	4.7
			370	253								175	6				4.9	4.9	5.2
			420	303								200	6				5.4	5.4	5.7
			470	353								150	8				5.9	5.9	6.2
	20		170	53	20	4	490	98	14	14	27	150	4	107	89	121	3.5	3.5	3.8
			220	103								200	4				4	4	4.3
			320	203								150	6				5	5	5.3
			370	253								175	6				5.5	5.5	5.8
			420	303								200	6				6	6	6.3
			470	353								150	8				6.5	6.5	6.8

Die zulässige Last für dieses Produkt ist die Last, die auf dem Stelltisch so platziert werden kann, dass er noch bewegt werden kann. Die Einbaurichtung ist als „Horizontal" oder „Vertikal" angegeben.

Ordering Example

Teilenummer	-	Mit Handrad	-	Klemmenposition	-	L
KUEC14	-	A	-	W	-	320

Teilenummer		Mit Handrad	Stückpreis 1 ~ 2 Stk.					
Ausführung	Nr.		L=170	L=220	L=320	L=370	L=420	L=470
KUEC	14	A						
		B						
		C						
	20	A						
		B						
		C						

Erforderliches Drehmoment, erforderliche Drehkraft

Teilenummer		Erforderliches Drehmoment (N·m)		Erforderliche Drehkraft (N)	
Ausführung	Nr.	Horizontal	Vertikal	Horizontal	Vertikal
KUEC	14	0.039	0.206	1.503	7.918
	20	0.059	0.426	2.261	16.402

*Drehmoment und Drehkraft, die bei max. Traglast erforderlich sind.
*Drehkraft ist die Kraft, die das Handrad zum Drehen bringt
*Die vertikalen Werte entsprechen den Werten beim Anheben des Tisches.

Klemmkraft 100N

* Die Klemmkraft ist kein garantierter Wert und dient nur als Referenzwert.

Klemmkraft-Testmethode

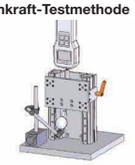

* Die gezeigte Klemmkraft ist eine Kraft zum Bewegen des Tisches, wenn die Anzugskraft 30N beträgt.

Genauigkeit

Ausführung	Parallelität (mm)	Spiel (mm)
KUEC	0.15	0.3

*Parallelität ist der Grad der Laufparallelität von Maß B gegenüber Maß A. (Siehe Abbildung unten.)
*Der Wert des Spiels ist für den ausgespannten Zustand. (Referenzwert)

Parallelitätsabb.

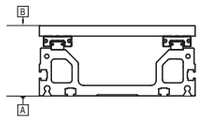

Manuelle Einheiten
Handradausrichtung konfigurierbar

Merkmale: Handradausrichtung frei wählbar. Optimal für Einsatz auf engstem Raum geeignet.

X-Achse

KUEF

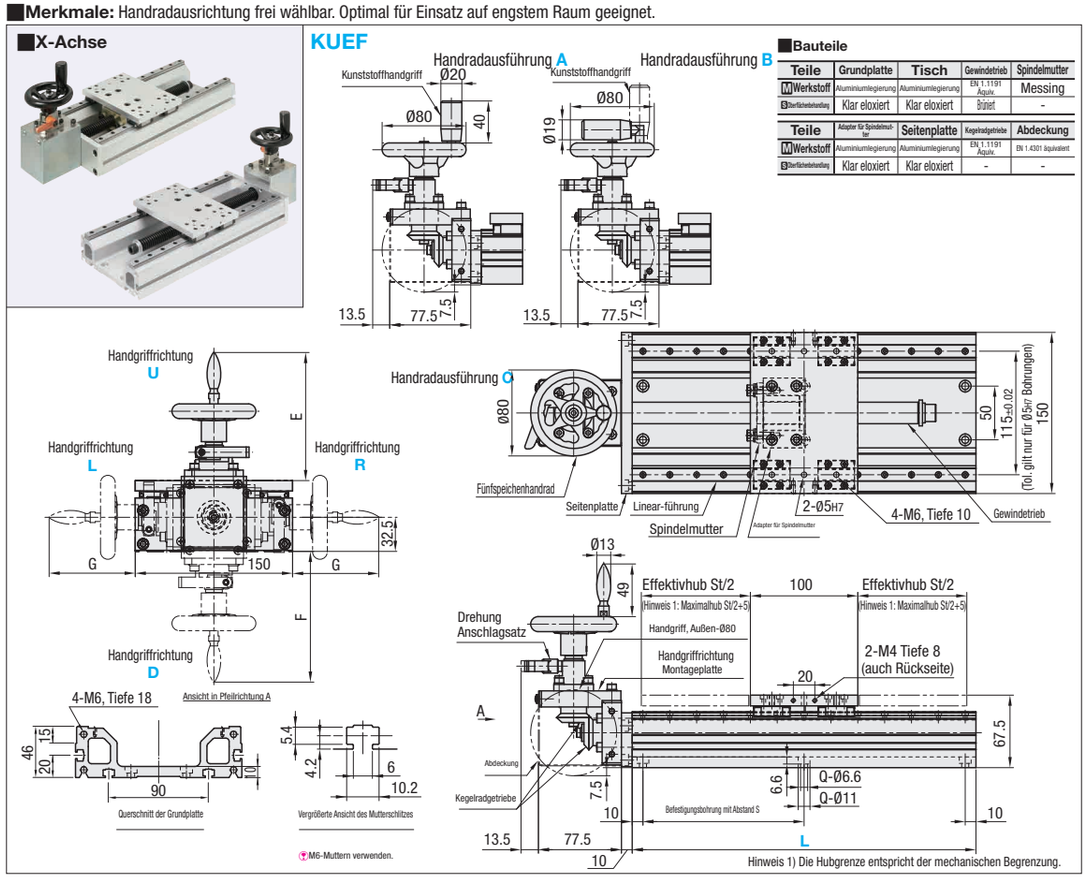

M6-Muttern verwenden.

Hinweis 1) Die Hubgrenze entspricht der mechanischen Begrenzung.

Bauteile

Teile	Grundplatte	Tisch	Gewindetrieb	Spindelmutter
Werkstoff	Aluminiumlegierung	Aluminiumlegierung	EN 1.1191 Äquiv.	Messing
Oberflächenbehandlung	Klar eloxiert	Klar eloxiert	Brüniert	-

Teile	Adapter für Spindelmutter	Seitenplatte	Kegelradgetriebe	Abdeckung
Werkstoff	Aluminiumlegierung	Aluminiumlegierung	EN 1.1191 Äquiv.	EN 1.4301 äquivalent
Oberflächenbehandlung	Klar eloxiert	Klar eloxiert	-	-

Teilenummer			Grundplatte Länge L (mm)	Effektivhub St(mm)	Gewindetrieb		Zulässige Last (N)		Zulässiges Moment (N·m)			Mit Handrad									Befestigungsbohrung Grundplatte		Masse (kg)		
Ausführung	Nr.	Mit Handrad	Handradausrichtung konfigurierbar		Gewinde-Ø	Steigung	Horizontal	Vertikal	Ma	Mb	Mc	A			B			C			S	Q (Anzahl Öffnungen)	Mit Handrad A	B	C
												E	F	G	E	F	G	E	F	G					
KUEF	20	A Kunststoffhandgriff B Winkelhandrad aus Kunststoff Klappbare Ausführung C Fünfspeichenhandrad	U D L R	170	53	20	4	490	98	14	14	27	107	109.5	67	122	124.5	82	122	124.5	82	150	4	4.7	4.7	5
				220	103																	200		5.2	5.2	5.5
				320	203																	150	6	6.2	6.2	6.5
				370	253																	175		6.7	6.7	7
				420	303																	200		7.2	7.2	7.5
				470	353																	150	8	7.7	7.7	7.7

Die zulässige Last für dieses Produkt ist die Last, die auf dem Stelltisch so platziert werden kann, dass er noch bewegt werden kann. Die Einbaurichtung ist als „Horizontal" oder „Vertikal" angegeben.

Ordering Example

Teilenummer	-	Mit Handrad	-	Handradausrichtung	-	L
KUEF20	-	A	-	L	-	320

Teilenummer		Mit Handrad	Stückpreis 1 ~ 2 Stk.					
Ausführung	Nr.		L=170	L=220	L=320	L=370	L=420	L=470
KUEF	20	A						
		B						
		C						

Erforderliches Drehmoment, erforderliche Drehkraft

Teilenummer		Erforderliches Drehmoment (N·m)		Erforderliche Drehkraft (N)	
Ausführung	Nr.	Horizontal	Vertikal	Horizontal	Vertikal
KUEF	20	0.059	0.420	2.261	16.164

*Drehmoment und Drehkraft, die bei max. Traglast erforderlich sind.
*Drehkraft ist die Kraft, die das Handrad zum Drehen bringt
*Die vertikalen Werte entsprechen den Werten beim Anheben des Tisches.

Momentendiagramm

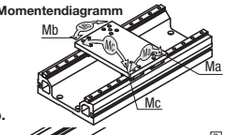

Drehkraftabb.

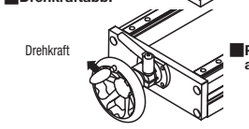

Genauigkeit

Ausführung	Parallelität (mm)	Spiel (mm)
KUEF	0.15	0.5

*Parallelität ist der Grad der Laufparallelität von Maß B gegenüber Maß A. (Siehe Abbildung unten.)
*Spiel ist ohne Gewähr und dient nur als Referenzwert.

Parallelitätsabb.