Säulenständer

Quadratisch mit Flansch, Durchgangsbohrung

Eigenschaften: Geringe Höhe ermöglicht den Einbau bei beengten Platzverhältnissen.

■Sätze (Säulen + Halterungen)

■Nur Halterung

RoHS10

■Sätze (Säulen + Halterungen)

Ausführung: Vierkantflansch, Massivsäule	Ausführung: Vierkantflansch, Rohr	Ausführung: Quadratisch mit Flansch, Zylinderstiftbohrungen, Massivsäule	Ausführung: Quadratisch mit Flansch, Zylinderstiftbohrungen, Rohr	Säule: M Werkstoff / H Härte	Säule: S Oberflächenbehandlung	Halterung: M Werkstoff	Halterung: S Oberflächenbehandlung	A Zubehör: Massivsäule	A Zubehör: Rohr
ASTN	ASTA	ASPN	ASPA	EN 1.1191 Äquiv. Induktionsgehärtet	-	EN-JL 1040 Äquiv.	Brüniert oder phosphatiert	Zylinderschraube mit Innensechskant	Kappe für Zylinderschraube mit Innensechskant (**S.2143**)
MASTN	MASTA	MASPN	MASPA	EN 1.1191 Äquiv.	Chemisch vernickelt				
KASTN	KASTA	KASPN	KASPA		Schwarz brüniert				
SASTN	SASTA	SASPN	SASPA	EN 1.4301 Äquiv.	-				
ASTNM	ASTAM	-	-	EN 1.1191 Äquiv. Induktionsgehärtet	Chemisch vernickelt	EN-JL 1040 Äquiv.	Chemisch vernickelt		
MASTNM	MASTAM			EN 1.1191 Äquiv.					
SASTNM	SASTAM			EN 1.4301 Äquiv.	-				

* Gehäuse induktionsgehärtet (Säule): 58HRC~, Tiefe 1.0~1.5 * Ausführung mit Zylinderstiftbohrung beinhaltet Zylinderstifte.
* Enden und Nuten von Säulen dürfen nicht chemisch vernickelt oder brüniert sein.
* Bei Zylinderschrauben mit Innensechskant passen brünierte Halterungen zu brünierten Schrauben und chemisch vernickelte Halterungen zu chromatierten Schrauben.

■Nur Halterung

Ausführung: Ohne Zylinderstiftbohrung	Ausführung: mit Zylinderstiftbohrung	M Werkstoff	S Oberflächenbehandlung	A Zubehör: Ohne Zylinderstiftbohrung	A Zubehör: mit Zylinderstiftbohrung
ASTF	ASPF	EN-JL 1040 Äquiv.	Brüniert oder phosphatiert	Befestigungsschraube	Befestigungsschraube Zylinderstift (EN 1.3505 Äquiv.)
ASTFM	-		Chemisch vernickelt		

• Sätze (Säulen + Halterungen)

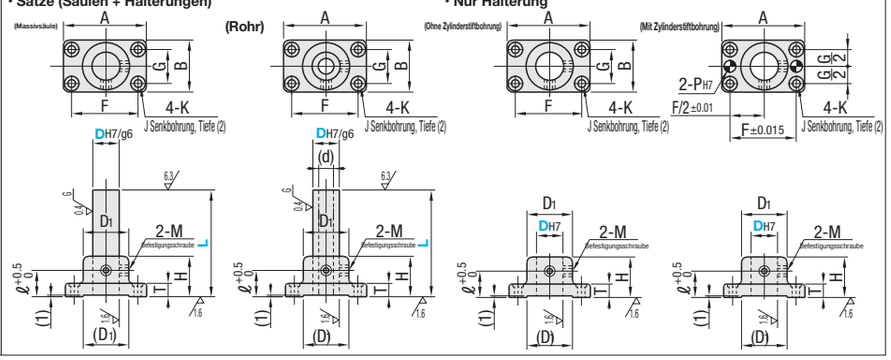

• Nur Halterung

Teilenummer: Ausführung	Teilenummer: D_{g6}		L 1mm-Schritte	A	B	F	G	D_1	H	T	ℓ	K	J	M	(d)	Halterung mit Zylinderstiftbohrungen: P_{H7}	Toleranz	Inklusive Zylinderschraube mit Innensechskant
Satz (Massivsäule) (Rohr) ASTN ASTA MASTN MASTA KASTN KASTA SASTN SASTA ASTNM ASTAM MASTNM MASTAM SASTNM SASTAM (Stangen mit Zylinderstiftbohrungen) (Rohr mit Zylinderstiftbohrungen) ASPN ASPA MASPN MASPA KASPN KASPA SASPN SASPA Nur Halterung: ASTF ASTFM; Nur Halterung mit Zylinderstiftbohrungen: ASPF	10	-0.005 -0.014	50~250	56	30	40	14	26	35	12	18	4.5	11	M4	6	-	-	-	M4-20x4 Stk.
	12	-0.006 -0.017	50~300	62	36	44	18	28				5.5	13						M5-20x4 Stk.
	15		75~350	70	40	50	20	31	40		20	6.6	15	M5	10				M6-25x4 Stk.
	20	-0.007 -0.020	75~400	80	50	60	30	40	45	12	25	6.6	15	M5	11.7	6	+0.012 0	MSTM6-20	M6-25x4 Stk.
	25		75~450	100	60	75	36	45	50		30	9	18	M6	15.2	8	+0.015 0	MSTM8-20	M8-25x4 Stk.
	30		100~450	106		80		50	60						16.0				
	35	-0.009 -0.025	125~500	118	80	90	40	55	70	15	40	11	20	M8	20.1	10	+0.015 0	MSTM10-30	M10-35x4 Stk.
	40		150~500	125		95		60	80						22.7				
	50		200~600	140	100	106	50	70	100		50	14	24	M10	30.8				M12-35x4 Stk.

Halterung ASPF mit Zylinderstiftbohrungen verfügbar ab D20. Für verfügbare Halterungsgrößen siehe Preisliste.

Teilenummer - L
ASTN40 - 400
ASTF20

■Quadratischer Satz mit Flansch

D	L	Stückpreis: Massivsäule ASTN	MASTN	KASTN	SASTN	ASTNM	MASTNM	SASTNM	Rohr ASTA	MASTA	KASTA	SASTA	ASTAM	MASTAM	SASTAM
10	50~150														
	151~250														
12	50~150														
	151~300														
15	75~200														
	201~350														
20	75~200														
	201~400														
25	75~200														
	201~450														
30	100~200														
	201~450														
35	125~300														
	301~500														
40	150~300														
	301~500														
50	200~300														
	301~600														

Alterations: Teilenummer - L - (BH)
ASTA25 - 400 - BH

■Quadratischer Satz mit Flansch und Zylinderstiftbohrungen

D	L	Stückpreis: Massivsäule ASPN	MASPN	KASPN	SASPN	Rohr ASPA	MASPA	KASPA	SASPA
20	75~200								
	201~400								
25	75~200								
	201~450								
30	100~200								
	201~450								
35	125~300								
	301~500								
40	150~300								
	301~500								
50	200~300								
	301~600								

■Nur Halterung

D_{H7}	Toleranz	Stückpreis: ASTF	ASTFM	ASPF
10	+0.015 0			-
12	+0.018 0			-
15				-
20	+0.021 0			
25				
30				
35	+0.025 0			
40				
50				

Option	Opt.-Nr.	Spez.
Vergrößerte Befestigungsbohrungen 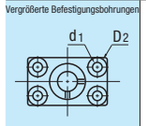	BH	Vergrößerung der Montagebohrungen zur Feineinstellung. Bestellnr. BH. Nicht für Ausführung mit Zylinderstiftbohrungen. Tiefe der Senkung 2mm. 4 Schrauben und 4 Unterlegscheiben sind im Lieferumfang enthalten.

D	Mitgelieferte Schraube	Einst.-bereich	d_1	D_2	Mitgelieferte Scheibe (S.2-113): Schwarz brüniert	Chemisch vernickelt
10	M4	±1	6	13	WSSB10-4-2	WSSM10-4-2
12	M5		7	15	WSSB12-5-2	WSSM12-5-2
15	M6	±1.5	9	18	WSSB14-6-3	WSSM14-6-3
20	M8	±2	10	20	WSSB16-8-3	WSSM16-8-3
25			12	22		
30						
35	M10	±2.5	15	28	WSSB20-10-3	WSSM20-10-3
40						
50	M12	±3	18	32	WSSB25-12-5	WSSM25-12-5

Säulenständer

Quadratisch mit Flansch, geschlitzte Bohrung

Eigenschaften: Geschlitzte Bohrungen ermöglichen eine Feineinstellung bei der Montage.

■Sätze (Säulen + Halterungen)

■Nur Halterung

RoHS10

■Sätze (Säulen + Halterungen)

Ausführung: Horizontale Anpassung, Massivsäule	Ausführung: Horizontale Anpassung, Rohr	Ausführung: Höheneinstellung, Massivsäule	Ausführung: Höheneinstellung, Rohr	Säule: M Werkstoff / H Härte	Säule: S Oberflächenbehandlung	Halterung: M Werkstoff	Halterung: S Oberflächenbehandlung	A Zubehör: Massivsäule	A Zubehör: Rohr
ASTX	ASPX	ASTY	ASPY	EN 1.1191 Äquiv. Induktionsgehärtet	-	EN-JL 1040 Äquiv.	Brüniert oder phosphatiert	Scheiben für Zylinderschraube mit Innensechskant	Scheiben Kappen für Zylinderschraube mit Innensechskant (**S.2143**)
AQTX	AQPX	AQTY	AQPY	EN 1.1191 Äquiv.	Chemisch vernickelt				
AMTX	AMPX	AMTY	AMPY	EN 1.1191 Äquiv. Induktionsgehärtet	Chemisch vernickelt	EN-JL 1040 Äquiv.	Chemisch vernickelt		
APTX	APPX	APTY	APPY	EN 1.1191 Äquiv.					
ACTX	ACPX	ACTY	ACPY	EN 1.4301 Äquiv.	-				

* Gehäuse induktionsgehärtet (Säule): 58HRC~, Tiefe 1.0~1.5
* Enden und Nuten von Säulen dürfen nicht chemisch vernickelt sein.
* Bei Zylinderschrauben mit Innensechskant passen brünierte Halterungen zu brünierten Schrauben und chemisch vernickelte Halterungen zu chromatierten Schrauben.
Langlöcher innen dürfen nicht oberfächenbehandelt sein. Befestigungspositionen unterschiedlich zum quadratischer Ausführung mit Flansch (**S.2149**).

■Nur Halterung

Ausführung: Horizontale Anpassung	Ausführung: Höheneinstellung	M Werkstoff	S Oberflächenbehandlung	A Zubehör
ABFX	ABFY	EN-JL 1040 Äquiv.	Brüniert oder phosphatiert	Befestigungsschraube
AMFX	AMFY		Chemisch vernickelt	

• Sätze (Säulen + Halterungen)

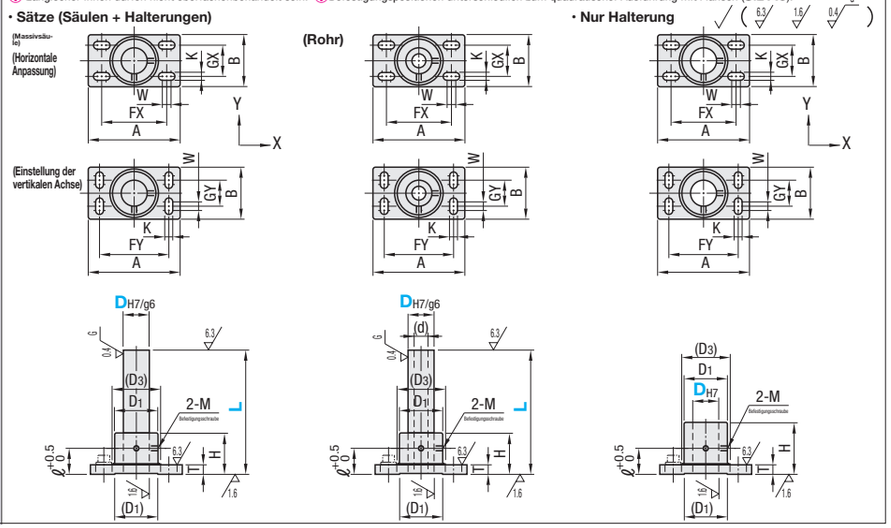

• Nur Halterung

Teilenummer: Ausführung	Teilenummer: D_{g6}		L 1mm-Schritte	Einst.-bereich	A	B	FX	FY	GX	GY	K	W	D_1	(D_3)	H	T	ℓ	M	(d)	Inklusive Zylinderschraube mit Innensechskant
Satz Horizontale Anpassung (Massivsäule) (Rohr) ASTX ASPX AQTX AQPX AMTX AMPX APTX APPX ACTX ACPX; Nur Halterung Horizontale Anpassung: ABFX AMFX	10	-0.005 -0.014	50~250	±2.5	56	30	40	40	14	14	4.5	5	26	28	35	11	18	M4	6.0	M4-20x4 Stk.
	12	-0.006 -0.017	50~300		62	36	44	44	18	18	5.5		28	30	35					M5-25x4 Stk.
	15		75~350	±3	70	40	50	50	20	20	6.6	6	31	33	40		20	M5	10.0	M6-25x4 Stk.
	20	-0.007 -0.020	75~400	±5	80	50	56	60	35	25	6.6	10	40	43	45	11	25	M5	11.7	M6-25x4 Stk.
	25		75~450		100	60	70	75	36	30	9		45	52	50		30	M6	15.2	M8-25x4 Stk.
	30		100~450		106		75	80					50	56	60				16.0	
Höheneinstellung (Massivsäule) (Rohr) ASTY ASPY AQTY AQPY AMTY AMPY APTY APPY ACTY ACPY; Höheneinstellung: ABFY AMFY	35	-0.009 -0.025	125~500	±7.5	118	80	80	90	50	40	11	15	55	60	70	14	40	M8	20.1	M10-35x4 Stk.
	40		150~500		125		88	95					60	66	80				22.7	
	50		200~600	±10	140	100	95	106	70	50	14	20	70	77	100		50	M10	30.8	M12-35x4 Stk.

Für verfügbare Halterungsgrößen siehe Preisliste.

Ordering Example: Teilenummer - L
ASPX30 - 400
ABFY20

■Sätze (Säulen + Halterungen)

D	L	Stückpreis: Massivsäule ASTX ASTY	AQTX AQTY	AMTX AMTY	APTX APTY	ACTX ACTY	Rohr ASPX ASPY	AQPX AQPY	AMPX AMPY	APPX APPY	ACPX ACPY
10	50~150										
	151~250										
12	50~150										
	151~300										
15	75~200										
	201~350										
20	75~200										
	201~400										
25	75~200										
	201~450										
30	100~200										
	201~450										
35	125~300										
	301~500										
40	150~300										
	301~500										
50	200~300										
	301~600										

■Nur Halterung

D_{H7}	Toleranz	Stückpreis: ABFX	ABFY	AMFX	AMFY
10	+0.015 0			-	-
12	+0.018 0				
15					-
20	+0.021 0				
25					
30					
35	+0.025 0				
40					
50					