Vertikalhalterungen

Standardausführung quadratisch, quadratisch rechts/links umgekehrt

Eigenschaften: Stabile Montage durch Vierkantform.

Standard

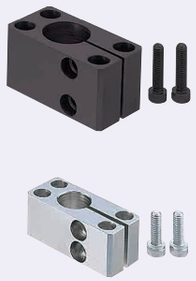

Ausführung		Werkstoff	Oberflächenbehandlung	Zubehör
Senkbohrung	Innengewinde			
SAQB	SBQB	Allgemeiner Strukturstahl	Schwarz brüniert	Innensechskantschraube
SAQM	SBQM		Chemisch vernickelt	Innensechskantschraube (Edelstahl)
SAQS	-	EN 1.4301 Äquiv.	-	

Zubehör: CB-Schrauben (**S.2-171**) sind im Lieferumfang von brünierten Artikeln enthalten, und SCB-Schrauben (**S.2-173**) sind im Lieferumfang von chemisch vernickelten Produkten enthalten.

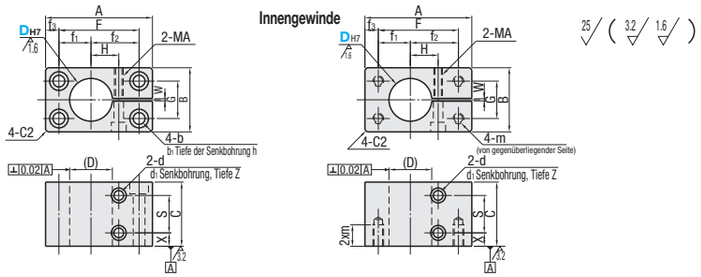

Rechts/links umgekehrt

RoHS10

Ausführung		Werkstoff	Oberflächenbehandlung	Zubehör
Senkbohrung	Innengewinde			
SAQBK	SBQBK	Allgemeiner Strukturstahl	Schwarz brüniert	Innensechskantschraube
SAQMK	-		Chemisch vernickelt	Innensechskantschraube (Edelstahl)

Zubehör: CB-Schrauben (**S.2-171**) sind im Lieferumfang von brünierten Artikeln enthalten, und SCB-Schrauben (**S.2-173**) sind im Lieferumfang von chemisch vernickelten Produkten enthalten.

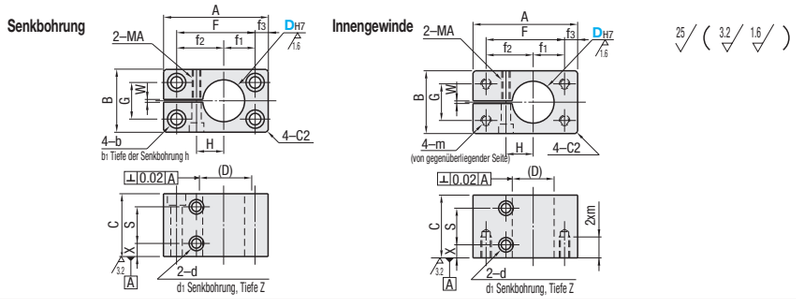

Standard

Teilenummer Ausführung		DH7	A	B	C	F	f1	f2	f3	G	b	b1	h	m	H	MA	X	S	d	d1	Z	W	Mitgelieferte Schraube
Senkbohrung	Innengewinde																						
SAQB	SBQB	10 +0.015 0	40	20	19	28	9	19	6	11	5	8	4.6	M4	9	M4	4.75	9.5	5	8	4.6	2	M4-15, 2 Stk.
SAQM	SBQM	12 +0.018 0	42			30	10	20							10								
SAQS		15	50	22	21	38	14	24		12	6	9.2	5.5	M5	12	M5	5.5	10	6	9.5	5.5		M5-15, 2 Stk.
		20 +0.021 0	60	30	29	45	17.5	27.5	7.5	16	7	11	6.5	M6	15	M6	7	15	7	11	6.5		M6-20, 2 Stk.
		25	65	35	34	50	20	30		20					17			20					M6-25, 2 Stk.
		30	80	45	44	60	22.5	37.5	10	25	9	14	9	M8	21	M8	9.5	25	9	14	9		M8-30, 2 Stk.
		35 +0.025 0	85	50	49	65	25	40		30					24			30				3	M8-35, 2 Stk.
		40	100	60	59	75	30	45	12.5	35	11	17.5	11	M10	26		12	35					M8-40, 2 Stk.
		50	110	70	69	85	32.5	52.5		45					33	M10	14.5	40	11	17.5	11		M10-50, 2 Stk.

Die Werte für Toleranz und Rechtwinkligkeit von DH7 gelten vor Fertigung des Schlitzes.
Für Verbindungen werden die Wellentoleranzen g6, f8 empfohlen. Für Ständer für Säulen, siehe **S.2143** und **2144**. Das Festziehen mit einem langen Schlüssel wird empfohlen.

Rechts/links umgekehrt

Teilenummer Ausführung		DH7	A	B	C	F	f1	f2	f3	G	b	b1	h	m	H	MA	X	S	d	d1	Z	W	Mitgelieferte Schraube
Senkbohrung	Innengewinde																						
SAQBK	SBQBK	10 +0.015 0	40	20	19	28	9	19	6	11	5	8	4.6	M4	9	M4	4.75	9.5	5	8	4.6	2	M4-15, 2 Stk.
SAQMK		12 +0.018 0	42			30	10	20							10								
		15	50	22	21	38	14	24		12	6	9.2	5.5	M5	12	M5	5.5	10	6	9.5	5.5		M5-15, 2 Stk.
		20 +0.021 0	60	30	29	45	17.5	27.5	7.5	16	7	11	6.5	M6	15	M6	7	15	7	11	6.5		M6-20, 2 Stk.
		25	65	35	34	50	20	30		20					17			20					M6-25, 2 Stk.
		30	80	45	44	60	22.5	37.5	10	25	9	14	9	M8	21	M8	9.5	25	9	14	9		M8-30, 2 Stk.
		35 +0.025 0	85	50	49	65	25	40		30					24			30				3	M8-35, 2 Stk.
		40	100	60	59	75	30	45	12.5	35	11	17.5	11	M10	26		12	35					M8-40, 2 Stk.
		50	110	70	69	85	32.5	52.5		45					33	M10	14.5	40	11	17.5	11		M10-50, 2 Stk.

Die Werte für Toleranz und Rechtwinkligkeit von DH7 gelten vor Fertigung des Schlitzes.
Für Verbindungen werden die Wellentoleranzen g6, f8 empfohlen. Für Ständer für Säulen, siehe **S.2143** und **2144**. Das Festziehen mit einem langen Schlüssel wird empfohlen.

Standard

D	Stückpreis Senkbohrung SAQB	SAQM	SAQS	Innengewinde SBQB	SBQM
10		-		-	-
12			-		-
15					
20					
25					
30					
35			-		
40			-		
50			-		

rechts/links vertauscht

D	Stückpreis Senkbohrung SAQBK	SAQMK	Innengewinde SBQBK
10			
12			
15			
20			
25			
30			
35			
40			
50			

Ordering Example — Teilenummer: SAQB20, SBQBK30

Vertikalhalterungen

Quadratsiche Kompaktausführung/Seitenmontage ohne Flansch

Eigenschaften: Im Vergleich zur quadratischen Standardausführung durchschnittlich um 28% reduzierte Auflagefläche.(vorherige Seite).

Kompakt

Ausführung		Werkstoff	Oberflächenbehandlung	Zubehör
Senkbohrung	Innengewinde			
CAQB	CBQB	Allgemeiner Strukturstahl	Schwarz brüniert	Innensechskantschraube
CAQM	CBQM		Chemisch vernickelt	Innensechskantschraube (Edelstahl)

Zubehör: CB-Schrauben (**S.2-171**) sind im Lieferumfang von brünierten Artikeln enthalten, und SCB-Schrauben (**S.2-173**) sind im Lieferumfang von chemisch vernickelten Produkten enthalten.

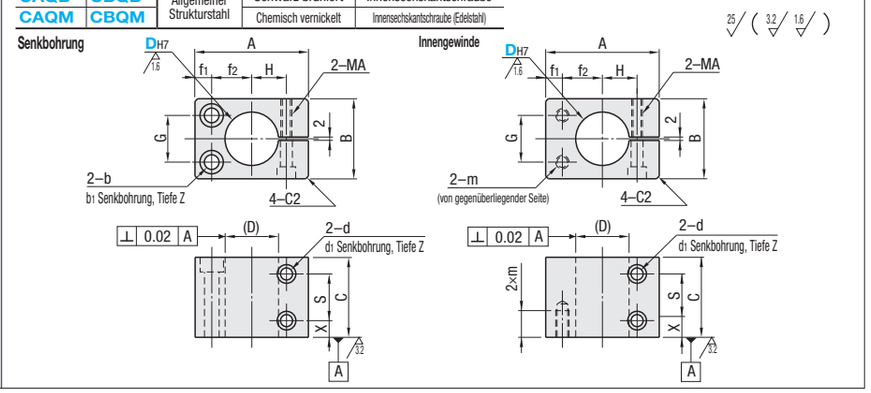

Teilenummer Ausführung		DH7	A	B	C	f1	f2	G	b	b1	m	H	MA	X	S	d	d1	Z	Stückpreis CAQB	CBQB	CAQM	CBQM
Senkbohrung	Innengewinde																					
CAQB	CBQB	10 +0.015 0	30	20	19	6	9	11	5	8	M4	9	M4	4.75	9.5	5	8	4.6				
CAQM	CBQM	12 +0.018 0	32				10					10										
		15	39				14				M5	12										
		20 +0.021 0	48	28	27	7.5	17.5	16	7	11	M6	15	M6	7	13	7	11	6.5				
		25	52	32	31		20	17				17			17							
		30	63	40	39	10	22.5	20	9	14	M8	21	M8	9.5	20	9	14	9	-			

Die Werte für Toleranz und Rechtwinkligkeit von DH7 gelten vor Fertigung des Schlitzes. D=30 aus CBQB nicht verfügbar. Für Verbindungen werden die Wellentoleranzen g6, f8 empfohlen. Für Ständer für Säulen, siehe **S.2143** und **S.2144**. Das Festziehen mit einem langen Schlüssel wird empfohlen.

Ordering Example — Teilenummer: CAQB20

Example

Eigenschaften: Im Vergleich zur konventionellen Ausführung auf **S.2157** durchschnittlich um 52% reduzierte Auflagefläche.

Seitenmontage ohne Flansch

RoHS10

Ausführung	Werkstoff	Oberflächenbehandlung	Zubehör
CLHB	Allgemeiner Strukturstahl	Schwarz brüniert	Innensechskantschraube
CLHNM		Chemisch vernickelt	Innensechskantschraube (Edelstahl)
CLHBM	Aluminiumlegierung	schwarz eloxiert	Innensechskantschraube
CLHAM		Klar eloxiert	Innensechskantschraube (Edelstahl)
CLHS	EN 1.4301 Äquiv.	-	

Zubehör: CB-Schrauben (**S.2-171**) sind im Lieferumfang von brünierten und schwarz eloxierten Artikeln enthalten, und SCB-Schrauben (**S.2-173**) sind im Lieferumfang von anderen Artikeln enthalten.

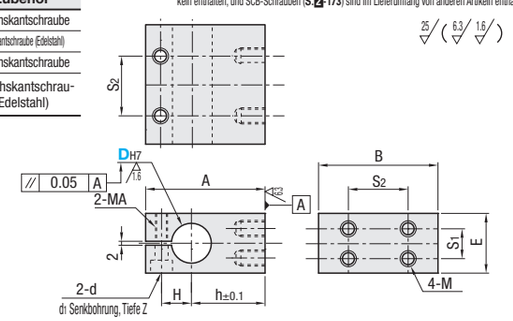

Teilenummer Ausführung		DH7	A	B	M	S1	S2	h	H	E	d	d1	Z	MA	Mitgelieferte Schraube	Stückpreis CLHB	CLHNM	CLHBM	CLHAM	CLHS
CLHB		10 +0.015 0	35	35	M4	10	18	18	10.5	16	5	8	4.5	M4	M4-20, 2 Stk.			-	-	-
CLHNM		12 +0.018 0	38		M5	12		20	11.5	19	5.5	9.5	5.5	M5	M5-25, 2 Stk.			-	-	-
CLHBM		15	45	40	M6	13	20	25	12.5	23	6.6	11	6.5	M6	M6-35, 2 Stk.			-	-	-
CLHAM		20 +0.021 0	53	45		18	25	30	15	30					M6-40, 2 Stk.					
CLHS		25	59	60	M8	17	36	33	18	35					M6-45, 2 Stk.					
		30	67			29		37	21	45	9	14	9	M8	M8-50, 2 Stk.					

Die Werte für Toleranz und Rechtwinkligkeit von DH7 gelten vor Fertigung des Schlitzes. Für Verbindungen werden die Wellentoleranzen g6, f8 empfohlen. Für Ständer für Säulen, siehe **S.2143** und **2144**. Das Festziehen mit einem langen Schlüssel wird empfohlen.
D=20~30 nur für CLHBM, CLHAM und CLHS verfügbar.

Ordering Example — Teilenummer: CLHB20, CLHBM30

Example

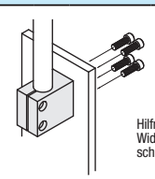

Hilfreich wenn Gewinde aufgrund von Grundplatten mit geringer Widerstandsfähigkeit z.B. Kunststoffplattenoder dünne Platten nur schlecht eingesetzt werden können.