Klemmstücke

Vertikale/Parallele Gewindebohrungen, Teilung

Eigenschaften: Nachträglicher Anbau an Säulen für Ständer integrierter Strukturen.

Vertikale Gewindebohrungen, Teilung
Parallele Gewindebohrungen, Teilung

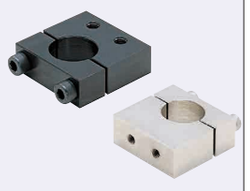

RoHS10

Ausführung		M Werkstoff	S Oberflächenbehandlung	A Zubehör
Vertikale Gewindebohrungen	Parallele Gewindebohrungen			
KRTP	KRPP	EN 1.0038 Äquivalent	Schwarz brüniert	Innensechskantschraube
MRTP	MRPP		Chemisch vernickelt	Innensechskantschraube (Edelstahl)
ARTP	ARPP	EN AW-6063 Äquivalent	schwarz eloxiert	Innensechskantschraube
SRTP	SRPP	EN 1.4301 Äquivalent	-	Innensechskantschraube (Edelstahl)

6.3 / (6.3 / 1.6 /)

Vertikale Gewindebohrungen

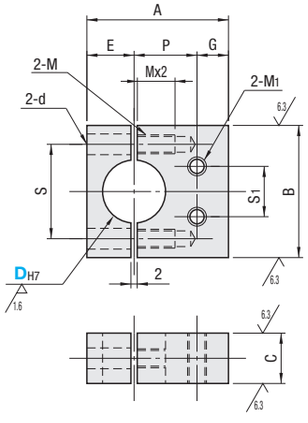

Parallele Gewindebohrungen

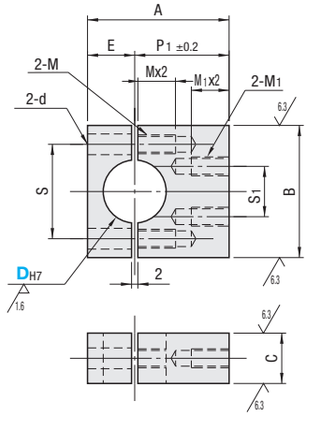

Teilenummer Ausführung		D		A	B	C	E	P	P1	G	S	d	M (Regelgewinde)	S1	M1 (Regelgewinde)
Vertikale Gewindebohrungen	Parallele Gewindebohrungen	DH7													
KRTP MRTP ARTP SRTP	KRPP MRPP ARPP SRPP	10	+0.015 0	24	25	9	8	11	16	5	18	4.5	M4	8	M4
		12	+0.018 0	28	28		10	13	18		20				
		15		37	35	12	12	17	25	8	24	5.5	M5	12	M5
		20	+0.021 0	45	45	16	15	20	30	10	30	6.6	M6	16	M6
		25		51	50	19	18	23	33		35			20	
		30		60	60		23	27	37		44	9	M8	25	M8
		35	+0.025 0	66	65	22	26	30	40		50			28	

Toleranz DH7 wird vor der Nutenbearbeitung gemessen. Bohrungs-Ø 35 ist für Ausführung ARTP nicht verfügbar.

Ordering Example

Teilenummer
KRTP15
MRPP20

Example

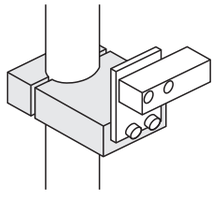

D	Stückpreis KRTP KRPP	ARTP	ARPP	MRTP MRPP	SRTP SRPP
10					
12					
15					
20					
25					
30					
35		-			

Bohrungs-Ø 35 ist für Ausführung ARTP nicht verfügbar.

Mitgelieferte Schraube

D	Mitgelieferte Schraube	
10	M4-15	2 Stk.
12	M4-18	
15	M5-20	
20	M6-25	
25	M6-30	
30	M8-35	
35	M8-40	

Alterations

Teilenummer	-	(ALW)
ARTP20	-	ALW

Option	Opt.-Nr.	Spez.
Klar eloxiert	ALW	Änderung für ARTP und ARPP von schwarz eloxiert zu klar eloxiert. Ausführbar für ARTP und ARPP. Edelstahl-Stellschrauben sind beigefügt.

Klemmstücke

Verdrehsicher, parallele Gewindebohrungen

Eigenschaften: Z-Richtung einstellbar, verdrehsicher, wie z. B. beim Anbringen einer Kamera.

Verdrehsicher, parallele Gewindebohrungen

RoHS10

Ausführung Satz	Nur Klemmstück	Säule M Werkstoff	Säule S Oberflächenbehandlung	Klemmstück M Werkstoff	Klemmstück S Oberflächenbehandlung
KBYKS	KBYK	EN 1.1191 Äquivalent	Chemisch vernickelt	EN 1.0038 Äquivalent	Schwarz brüniert
KBYMS	KBYM				Chemisch vernickelt
KBYSS	KBYS	EN 1.4301 Äquivalent	-	EN 1.4301 Äquivalent	-

Set A enthält 1 Stk. Klemme und 1 Stk. Säule. Das Klemmstück auf dieser Seite mit der im Set gelieferten Säule verwenden.

Klemmstücke

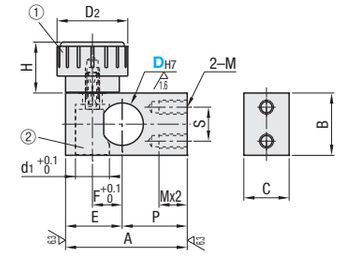

Säule

25 / (6.3 / 1.6 /)

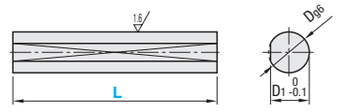

Nr.	Artikelbezeichnungen	M Werkstoff
①	Rändelkopfschraube	ABS/Messing (Einsatz)
②	Klemme	EN CW-614N Äquivalent (ohne Cadmium)

Teilenummer Ausführung Satz	Nur Klemmstück	D	L	D1	A	B	C	S	M	P	E	F	d1	H	D2
KBYKS KBYMS KBYSS	KBYK KBYM KBYS	10	100 (D≤20) 150 (D≤20) 200 250 (12≤D) 300 (12≤D)	9	35	19	12	10	M5	20	15	7.5	10	18	25
		12		11	36						16	8.5			
		15		14	45	*22(25)	16	12		25	20	10.5	12		
		20		19	47	25			M6		22	13			32
		25		23.5	55	32		16		30	25	15			

*Wenn Richtung D von KBYS (EN 1.4301 Äquivalent) gleich 15, B=25.

Ordering Example

Teilenummer	-	L
KBYMS15	-	250
KBYK20		

Satz

D	Stückpreis KBYKS L100	L150	L200	L250	L300	KBYMS L100	L150	L200	L250	L300	KBYSS L100	L150	L200	L250	L300
10				-	-				-	-				-	-
12															
15															
20															
25	-	-				-	-				-	-			

Nur Klemmstück

D	Stückpreis KBYK	KBYM	KBYS
10			
12			
15			
20			
25			

Referenzdaten über Haltekraft
Messwerte bei D=15 wie unten gezeigt.
Für EN 1.0038 Äquivalent: 580N
Für EN 1.4301 Äquivalent: 530N

*Die oben genannten Daten sind tatsächliche Messdaten und dienen lediglich zur Information.

<<Messverfahren Haltekraft>>

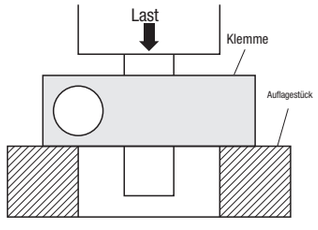

Example

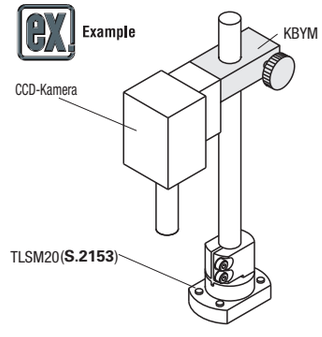

* Standardmäßiges Anzugsmoment 0.5er-Schritte (N・m)
Bei D10, 12 und 15: 1.5
Bei D20 und 25: 2.6