Winkelplatten,

Montagebohrungen frei wählbar, Bohrungsposition vorgefertigt

■**Eigenschaften:** Auf anderen Seiten nicht aufgeführte Kombinationen, wie z. B. Langloch- und Gewindebohrungen sind auf Wunsch erhältlich.

Ausführung	Seite A, Form (Siehe Abbildung unten.)	Seite H, Form (Siehe Abbildung unten.)	M Werkstoff	S Oberflächenbehandlung
IK	X	X	EN-JL 1040 Äquivalent	Grundanstrich (Grau)
BIK	Y	Z		Schwarz brüniert
MIK	K	K		Chemisch vernickelt
AIK		T	EN AC-51300 Äquivalent	-

EN-JL 1040 Äquivalent: Keine Oberflächenbehandlung an bearbeiteten Oberflächen (Seite H, Seite A, Seitenflächen) und Bohrungen.

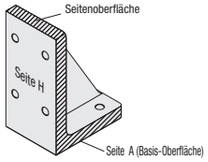

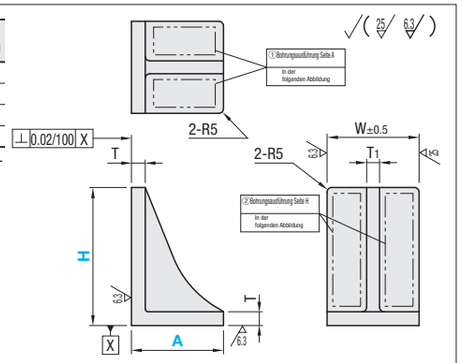

①Seite A, Form

X (Langloch X-Richtung)

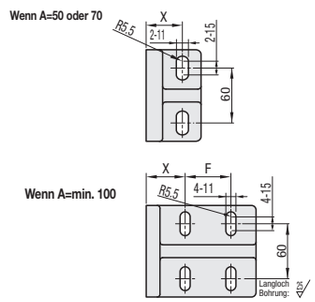

Y (Langloch Y-Richtung)

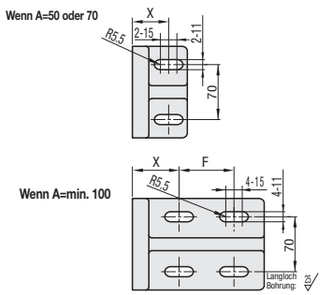

K (Durchgangsbohrungen und Zylinderstiftbohrungen)

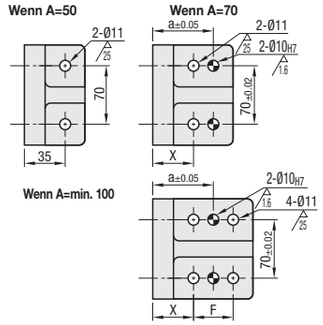

②Seite H, Form

X (Langloch X-Richtung)

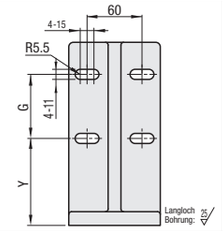

Z (Langloch Z-Richtung)

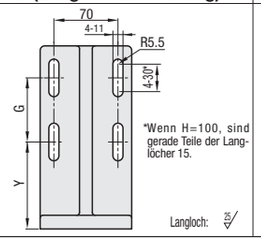

K (Durchgangsbohrungen und Zylinderstiftbohrungen)

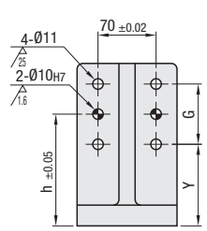

T (Gewindebohrung)

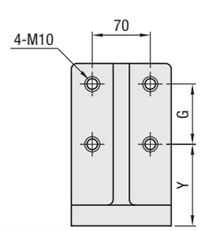

Teile-nummer Ausführung	①Seite A, Form	②Seite H, Form	H	A	Winkelhalterungskörper W	T	T1	Seite A und Seite H: Langloch (Formauswahl XYZ) X	F	Y	G	Durchgangsbohrungen und Zylinderstiftbohrungen (Auswahl Form K) X	F	Y	G	a	h	Gewindebohrung (Auswahl Form T) Y	G
IK BIK MIK AIK	X (Langloch X-Richtung) Y (Langloch Y-Richtung) K (Durchgangsbohrungen und Zylinderstiftbohrungen)	X (Langloch X-Richtung) Z (Langloch Z-Richtung) K (Durchgangsbohrungen und Zylinderstiftbohrungen) T (Gewindebohrung)	100	50	100	15	14	33	-	40	40	35	-	45	40	-	65	45	40
				100				45	40			45	40			65			
			150	70				45	-	60	60	40	-	75	60	55	105	75	60
				100				40	40			45	40			65			
			200	120				45	50	95	70	50	50	110	70	75	145	110	70
			250	120		18	15	45	50	125	90	50	50	140	90	75	185	140	90
			300	150					80	175		40	90	190		85	235	190	
			350	150						215	100			230	100		280	230	100
			400	150						245	120			260	120		320	260	120

H	A	Grundpreis IK□□	BIK□□	MIK□□	AIK□□	Aufpreis für Bohrungsbearbeitung auf Seite A und Seite H: Langloch (Auswahl Form XYZ)	Durchgangsbohrungen und Zylinderstiftbohrungen (Auswahl Form K)	mit Gewinde (Auswahl Form T)
100	50							
	100							
150	70							
	100							
200	120							
250	120							
300	150							
350								
400								

Ordering Example

Teile-nummer							
Ausführung	Seite A	Seite H	H	-	A
IK	Y	K	150	-	100

Grundpreis + Preis für Bohrungsbearbeitung auf Seite A + Seite B= Stückpreis
(Beispiel zur Preisberechnung) Seite (A) Seite (B)
IKYK150-100
AIKXX200-120

Winkelplatten,

Gewindebohrung auf der Montagefläche, Position der Montagebohrung konfigurierbar

■**Eigenschaften:** Position der Gewindebohrung auf der Montageoberfläche (Seite H) ist entsprechend dem Werkstück wählbar.

■Montagefläche mit Gewindebohrung

Ausführung	M Werkstoff	S Oberflächenbehandlung
IKFT	EN-JL 1040 Äquivalent	Grundanstrich (Grau)
IKFTB		Schwarz brüniert
IKFTM		Chemisch vernickelt
IKFTA	EN AC-51300 Äquivalent	-

EN-JL 1040 Äquivalent: Keine Oberflächenbehandlung an bearbeiteten Oberflächen (Seite H, Seite A, Seitenflächen) und Bohrungen.

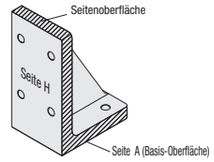

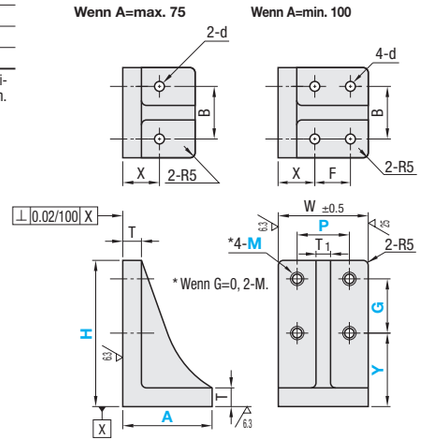

Teile-nummer Ausführung	H	A	1mm-Schritte P	Y	G	Innengewinde M	Winkelhalterungskörper W	T	T1	Durchgangsbohrung d	B	X	F
IKFT (Grundanstrich (Grau)) IKFTB (brüniert) IKFTM (chemisch vernickelt) IKFTA (Aluminiumguss)	60	40	20	15~25	0 oder 9~30	4	30	8	6	3.5	20	15	-
	100	40	20	15~70	0 oder 9~70		30	8	6	3.5	20	15	-
		50	30~70	25~60	0 oder 10~65	5 6 8 10 12	100	15	14	11	70	35	-
		100										45	40
	150	50	30	25~110	0 oder 10~115		50	15	8	9	30	35	-
		70	30~70				100		14	11	70	40	-
		75	30~45				75				50		-
		100	30~70				100				70	45	40
	200	75	30~70	25~160	0 oder 10~165		75	15	14	11	50	40	-
		120					100				70	50	50
	250	120	30~70	30~205	0 oder 10~210		100	18	15	11	70	50	50
	300	150		30~255	0 oder 10~260							40	90
	350	150		30~305	0 oder 10~310								
	400	150		30~355	0 oder 10~360								

Gewindetiefe ist Mx2. (Die Zapfenbohrungen für durchgehende Gewindebohrung.) Festlegung innerhalb des Bereichs, um Bearbeitungsgrenzen und Kontakt mit Schraubenkopf zu vermeiden.
M+T1+10≤P≤W-M-10 (außer wenn A=40)
T+M+5≤Y≤H-2M-10
M+5≤G≤H-Y-M-5 (außer wenn G=0)

Ordering Example

Teile-nummer												
	A	-	P	-	Y	-	G	-	M
IKFTB60	A40	-	P20	-	Y25	-	G0	-	M4

H	A	Stückpreis EN-JL 1040 Äquivalent IKFT	IKFTB	IKFTM	EN AC-51300 Äquivalent IKFTA
60	40				-
100	40				-
	50				
	100				
150	50				-
	70				
	75				-
	100				
200	75				-
	120				
250	120				
300	150				
350					
400					

Example

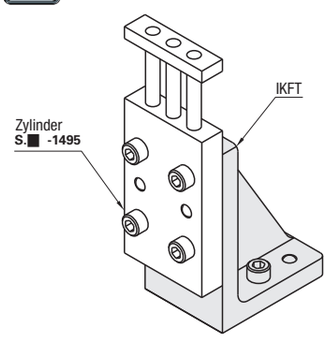

■Gewindebohrungen auf der Montageoberfläche sind entsprechend dem Werkstück wählbar.