Schiebeverschlüsse/Haken

Schiebeverschlüsse

RoHS10

HSUKJ

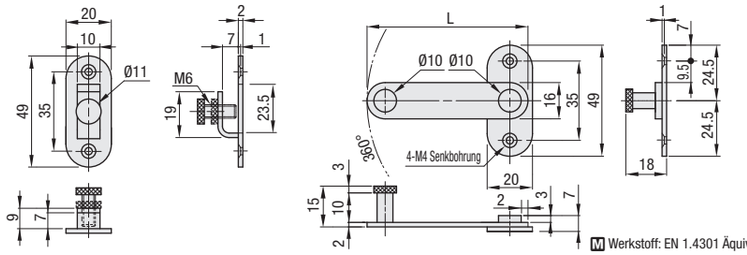

M Werkstoff: EN 1.4301 Äquiv.
S Oberflächenbehandlung: Poliert

Teile-nummer Ausführung	Nr.	L	Schraube, Mutter: schraube	Stückz.	Einbaumutter	Stückz.	Stückpreis 1 Stk./2 Stk.	Mengen-Rabatt 3~120
HSUKJ	5	61	SHFBS4-6	4	HNTASN5-4	4		
	6	71	SHFBS4-8		HNTASN6-4			
	8	81	SHFBS4-10		HNTASN8-4			

Dieser Artikel dient nur zur Montage an Aluminiumprofilen.

Ordering Example

Teile-nummer
HSUKJ5

Example

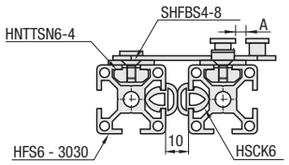

Zwischenraum A muss größer als 4mm sein.
(Im Anwendungsbeispiel beträgt der Zwischenraum 4.5mm.)

Alterations

Teile-nummer	-	(SET)
HSUKJ5	-	SET

Optionen	Opt.-Nr.	Spez.	Ausführung	Nr.
Set mit passenden Schrauben und Muttern	SET	Passende Schraube	HSUKJ	5
				6
				8

Haken

RoHS10

Ausführung Form J	Form T	M Werkstoff	S Oberflächenbehandlung
HKKJ	HKKT	EN 1.4301 Äquiv.	Poliert

HKKJ

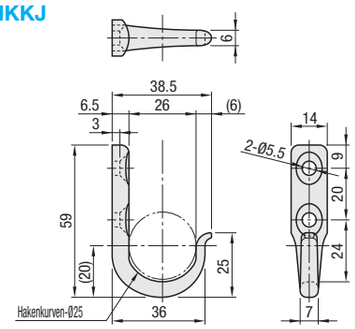

HKKT

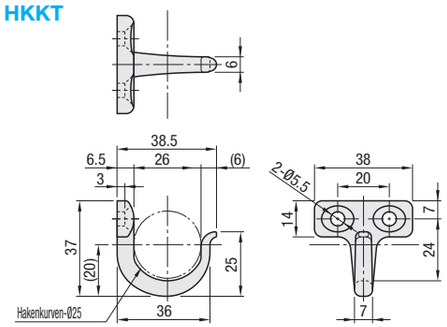

Teile-nummer Ausführung	Zulässige Traglast (N)	Gewicht (g)	Stückpreis 1 ~ 9 Stk.	Mengen-Rabatt 10~50
HKKJ	196	36		
HKKT	196	45		

Ordering Example

Teile-nummer
HKKJ
HKKT

Example

Empfohlene Schrauben und Muttern für die Montage auf Aluminiumprofilen

Verfügbares Profil	schraube	Stückz.	Einbaumutter	Stückz.
HFS5	SHFBS5-8	2	SHNTP5-5	2
HFS6	SHFBS5-10		SHNTP6-5	
HFS8(8-45)	SHFBS5-15		SHNTP8-5	

Griffe für Aluminiumprofile/Verstärkungsleisten

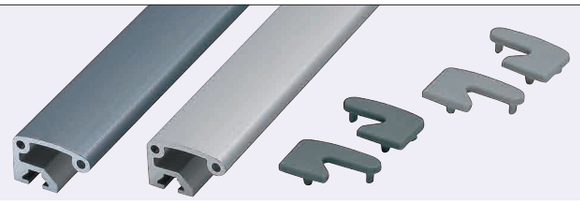

RoHS10

Griff

HFHDL5-35
HFHDLB5-35 (schwarz eloxiert)

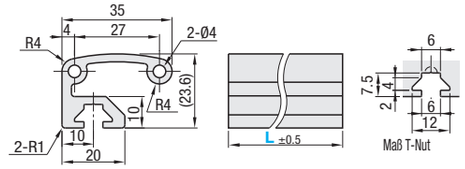

verfügbare Mutter HNTT5.

Griffabdeckung HFC5-35L HFC5-35R

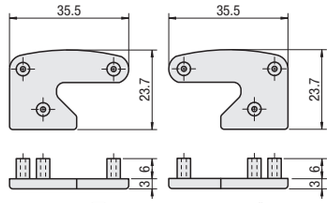

(Griff) M Werkstoff: EN AC-51400-T5 Äquiv.
(Griff) S Oberflächenbehandlung: eloxiert
(Griffabdeckung) M Werkstoff: Polyamid (schwarz, hellgrau)

Griff

Teile-nummer	L 1mm-Schritte	Gewicht kg/m	Querschnittsfläche mm²	Stückpreis unter 300mm 1 ~ 50 Stk.	Stückpreis/m ab 300mm 1 ~ 50 Stk.
HFHDL5-35	50~2000	0.73	271		
HFHDLB5-35 (Schwarz eloxiert)					

Griffabdeckung

Teile-nummer	Farbe	Gewicht (g)	Stückpreis 1 ~ 9 Stk.	Mengen-Rabatt 10~19	20~50
HFC5-35L	B (schwarz) S (hellgrau)	1.9			
HFC5-35R					

Wenn nicht anders gewählt, ist hellgrau die Standardfarbe.

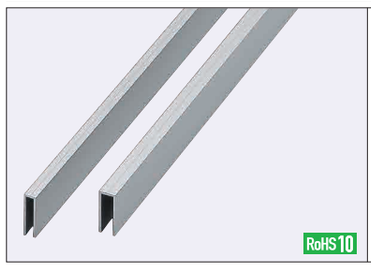

RoHS10

Verstärkungsleisten HFPCV 3 HFPCV5

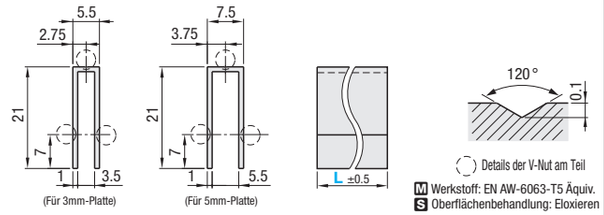

M Werkstoff: EN AW-6063-T5 Äquiv.
S Oberflächenbehandlung: Eloxieren

Teile-nummer Ausführung	Nr.	L 1mm-Schritte	Masse kg/m	Querschnittsfläche mm²	max. 300mm Stückpreis 1 ~ 9 Stk.	Mengen-Rabatt 10~19	20~50	min. 300mm Stückpreis/m 1 ~ 9 Stk.	Mengenrabatt/m 10~19	20~50
HFPCV	3	50~3000	0.12	45.4						
	5		0.13	47.4						

Ordering Example

Teile-nummer	-	L, Farbe
HFHDL5-35	-	400
HFC5-35L	-	S
HFPCV 3	-	800

Example

• Verstärkung für Kunststoffplatte

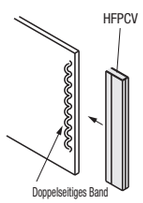

• Griffbefestigung

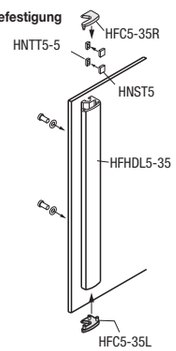

Alterations

Teile-nummer	-	L	-	(Opt.-Nr.)
HFPCV5	-	300	-	LCT45

Optionen		45°-Schnitt	
Opt.-Nr.		LCT45	RCT45
Spez.		45°-Schnitt einseitig Bsp. LCT45 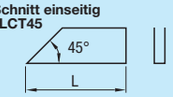	
HFPCV	3	450	450
	5		