Lenkrollen mit Nivellierbefestigungen

Sehr geringe Last/Leichtbauweise/platzsparend

für sehr geringe Last

CMAZ

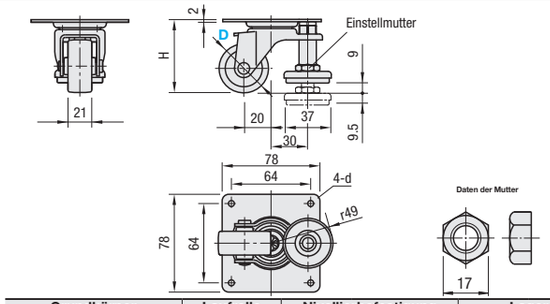

Grundkörper		Laufrolle	Nivellierbefestigung		Lager	
M Werkstoff	S Oberflächenbehandlung	M Werkstoff	M Werkstoff	S Oberflächenbehandlung	drehbarer Teil	Laufrolle
EN 1.0320 Äquiv. (warmgewickelt)	Chromatiert (III-wertig)	Nylon (schwarz)	EN 1.0038 Äquiv.	Chromatiert (III-wertig)	Eingebaut	Ohne

RoHS10

Für Spezialschlüssel siehe **S.1084**.

Grundkörper	Teilenummer Ausführung	D	Rad-werkstoff	H	d	Zulässige Last (N)	Gewicht (g)	Stückpreis
Lenkrolle	CMAZ	40	N (Nylon)	60	6.5	300	295	
		50		65		400	310	

Leichte Ausführung

CMJZ

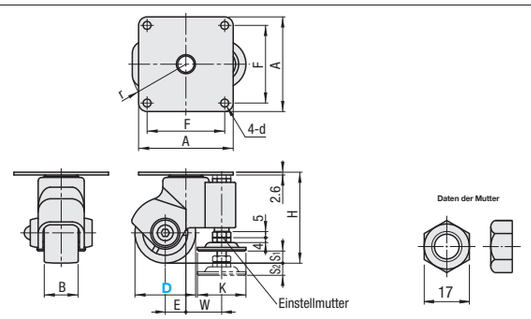

Grundkörper	Laufrolle	Obere Platte		Nivellierbefestigung		Lager	
M Werkstoff	M Werkstoff	M Werkstoff	S Oberflächenbehandlung	M Werkstoff	S Oberflächenbehandlung	drehbarer Teil	Laufrolle
Verstärktes Nylon	Nylon	EN 1.0320 Äquiv. (warmgewickelt)	Chromatiert (III-wertig)	EN 1.0038 Äquiv.	Chromatiert (III-wertig)	Eingebaut	Ohne

RoHS10

Für Spezialschlüssel siehe **S.1084**.

Grundkörper	Teilenummer Ausführung	D	Rad-werkstoff	H	B	A	F	d	E	r	Nivellierbefestigung S_1	S_2	K	W	b	Zulässige Last (N)	Gewicht (g)	Stückpreis
Lenkrolle	CMJZ	50	N (Nylon)	75	28	78	64	6.5	17	50	10	10	40	29.5	17	600	420	
		65		93	25	92	75	8.5	27	66		20		31	19	700	550	
		75		98							15	15					560	

Platzsparend

Ausführung	Grundkörper M Werkstoff	Laufrolle M Werkstoff	Nivellierbefestigung M Werkstoff	Nivellierbefestigung S Oberflächenbehandlung
CMPAD CMPAN	Nylon	Nylon	EN 1.0038 Äquiv.	Chromatiert (III-wertig)

- Drehen Sie die Mutter ① und montieren Sie eine Geräterolle auf der Gegenfläche.
- Drehen Sie die Mutter ②, um die Höhe der Nivellierbefestigung anzupassen. (Mutter ① und ② sind nicht integriert.)
- Ziehen Sie die Mutter ③ an, um das Gewinde zu verschließen.

CMPAD
(Plattenmontage-Ausführung)

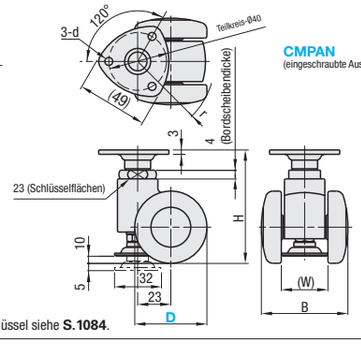

CMPAN
(eingeschraubte Ausführung)

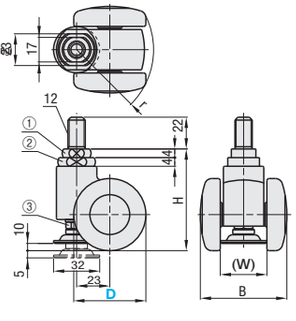

RoHS10

Für Spezialschlüssel siehe **S.1084**.

Grundkörper	Teilenummer Ausführung	D	Rad-werkstoff	H	B	d	(W)	(r)	Zulässige Last (N)	Gewicht (g)	Stückpreis
Lenkrolle	CMPAD	50	N (Nylon)	83	62	5.5	34	54	1000	270	
		60		88	69		37	61		290	

Grundkörper	Teilenummer Ausführung	D	Rad-werkstoff	H	B	(W)	(r)	Zulässige Last (N)	Gewicht (g)	Stückpreis
Drehlager, Schraubbefestigung	CMPAN	50	N (Nylon)	76	62	34	54	1000	240	
		60		81	69	37	61		250	

Ordering Example

Teilenummer	-	Rad-werkstoff
CMAZ40	-	N
CMJZ65	-	N

Lenkrollen mit Nivellierbefestigungen

Schwingungsdämpfende

Schwingungsdämpfende

Ausführung	Grundkörper M Werkstoff	Grundkörper S Oberflächenbehandlung	Laufrolle M Werkstoff	Nivellierbefestigung M Werkstoff	Lager
CLAR	EN 1.0320 Äquiv. (warmgewickelt)	verzinkt	Nylon 6	Ölbeständiges Gummi	Ohne

CLAR50

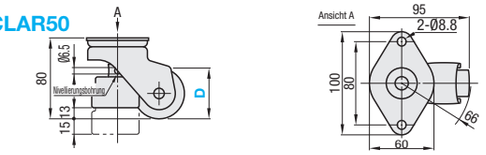

CLAR75

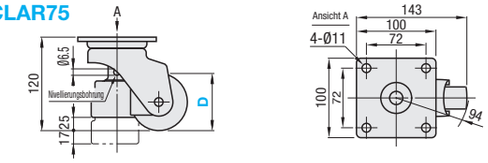

RoHS10

Verwendung

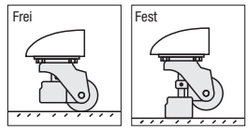

Frei: Schieben Sie einen Schraubenschlüssel in die Nivellierungsbohrung und drehen Sie ihn gegen den Uhrzeigersinn.

Fest: Schieben Sie einen Schraubenschlüssel in die Nivellierungsbohrung und drehen Sie ihn im Uhrzeigersinn.

Nivellierung: Einstellbar um bis zu 15mm bei CLAR50 und um bis zu 17mm bei CLAR75.

Kgf (Last)=Nx0.101972

Teilenummer Ausführung	D	Zulässige Last N	Stückpreis
CLAR	50	588	
	75	981	

Ordering Example

Teilenummer
CLAR50

Vibrationsdämpfer, für hohe Traglast

CLDK

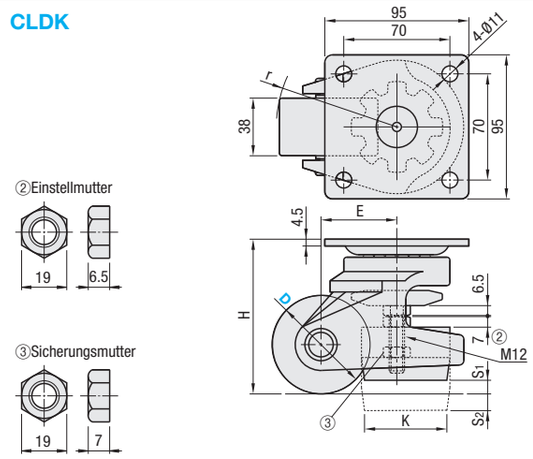

Geschütztes Design

RoHS10

Grundkörper M Werkstoff	Grundkörper S Oberflächenbehandlung	Laufrolle M Werkstoff	Nivellierbefestigung M Werkstoff	Nivellierbefestigung S Oberflächenbehandlung	Integriertes Handrad M Werkstoff	Lager drehbarer Teil	Lager Laufrolle
EN AC-46100 Äquiv.	Einbrennlack (silbern)	Verstärktes Nylon (Schwarz)	EN 1.0038 Äquiv.	Chromatiert (III-wertig)	Polycarbonat	Eingebaut	Eingebaut

Teilenummer Ausführung	D	Rad-werkstoff	H	Nivellierbefestigung S_1	S_2	K	E	r	Zulässige Last N	Gewicht (g)	Stückpreis 1 ~ 50 Stk.
CLDK	65	N (Verstärktes Nylon)	102	9	11	52	50	80	2500	1500	
	75		120	12	12	54	52	92	3500	1800	

Ordering Example

Teilenummer	-	Rad-werkstoff
CLDK65	-	N

Verwendung

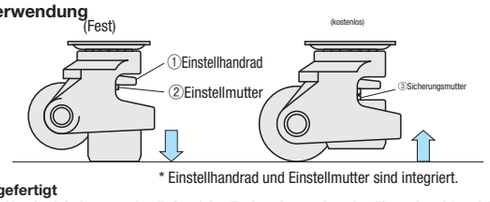

* Einstellhandrad und Einstellmutter sind integriert.

Example

①Drehen Sie das Einstellrad und heben/senken Sie den Gerätefuß.

· Vorgefertigt

①Das Handrad drehen, um den Fuß auf den Boden abzusenken. (vorübergehend festziehen)
②Nach Überprüfung der Höhe die Mutter unter dem Knopf fest anziehen.
Wenn die gesamte Traglast auf dem Fuß liegt, ist die Lenkrolle über dem Boden angehoben.
③Die Sicherungsmutter festziehen.
(Das durch die Sicherungsmutter aufgebrachte Anzugsmoment verhindert ein Lösen der Verbindung bei Schwingungen.)

· Frei

③Die Sicherungsmutter lösen.
②Die Einstellmutter lösen, um die Schraube freizugeben.
①Das Handrad drehen, um den Fuß anzuheben und die Lenkrolle auf den Boden abzusenken.