Design-Lenkrollen

RoHS10

CTYNB

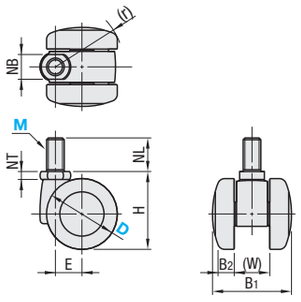

CTYNBS

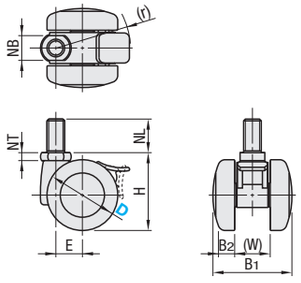

Welle		Laufrolle
M Werkstoff	S Oberflächenbehandlung	M Werkstoff (Farbe)
JIS-SWCH	Chromatiert (III-wertig)	Nylon (schwarz)

Für Spezialschlüssel siehe **S.1084**.

Für Spezialschlüssel siehe **S.1084**.

Grundkörper	Teilenummer Ausführung	D	M	H	B_1	B_2	(W)	Befestigungsschraube NB	NT	NL	(r)	E	Zulässige Last (N)	Stückpreis
Drehlager, Schraubbefestigung	CTYNB	40	10	44	44	12	20	14	5	19	39	15	392	
		50	12	57.5	49	9.5	21	17	6	22	46	17	588	
Drehbar, eingeschraubt mit Anschlag)	CTYNBS	40	10	44	44	12	20	14	5	19	42	15	392	
		50	12	57.5	49	9.5	21	17	6	22	48	17	588	

Ordering Example: Teilenummer - M
CTYNBS40 - 10

RoHS10

CPNB

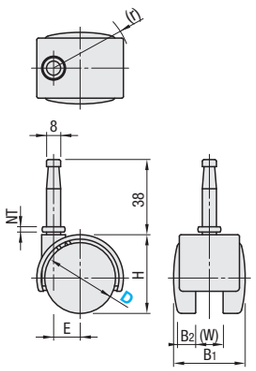

CPNBS

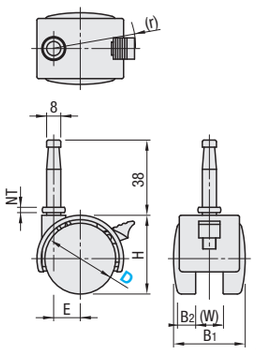

Einbaufassung (enthalten)

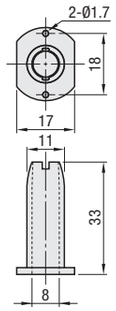

Werkstoff: Nylon

Welle		Laufrolle
M Werkstoff	S Oberflächenbehandlung	M Werkstoff (Farbe)
JIS-SWCH	Chromatiert (III-wertig)	Nylon (schwarz)

Grundkörper	Teilenummer Ausführung	D	H	B_1	B_2	(W)	Montagebereich NT	(r)	E	Zulässige Last (N)	Masse (g)	Stückpreis
Stiftausführung	CPNB	40	49	41	10	16	3	43	15	200	65	
		50	60	45	11	18	4	51	18	300	95	
Stiftausführung mit Radfeststeller	CPNBS	40	49	41	10	16	3	47	15	200	70	
		50	60	45	11	18	4	57	18	300	100	

Ordering Example: Teilenummer
CPNB40

Kugelrollen/Kunststoff-Geräterollen

■Kugelrollen

RoHS10

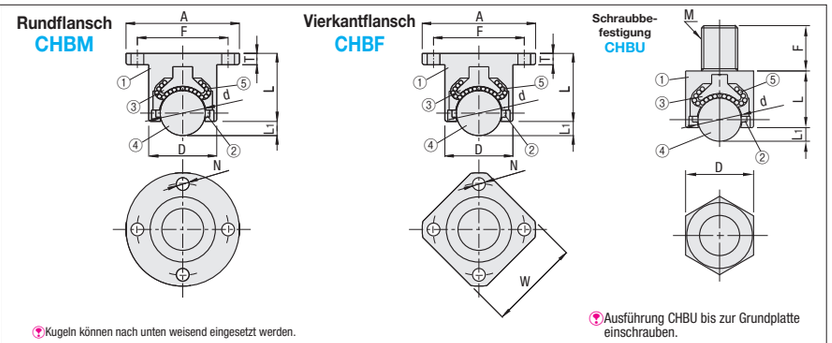

Kugeln können nach unten weisend eingesetzt werden.

Ausführung CHBU bis zur Grundplatte einschrauben.

Ausführung	① Grundkorpus M Werkstoff	S Oberflächenbehandlung	② Staubdichtung M Werkstoff	③ Schließblech M Werkstoff	H Härte	④ Hauptkugel M Werkstoff	H Härte	⑤ Nebenkugel M Werkstoff	H Härte
CHBM/CHBF/CHBU	EN 1.1191 Äquiv.	Chemisch vernickelt	Dichtungsfilz	EN 1.7242 Äquiv.	50HRC~	EN 1.3505 Äquiv.	55HRC~	EN 1.3505 Äquiv.	55HRC~

Grundkörper	Teilenummer Ausführung	Nr.	D	L	A	W	M	F	N	L_1	d	T	Zulässige Last (N)	Masse (g)	Stückpreis
Rundflansch	CHBM	40	24	24	40	-	-	32	4.5	5	15.875	4	900	165	
		50	30	28	50			40	5.5	6	19.05	5	1100	180	
		60	38	37	60			49	6.5	8	25.4	6	1200	190	
Vierkantflansch	CHBF	40	24	24	40	32	-	32	4.5	5	15.875	4	900	160	
		50	30	28	50	40		40	5.5	6	19.05	5	1100	170	
		60	38	37	60	48		49	6.5	8	25.4	6	1200	185	
Schraubbefestigung	CHBU	12	24	21	-	-	12	20	-	5	15.875	-	900	170	
		16	30	25			16	25		6	19.05		1100	185	
		20	38	34			20	30		8	25.4		1200	375	

Ordering Example: Teilenummer
CHBF50

■Kunststoffgeräterollen

RoHS10

CSJM (drehbar)

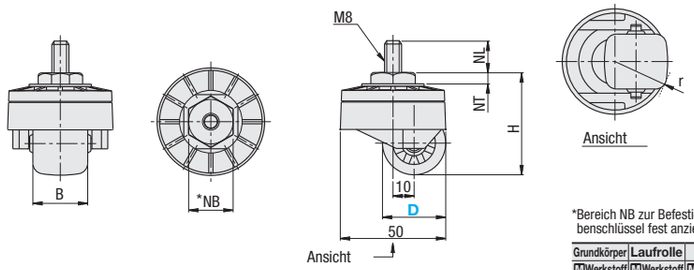

*Bereich NB zur Befestigung mit einem Schraubenschlüssel fest anziehen.

Grundkörper M Werkstoff	Laufrolle M Werkstoff	Gewinde M Werkstoff	S Oberflächenbehandlung
Nylon	Nylon	EN 1.1191 Äquiv.	Chromatiert (III-wertig)

Grundkörper	Teilenummer Ausführung	D	M	Rad-werkstoff	H	B	Befestigungsschraube NB	NT	NL	r	Zulässige Last (N)	Gewicht (g)	Stückpreis
Lenkrolle	CSJM	18	8	N (Nylon)	34	20	13	3	14	21	300	60	
		30			46	26				26		75	

Ordering Example: Teilenummer - M - Rad-werkstoff
CSJM30 - 8 - N