Kunststoff-Klemmhebel mit Druckknopf/Kunststoff-Klemmhebel zum Lösen

Ratschenklemmhebel/Schnellhebel

■Druckknopf Kunststoff-Klemmhebel

Ausführung	Hebel	Schraube		Feder
	M Werkstoff	M Werkstoff	S Oberflächenbehandlung	M Werkstoff
CLNPP	Nylon 6 (Matt schwarz)	EN 1.0715 Äquiv.	Brüniert	EN 1.4301 (WPB) Äquiv.
CLSPP		EN 1.4305 Äquiv.	-	

Mit Gewinde
CLNPP
CLSPP

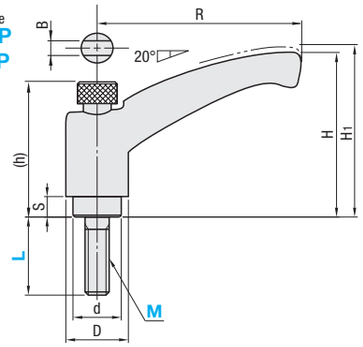

Example

■Verwendung

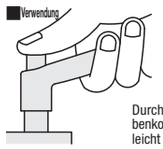

Durch die Nase am Schraubenkopf kann die Verzahnung leicht gelöst werden..

■Verwendung

Verzahnung

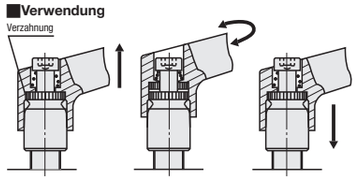

①Verzahnung durch Ziehen des Hebels lösen. Klemme ist entriegelt.
②Den entriegelten Hebel in die gewünschte Richtung drehen.
③Nach Loslassen des Hebels sperrt die Rückholfeder automatisch die Verzahnung und verriegelt die Klemme wieder.

Teilenummer Ausführung	M	L auswählen	R	H	H1	(h)	S	D	d	Anzahl gezackter Zähne	B	Max. Last Fmax. (N)	Max. Anzugskraft Pmax. (kN)	Gewicht (Referenz) (g)	Stückpreis CLNPP	Stückpreis CLSPP
Mit Gewinde CLNPP CLSPP	4	20	48	33.5	35.5	30	3	13	10	16	1.3	21	1.7	18		
	5	12 16 20 25 32										42	2.7			
	6	12 16 20 25 32 40										70	3.8	20		
	8	16 20 25 32 40 50	65	44.5	46.5	40.5	3.5	18	14	20	1.3	120	7	40		
	10	20 25 32 40 50	82	54	56	47	6.5	21	16	24	1.3	200	11	80		
	12	25 40	92	64	66	56	6.5	25	19	28	1.3	290	16	120		

■Kunststoff-Klemmhebel zum Lösen

Ausführung	Hebel	Schraube		Feder
	M Werkstoff	M Werkstoff	S Oberflächenbehandlung	M Werkstoff
CLNPA	Nylon 6 (Matt schwarz)	EN 1.0715 Äquiv.	Brüniert	EN 1.4301 (WPB) Äquiv.

Mit Gewinde
CLNPA

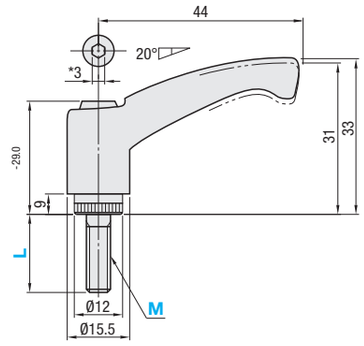

*Dieser Innensechskant wird während der Herstellung der Hebel erzeugt. Es wird keine Buchse während der Installation der Hebel verwendet.

Example

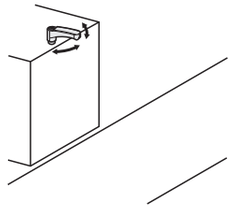

①Die Hebel sind am Anschlag unbelastet und gefährden daher den Bediener nicht.
②Die Hebel lösen sich nicht, auch nicht, wenn sie versehentlich betätigt werden.

■Verwendung

Verzahnung

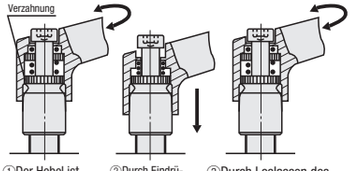

①Der Hebel ist entriegelt. Den Hebel in die gewünschte Position drehen.
②Durch Eindrücken des Hebels rastet die Verzahnung ein und wird verriegelt.
③Durch Loslassen des Hebels werden die Verzahnungen durch Federkraft gelöst und der Hebel ist entriegelt.

Teilenummer Ausführung	M	L auswählen	Anzahl gezackter Zähne	Max. Last Fmax. (N)	Max. Anzugskraft Pmax. (kN)	Bezugs-gewicht (g)	Stückpreis
Mit Gewinde CLNPA	4	12 20	16	21	1.7	18	
	5	12 16 20 25 32		42	2.7		
	6	12 16 20 25 32		70	3.8	20	

Ordering Example

Teilenummer	-	L
CLNPP4	-	20
CLNPA4	-	12

Example

■Lastrichtung

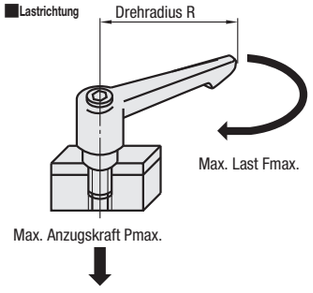

■Ratschenklemmhebel

CLRA

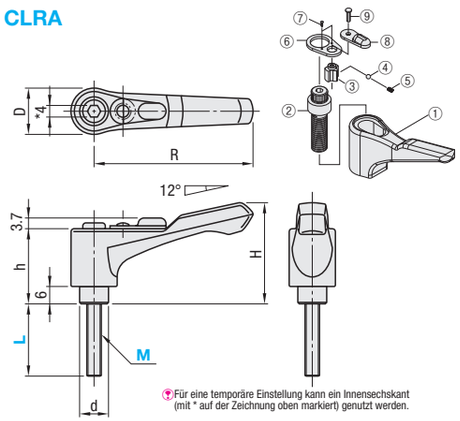

Für eine temporäre Einstellung kann ein Innensechskant (mit * auf der Zeichnung oben markiert) genutzt werden.

Example

Einsatz	Ratschenbetrieb+
(a) Klemme	Klemmt die Schraube durch Rechtsdrehung des Hebels fest. (Dreht sich frei nach links.)
(b) Klemm-status	Hebel ist in beiden Richtungen frei.
(c) Nicht gespannt	Löst die Schraube durch Linksdrehung des Hebels. (Dreht sich frei nach rechts.)

· Die Richtung des Ratschenmechanismus kann durch Wechsel der Bohrungsposition des Schalters einfach geändert werden.
· Durch Setzen des Schalters in die Position (b) nach dem Klemmen, wird der Hebel in beiden Drehrichtungen gelöst und verhindert ein unbeabsichtigtes Lösen.

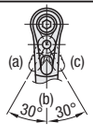

	M Werkstoff	S Oberflächenbehandlung
①Hebel	Zinkdruck-guss	Elektrostatische Beschichtung
②Getriebeschraube	EN 1.1191 Äquiv.	Brüniert
③Nocke	EN 1.7220 Äquiv.	Brüniert
④Kugel	EN 1.3505 Äquiv.	Nickel-Beschichtung
⑤Feder	SWPA	Angelassen/rostfrei beschichtet
⑥Kappe	EN 1.0330 Äquiv.	Brüniert
⑦Schraube	EN 1.0301 Äquiv.	Brüniert
⑧Schalthebel	EN 1.0330 Äquiv.	Brüniert
⑨Schraube	EN 1.0301 Äquiv.	Brüniert

Teilenummer Ausführung	M	L Auswahl	Hebelfarbe	R	H	h	D	d	Fmax. Max. Last (N)	Pmax. Max. Anzugskraft (kN)	Gewicht (Referenz) (g)	Stückpreis
CLRA	5	16 25	B (Schwarz)	55	35	26	17	10	108	4.8	61	
	6	20 32							184	6.8	63	
	8	25 40		68	45	33	18	14	316	12.5	101	
	10	32 50							507	19.8	112	

Ordering Example

Teilenummer	-	L	-	Hebelfarbe
CLRA 5	-	25	-	B

■Lastrichtung

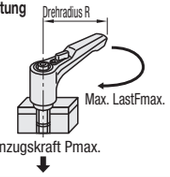

■Schnellhebel

CLCK

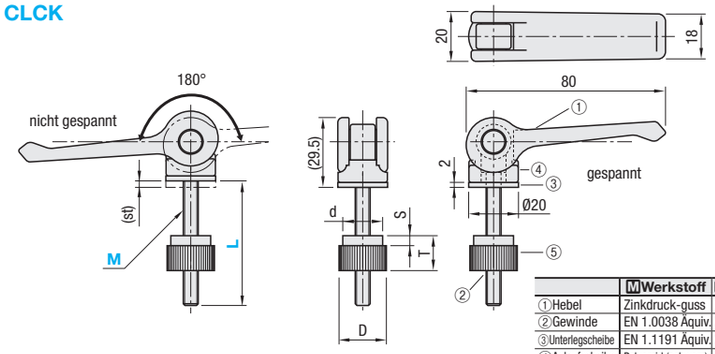

	M Werkstoff	S Oberflächenbehandlung
①Hebel	Zinkdruck-guss	Elektrostatische Beschichtung
②Gewinde	EN 1.0038 Äquiv.	Chemisch vernickelt
③Unterlegscheibe	EN 1.1191 Äquiv.	Chemisch vernickelt
④Anlaufscheibe	Polyamid (schwarz)	-
⑤Gerändelte Klemmknöpfe	EN 1.1191 Äquiv.	Chemisch vernickelt

Teilenummer Ausführung	M	L Auswahl	Hebelfarbe	(st)	D	d	T	S	Gewicht (Referenz) (g)	Stückpreis
CLCK	5	30 40	B (schwarz)	2.6	16	14	12	4	122	
	6	40 50		2.6	19	16	14	4	136	
	8	50 60		2.6	24	20	17	5	170	

Anzugskraft (N)	Hebellast (N)
1000	18
2000	36
3000	78

Ordering Example

Teilenummer	-	L	-	Hebelfarbe
CLCK 6	-	40	-	B

■Zusammenhang Anzugskraft/Hebellast

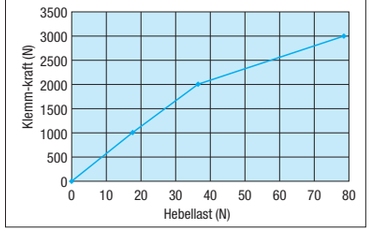

Example ■Schnellhebel

①Entscheiden Sie, wo der Hebel nach unten gedrückt wird und stellen Sie das Anzugsmoment mit dem Klemmknopf ein.

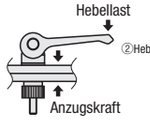

②Hebel zum Klemmen nach unten drücken.